Guide de référence des commandes Veritas NetBackup™

UNIX, Windows et Linux

Version 8.1.2

VERITAS™

Guide de référence des commandes Veritas NetBackup™

Dernière mise à jour : 2018-10-20

Version du document : NetBackup 8.1.2

Mentions légales

Copyright © 2018 Veritas Technologies LLC. Tous droits réservés.

Veritas, le logo Veritas et NetBackup sont des marques commerciales ou des marques déposées de Veritas Technologies LLC ou de ses affiliés aux Etats-Unis et dans d'autres pays. Les autres noms peuvent être des marques commerciales de leurs détenteurs respectifs.

Ce produit peut contenir des logiciels tiers pour lesquels Veritas est tenu de mentionner les tiers concernés ("Programmes tiers"). Certains des programmes tiers sont disponibles sous licence Open Source ou gratuites. Le contrat de licence accompagnant le logiciel ne modifie aucun des droits ou obligations que vous pouvez avoir dans le cadre de ces licences Open Source ou de logiciel gratuit. Reportez-vous au document des mentions légales tierces accompagnant ce produit Veritas ou disponible à l'adresse :

https://www.veritas.com/about/legal/license-agreements

Le produit décrit dans ce document est distribué dans le cadre de licences limitant son utilisation, sa copie, sa distribution et sa décompilation ou son ingénierie inverse. Vous ne pouvez reproduire aucune partie de ce document sous quelque forme ou par quelque moyen que ce soit sans avoir reçu au préalable l'autorisation écrite de Veritas Technologies LLC et de ses ayants droit éventuels.

LA DOCUMENTATION EST FOURNIE "EN L'ÉTAT" ET L'ENTREPRISE N'ASSUME AUCUNE RESPONSABILITÉ QUANT À UNE GARANTIE OU CONDITION D'AUCUNE SORTE, EXPRESSE OU IMPLICITE, Y COMPRIS TOUTES GARANTIES OU CONDITIONS IMPLICITES DE QUALITÉ MARCHANDE, D'ADÉQUATION À UN USAGE PARTICULIER OU DE RESPECT DES DROITS DE PROPRIÉTÉ INTELLECTUELLE, DANS LA MESURE OÙ CETTE CLAUSE D'EXCLUSION DE RESPONSABILITÉ RESPECTE LA LOI EN VIGUEUR. VERITAS TECHNOLOGIES LLC NE PEUT ETRE TENUE RESPONSABLE DES DOMMAGES INDIRECTS OU ACCESSOIRES LIES A LA FOURNITURE, AUX PERFORMANCES OU A L'UTILISATION DE CETTE DOCUMENTATION. LES INFORMATIONS CONTENUES DANS CETTE DOCUMENTATION SONT SUJETTES A MODIFICATION SANS PREAVIS.

Le logiciel et la documentation sous licence sont assimilables à un logiciel commercial selon les définitions de la section FAR 12.212 et soumis aux restrictions spécifiées dans les sections FAR 52.227-19, "Commercial Computer Software - Restricted Rights" et DFARS 227.7202 et "Commercial Computer Software and Commercial Computer Software Documentation" en vigueur et selon toute autre législation en vigueur, qu'ils soient fournis par Veritas en tant que services locaux ou hébergés. Toute utilisation, modification, reproduction, représentation ou divulgation du logiciel ou de la documentation sous licence par le gouvernement des Etats-Unis doit être réalisée exclusivement conformément aux conditions de Contrat.

Veritas Technologies LLC
500 E Middlefield Road
Mountain View, CA 94043

http://www.veritas.com

Support technique

Le support technique entretient globalement les centres de support. Tous les services de support sont fournis conformément à votre contrat de support et aux politiques de support technique en vigueur dans l'entreprise. Pour plus d'informations sur les offres de support et comment contacter le support technique, rendez-vous sur notre site web :

https://www.veritas.com/support

Vous pouvez gérer les informations de votre compte Veritas à l'adresse URL suivante :

https://my.veritas.com

Si vous avez des questions concernant un contrat de support existant, envoyez un message électronique à l'équipe d'administration du contrat de support de votre région :

Dans le monde entier (sauf le Japon)	CustomerCare@veritas.com
Japon	CustomerCare_Japan@veritas.com

Documentation

Assurez-vous que vous utilisez la version actuelle de la documentation. Chaque document affiche la date de la dernière mise à jour sur la page 2. La documentation la plus récente est disponible sur le site web de Veritas :

https://sort.veritas.com/documents

Commentaires sur la documentation

Vos commentaires sont importants pour nous. Suggérez des améliorations ou rapportez des erreurs ou omissions dans la documentation. Indiquez le titre et la version du document, le titre du chapitre et le titre de la section du texte que vous souhaitez commenter. Envoyez le commentaire à :

NB.docs@veritas.com

Vous pouvez également voir des informations sur la documentation ou poser une question sur le site de la communauté Veritas :

http://www.veritas.com/community/

Services and Operations Readiness Tools (SORT) de Veritas

SORT (Services and Operations Readiness Tools) de Veritas est un site web qui fournit de l'information et des outils pour automatiser et simplifier certaines tâches administratives qui prennent du temps. Selon le produit, SORT vous aide à préparer les installations et les mises

à jour, à identifier les risques dans vos data centers et à améliorer l'efficacité opérationnelle. Pour voir quels services et quels outils SORT fournit pour votre produit, voyez la fiche de données :

https://sort.veritas.com/data/support/SORT_Data_Sheet.pdf

Table des matières

Chapitre 1 Introduction 11

A propos des commandes de NetBackup 11
Navigation dans les niveaux de menu 12
Conventions des commandes NetBackup 12
Remarques sur les commandes de NetBackup Media Manager 13
Mises à jour IPv6 13
Suppression de la commande nbexecute 14

Annexe A Commandes NetBackup 15

acsd 23
add_media_server_on_clients 26
backupdbtrace 27
backuptrace 30
bmrc 32
bmrconfig 36
bmrepadm 43
bmrprep 46
bmrs 50
bmrsrtadm 54
bp 56
bparchive 58
bpbackup 64
bpbackupdb 73
bpcatarc 74
bpcatlist 75
bpcatres 78
bpcatrm 79
bpcd 80
bpchangeprimary 82
bpclient 87
bpclimagelist 95
bpclntcmd 99
bpclusterutil 103
bpcompatd 106
bpconfig 109

bpdbjobs 119
bpdbm 126
bpdgclone 129
bpdown 131
bpduplicate 132
bperror 142
bpexpdate 151
bpfis 161
bpflist 164
bpgetconfig 171
bpgetdebuglog 177
bpimage 179
bpimagelist 185
bpimmedia 195
bpimport 208
bpinst 216
bpkeyfile 223
bpkeyutil 225
bplabel 227
bplist 231
bpmedia 240
bpmedialist 244
bpminlicense 257
bpnbat 260
bpnbaz 269
bppficorr 287
bpplcatdrinfo 290
bpplclients 294
bppldelete 304
bpplinclude 306
bpplinfo 314
bppllist 339
bpplsched 348
bpplschedrep 367
bpplschedwin 378
bppolicynew 381
bpps 390
bprd 395
bprecover 397
bprestore 400
bpretlevel 417
bpschedule 420
bpschedulerep 428

bpsetconfig 435
bpstsinfo 438
bpstuadd 444
bpstudel 456
bpstulist 459
bpsturep 467
bptestbpcd 477
bptestnetconn 482
bptpcinfo 488
bpup 493
bpverify 494
cat_convert 504
Utilitaire cat_export 511
Utilitaire cat_import 514
configurePorts 516
configureTPCerts 518
create_nbdb 520
csconfig cldinstance 523
csconfig cldprovider 545
csconfig meter 547
csconfig throttle 549
duplicatetrace 554
importtrace 558
jbpSA 562
jnbSA 565
ltid 568
manageClientCerts 570
mklogdir 573
nbauditreport 575
nbcatsync 583
NBCC 586
NBCCR 592
nbcertcmd 595
nbcertupdater 604
nbcldutil 608
nbcloudrestore 611
nbcomponentupdate 615
Commande nbcplogs 622
nbdb_admin 626
nbdb_backup 631
nbdb_move 633
nbdb_ping 635
nbdb_restore 636

nbdb_unload 638
nbdbms_start_server 641
nbdbms_start_stop 642
nbdc 643
nbdecommission 646
nbdelete 649
nbdeployutil 653
nbdevconfig 661
nbdevquery 674
nbdiscover 681
nbdna 686
nbemm 690
nbemmcmd 691
nbfindfile 710
nbfirescan 714
nbftadm 716
nbftconfig 717
Commande nbgetconfig 728
nbhba 732
nbholdutil 735
nbhostidentity 738
nbhostmgmt 742
nbhypervtool 749
nbinstallcmd 751
nbjm 754
nbkmsutil 756
Commande nboraadm 761
nborair 766
nbpem 769
nbpemreq 771
nbperfchk 775
nbplupgrade 779
nbrb 782
Commande nbrbutil 783
nbregopsc 789
nbreplicate 791
nbrepo 794
nbrestorevm 796
nbseccmd 817
nbsetconfig 824
Commande nbsnapimport 826
Commande nbsnapreplicate 828
nbsqladm 831

nbstl 838
nbstlutil 848
nbstop 859
nbsu 862
nbsvrgrp 866
resilient_clients 869
restoretrace 870
Commande stopltid 872
tl4d 873
tl8d 876
tl8cd 880
tldd 885
tldcd 890
tlhd 894
tlhcd 899
tlmd 904
tpautoconf 907
tpclean 911
tpconfig 915
tpext 938
tpreq 940
tpunmount 943
verifytrace 945
vltadm 949
vltcontainers 951
vlteject 957
vltinject 962
vltoffsitemedia 965
vltopmenu 970
vltrun 972
vmadd 978
vmchange 982
vmcheckxxx 990
vmd 993
vmdelete 996
vmoprcmd 998
vmphyinv 1004
vmpool 1008
vmquery 1011
vmrule 1016
vmupdate 1019
vnetd 1022
vssat 1023

vwcp_manage 1031
vxlogcfg 1033
vxlogmgr 1042
vxlogview 1048
W2KOption 1057

Index 1060

Chapitre 1

Introduction

Ce chapitre traite des sujets suivants :

- A propos des commandes de NetBackup
- Navigation dans les niveaux de menu
- Conventions des commandes NetBackup
- Remarques sur les commandes de NetBackup Media Manager
- Mises à jour IPv6
- Suppression de la commande nbexecute

A propos des commandes de NetBackup

Ce document contient toutes les commandes de page de manuel de NetBackup. Vous pouvez trouver une version imprimable de chaque commande rapidement et facilement sans rechercher dans les divers livres de la bibliothèque de NetBackup.

Ce document contient des informations détaillées sur des commandes qui fonctionnent sur les systèmes UNIX et Windows. Si certaines informations concernent uniquement les systèmes UNIX et non les systèmes Windows, cela est précisé.

Chaque commande contient une description rapide de la fonction principale de la commande, une synthèse, et une description de chacune des options listées dans la synthèse. Certaines commandes contiennent également des remarques, des valeurs retournées, des exemples, etc.

Ce document inclut les commandes du serveur NetBackup et du serveur Enterprise NetBackup. Dans la plupart des cas, les commandes concernent les deux produits de NetBackup. Il y a cependant des cas où certaines parties ou options d'une commande s'appliquent spécifiquement à un seul produit, par exemple le serveur

Enterprise NetBackup. Dans ces situations, une remarque est insérée dans le texte pour identifier ces informations comme relatives uniquement à un des produits NetBackup.

Navigation dans les niveaux de menu

Lorsqu'il est question de navigation à travers plusieurs niveaux de menu, le signe "supérieur à" (>) est utilisé pour indiquer une action continue. L'exemple suivant montre comment > est utilisé pour condenser une série de sélections de menu en une étape :

Démarrer > Programmes > Veritas NetBackup > NetBackup Administration Console.

Les actions correspondantes peuvent être décrites de manière plus détaillée comme suit :

1. Cliquer sur **Démarrer** dans la barre des tâches.
2. Déplacer le curseur sur **Programmes**.
3. Déplacez le curseur vers la droite et mettez **Veritas NetBackup** en surbrillance.
4. Déplacer votre curseur vers la droite. Mettez en surbrillance **NetBackup Administration Console** puis cliquez dessus.

Conventions des commandes NetBackup

Ce document utilise les conventions suivantes pour décrire les commandes spécifiques à NetBackup.

Exécutez les commandes suivantes dans "l'invite de commande" pour voir les résultats.

- L'option `-help` (`-h`) affiche un message sur l'utilisation de la ligne de commande lorsque c'est la seule option de la ligne de commande. Par exemple :

  ```
  bpclient -help
  ```

- Les crochets [ ] indiquent que le composant de la ligne de commande situé à l'intérieur est facultatif.
- Les accolades {} indiquent une association entre les options situées à l'intérieur. Par exemple, {opt1 [… optn opt2]} signifie que si la commande contient opt1, alors elle peut facultativement contenir opt2...optn.
- Une barre verticale | sépare des arguments facultatifs parmi lesquels l'utilisateur peut choisir. Par exemple, si une commande a le format suivant, vous pouvez choisir `arg1` ou `arg2` (mais pas les deux à la fois) :

```
command [ arg1 | arg2 ]
```

- Une police italique indique des informations entrées par l'utilisateur. Par exemple, l'utilisateur fournit la politique, la planification et le nom de fichier dans la commande suivante :

  ```
  bpbackup -p policy -s schedule filename
  ```

- Les points de suspension (...) signifient que vous pouvez répéter le paramètre précédent. Soit par exemple la commande suivante :

  ```
  bpbackup [-S master_server [,master_server,...]] filename
  ```

  Ici, l'option `-S` requiert le premier nom de serveur principal. Des noms supplémentaires peuvent être ajoutés, séparés par des virgules, et peuvent être suivis d'un nom de fichier, comme dans :

  ```
  bpbackup -S mars,coyote,shark,minnow memofile.doc
  ```

Remarques sur les commandes de NetBackup Media Manager

En outre, Media Manager fournit les ensembles de commandes suivants qui servent à la gestion des périphériques ; le service NetBackup Device Manager (`ltid`) démarre ou arrête ces commandes en fonction des besoins.

- `tpreq` et `tpunmount` sont des commandes utilisateur pour effectuer des montages et des démontages de bande pour des lecteurs configurés.
- `tpautoconf`, `tpclean`, `tpconfig` et `vmoprcmd` sont des commandes d'administration pour la gestion de périphériques.
- `vmadd`, `vmchange`, `vmcheckxxx`, `vmdelete`, `vmpool`, `vmquery`, `vmrule`, et `vmupdate` sont des commandes d'administration pour la gestion de médias

Mises à jour IPv6

NetBackup ne prend pas en charge l’utilisation des adresses IPv6 dans lesquelles vous pouvez spécifier un nom d’hôte (par exemple : `2001:db8:85a3:8d3:1319:8a2e:370:7348`). Si un nom d’hôte est requis, NetBackup ne prend pas en charge l’utilisation d’une adresse IPv6. Cette règle s’applique même si les noms d’hôte peuvent renvoyer à des adresses IPv6 via le DNS, les fichiers d’hôtes locaux ou tout autre moyen.

Seules les commandes et les options NetBackup ci-après vous permettent de saisir une adresse IPv6 :

- option `bpclntcmd -ip`
- option `manageClientCerts -IP`
- `bpcluster VIRTUALADDRESS`
- toutes les références `csconfig cldinstance` au `nom d'hôte` ou à l'`adresse IP`
- option `nbhostmgmt -host`
- option `bptestnetconn -H`

Seuls les paramètres `bp.conf` qui sont affichés autorisent les adresses IPv6. Tous les autres paramètres suivent les mêmes règles que les options de ligne de commande :

- `PREFERRED_NETWORK`
- `RESILIENT_NETWORK`
- `VXSS_NETWORK`
- `THROTTLE_BANDWIDTH`

Suppression de la commande nbexecute

Depuis la version 8.1.2, la commande `nbexecute` est supprimée. Cette commande servait à lancer des opérations LiveUpdate. Depuis l'introduction de politiques VxUpdate et de politiques de déploiement, cette commande est obsolète.

Si vous utilisez une ancienne version de NetBackup et que vous avez besoin d'informations sur l'utilisation de la commande `nbexecute`, veuillez consulter les versions précédentes du *Guide de référence des commandes NetBackup*.

Annexe A

Commandes NetBackup

Cette annexe traite des sujets suivants :

- acsd
- add_media_server_on_clients
- backupdbtrace
- backuptrace
- bmrc
- bmrconfig
- bmrepadm
- bmrprep
- bmrs
- bmrsrtadm
- bp
- bparchive
- bpbackup
- bpbackupdb
- bpcatarc
- bpcatlist
- bpcatres
- bpcatrm

- bpcd
- bpchangeprimary
- bpclient
- bpclimagelist
- bpclntcmd
- bpclusterutil
- bpcompatd
- bpconfig
- bpdbjobs
- bpdbm
- bpdgclone
- bpdown
- bpduplicate
- bperror
- bpexpdate
- bpfis
- bpflist
- bpgetconfig
- bpgetdebuglog
- bpimage
- bpimagelist
- bpimmedia
- bpimport
- bpinst
- bpkeyfile
- bpkeyutil
- bplabel

- bplist
- bpmedia
- bpmedialist
- bpminlicense
- bpnbat
- bpnbaz
- bppficorr
- bpplcatdrinfo
- bpplclients
- bppldelete
- bpplinclude
- bpplinfo
- bppllist
- bpplsched
- bpplschedrep
- bpplschedwin
- bppolicynew
- bpps
- bprd
- bprecover
- bprestore
- bpretlevel
- bpschedule
- bpschedulerep
- bpsetconfig
- bpstsinfo
- bpstuadd

- bpstudel
- bpstulist
- bpsturep
- bptestbpcd
- bptestnetconn
- bptpcinfo
- bpup
- bpverify
- cat_convert
- Utilitaire cat_export
- Utilitaire cat_import
- configurePorts
- configureTPCerts
- create_nbdb
- csconfig cldinstance
- csconfig cldprovider
- csconfig meter
- csconfig throttle
- duplicatetrace
- importtrace
- jbpSA
- jnbSA
- ltid
- manageClientCerts
- mklogdir
- nbauditreport
- nbcatsync

- NBCC
- NBCCR
- nbcertcmd
- nbcertupdater
- nbcldutil
- nbcloudrestore
- nbcomponentupdate
- Commande nbcplogs
- nbdb_admin
- nbdb_backup
- nbdb_move
- nbdb_ping
- nbdb_restore
- nbdb_unload
- nbdbms_start_server
- nbdbms_start_stop
- nbdc
- nbdecommission
- nbdelete
- nbdeployutil
- nbdevconfig
- nbdevquery
- nbdiscover
- nbdna
- nbemm
- nbemmcmd
- nbfindfile

- nbfirescan
- nbftadm
- nbftconfig
- Commande nbgetconfig
- nbhba
- nbholdutil
- nbhostidentity
- nbhostmgmt
- nbhypervtool
- nbinstallcmd
- nbjm
- nbkmsutil
- Commande nboraadm
- nborair
- nbpem
- nbpemreq
- nbperfchk
- nbplupgrade
- nbrb
- Commande nbrbutil
- nbregopsc
- nbreplicate
- nbrepo
- nbrestorevm
- nbseccmd
- nbsetconfig
- Commande nbsnapimport

- Commande nbsnapreplicate
- nbsqladm
- nbstl
- nbstlutil
- nbstop
- nbsu
- nbsvrgrp
- resilient_clients
- restoretrace
- Commande stopltid
- tl4d
- tl8d
- tl8cd
- tldd
- tldcd
- tlhd
- tlhcd
- tlmd
- tpautoconf
- tpclean
- tpconfig
- tpext
- tpreq
- tpunmount
- verifytrace
- vltadm
- vltcontainers

- vltejecct
- vltinject
- vltoffsitemedia
- vltopmenu
- vltrun
- vmadd
- vmchange
- vmcheckxxx
- vmd
- vmdelete
- vmoprcmd
- vmphyinv
- vmpool
- vmquery
- vmrule
- vmupdate
- vnetd
- vssat
- vwcp_manage
- vxlogcfg
- vxlogmgr
- vxlogview
- W2KOption

acsd

`acsd` – Daemon de système de cartouche automatisé (ACS) (UNIX) ou processus (Windows)

Synopsis

```
acsd [-v]
```

Sur les systèmes UNIX, le chemin d'accès à cette commande est /usr/openv/volmgr/bin/

Sur les systèmes Windows, le chemin d'accès à cette commande est *chemin_installation*\Volmgr\bin\

DESCRIPTION

La commande `acsd` se connecte par le bais d'une interface au composant Media Manager pour monter et démonter automatiquement les bandes sous le contrôle du système de cartouche automatisé (ACS). Si la gestion des médias et des périphériques de la console d'administration affiche des lecteurs dans un robot ACS, le daemon NetBackup Device Manager `ltid` ou le service correspondant (Windows) exécute la commande `acsd`. Lorsque vous arrêtez le daemon `ltid`, vous arrêtez également la commande `acsd`.

Sur les systèmes UNIX, démarrez ou arrêtez `acsd` indépendamment de `ltid` à l'aide de `/usr/openv/volmgr/bin/vmps` ou de la commande `ps` de votre serveur pour identifier l'ID de processus `acsd`. Ensuite, saisissez les commandes suivantes :

```
kill acsd_pid
/usr/openv/volmgr/bin/acsd [-v] &
```

La commande `acsd` envoie des demandes au processus d'interface de serveur de stockage ACS (`acsssi`). Elle communique avec le serveur qui contrôle ACS.

Pour les systèmes d'exploitation Windows, la commande `acsd` envoie des demandes au service STK LibAttach. Ce service communique avec le serveur qui contrôle ACS.

Lorsque la connexion est établie, la commande `acsd` démarre le robot ACS et peut monter ou démonter des bandes. En cas de problèmes de connexion ou d'erreurs ACS, la commande `acsd` arrête le robot. Lorsque le robot est arrêté, la commande `acsd` est toujours en cours d'exécution et redémarre le robot à l'état DEMARRÉ lorsque le problème est résolu.

Utilisez les éléments suivant pour assigner et configurer des lecteurs dans le composant Media Manager : numéro ACS, numéro LSM, numéro de volet et numéro de lecteur.

Configurez le nettoyage des lecteur des robots ACS à l'aide la bibliothèque de logiciel ACS. Vous ne pouvez pas définir les volumes de nettoyage à l'aide du composant Media Manager. De plus, vous ne pouvez pas utiliser la commande `tpclean` pour nettoyer des lecteurs contrôlés par le robot ACS.

Sur les systèmes UNIX, le numéro de port de service Internet de `acsd` doit se trouver sous `/etc/services`. Si vous utilisez un service NIS, ajoutez l'entrée correspondante dans le fichier `/etc/services` de cet hôte dans la base de données de serveurs maître NIS des services. Il s'agit par défaut du numéro de port de service 13702.

Pour les systèmes d'exploitation Windows, le numéro de port de service Internet de la commande `acsd` doit se trouver sous le chemin suivant : `%SystemRoot%\system32\pilotes\etc.\services`. Il s'agit par défaut du numéro de port de service 13702.

Remarque : Cette commande s'applique seulement au serveur Enterprise NetBackup.

OPTIONS

`-v` Cette option est utilisée sur des systèmes UNIX seulement. Elle consigne les informations de débogage à l'aide de la commande `syslogd`. Si vous démarrez le daemon `ltid` avec l'option `-v`, vous démarrez également la commande `acsd` avec l'option `-v`.

ERREURS

Sur les systèmes d'exploitation UNIX, `acsd` renvoie un message d'erreur si une copie d'`acsd` est en cours d'exécution. Le composant Media Manager consigne les erreurs ACS et de réseau dans la commande `syslogd`. Les entrées sont ajoutées au journal lors des phases de démarrage et d'arrêt. La commande `acsssi` consigne les informations dans un fichier journal sous le répertoire `/usr/openv/volmgr/debug/acsssi`.

Pour les systèmes d'exploitation Windows, le composant Media Manager consigne les erreurs réseau et ACS dans le journal des événements des applications Windows. Des entrées sont également insérées dans le journal lorsque l'état passe de DEMARRÉ à ARRÊTÉ.

VOIR AUSSI

Se reporter à ltid à la page 568.

Se reporter à tpconfig à la page 915.

add_media_server_on_clients

`add_media_server_on_clients` – ajoute un serveur de médias sur des clients

Synopsis

`add_media_server_on_clients`

`Sur les systèmes UNIX, le chemin d'accès à cette commande est /usr/openv/netbackup/bin/.`

`Sur les systèmes Windows, le chemin de répertoire vers cette commande est` *`install_path`*`\NetBackup\bin\`

DESCRIPTION

Exécutez la commande `add_media_server_on_clients` d'un serveur NetBackup pour synchroniser la liste de serveurs de la configuration de serveur avec les listes de serveurs sur les clients connus.

La commande `add_media_server_on_clients` essaye de se connecter à tous les clients configurés (les clients qui sont listés dans les politiques de sauvegarde).

Pour chaque client auquel elle peut se connecter, `add_media_server_on_clients` met à jour la configuration de client (s'il y a lieu) pour inclure tous les serveurs de la configuration de serveur.

backupdbtrace

`backupdbtrace` – traçage de journaux de débogage des travaux de `backupdb` (sauvegarde de catalogue d'image)

Synopsis

backupdbtrace [-server *nom*] [-job_id *nombre*] [-start_time *hh:mm:ss*] [-end_time *hh:mm:ss*] *mmjjaa* [*mmjjaa* ...]

Sur les systèmes UNIX, le chemin d'accès à cette commande est /usr/openv/netbackup/bin/admincmd/

Sur les systèmes Windows, le chemin d'accès à cette commande est *chemin_d'accès*\NetBackup\bin\admincmd\

DESCRIPTION

L'utilitaire `backupdbtrace` consolide les messages de journal de débogage pour les travaux de sauvegarde de base de données spécifiés et les enregistre sur la sortie standard. Il les trie alors par heure. `backupdbtrace` essaye de compenser les modifications de fuseau horaire et la dérive d'horloge entre les serveurs distants et les clients.

Au minimum, vous devez activer la consignation de débogage pour l'administrateur sur le serveur maître et pour `bptm` et `bpbkar` sur le serveur de médias. Pour les meilleurs résultats, définissez le niveau de consignation détaillée sur 5 et activez la consignation de débogage pour les éléments suivants en plus des processus déjà identifiés :

- `bpdbm` sur le serveur maître
- `bpcd` sur tous les serveurs

`backupdbtrace` utilise l'option `-job_id` comme critère unique pour sélectionner le travail de `backupdb` à tracer. Si `-job_id` n'est pas utilisé, alors `backupdbtrace` sélectionne tous les travaux de `backupdb` qui ont démarré les jours que l'horodatage (*mmddyy*) a spécifiés. Utilisez les options `-start_time` et `-end_time` pour examiner les journaux de débogage dans l'intervalle de temps spécifié.

L'utilitaire `backupdbtrace` dirige les messages d'erreur vers le flux d'erreur standard.

OPTIONS

`-server`

Nom du serveur de médias où la commande `backupdb` est lancée. Le nom de l'hôte local représente la valeur par défaut.

`-job_id`

Numéro de l'ID du travail `backupdb` à analyser. Vous pouvez spécifier un ID de travail quelconque en tant que paramètre par défaut.

`-start_time`

Horodatage de début d'analyse des journaux. Le paramètre par défaut est 00:00:00.

`-end_time`

Horodatage de fin d'analyse des journaux. Le paramètre par défaut est le suivant : 23:59:59.

`jjmmaaa`

Un ou plusieurs horodatages de jour. Cette option identifie les noms de fichier journal à analyser (log.mmddyy pour UNIX, mmddyy.log pour Windows).

FORMAT DE SORTIE

Ce qui suit est le format d'une ligne de sortie :

horodatage.ms.programme.séquenceordinateurlog_line

`daystamp`

Le jour de génération du journal au format *yyyymmdd*.

`millisecs`

Nombre de millisecondes depuis minuit sur l'ordinateur local.

`programme`

Le nom du programme (par exemple, BPBKAR) étant consigné.

`sequence`

Numéro de la ligne du fichier du journal de débogage.

`computer`

Nom du serveur ou du client NetBackup.

`ligne_journal`

La ligne qui s'affiche dans le fichier du journal de débogage.

EXEMPLES

Exemple 1 - Analyse du journal d'un travail `backupdb` ayant comme ID de travail 5 qui a été exécuté le 6 mai 2013.

```
# backupdbtrace -job_id 5 050613
```

Exemple 2 : Analyse du journal de tous les travaux `backupdb` qui ont été exécutés le 5 août 2012 et le 17 août 2013.

```
# backupdbtrace 080512 081713
```

backuptrace

`backuptrace` – consolide les journaux de débogage pour un travail de NetBackup

Synopsis

backuptrace [-master_server *nom*] [-job_id *number*] [-birth_time *nombre*] [-policy_name *nom*] [-client_name *nom*] [-start_time *hh:mm:ss*] [-end_time *hh:mm:ss*] mmddyy [*mmjjaa...*]

Sur les systèmes UNIX, le chemin d'accès à cette commande est /usr/openv/netbackup/bin/admincmd/

Sur les systèmes Windows, le chemin d'accès à cette commande est *chemin_d'accès*\NetBackup\bin\admincmd\

DESCRIPTION

L'utilitaire `backuptrace` consolide les journaux de débogage pour le travail ou les travaux spécifiés de NetBackup. Les messages de journal de débogage concernant les travaux de sauvegarde spécifiés sont enregistrés sur la sortie standard. Ils sont ensuite triés par heure. L'utilitaire `backuptrace` essaye de compenser les modifications de fuseau horaire et la dérive d'horloge entre les serveurs distants et les clients. La sortie est formatée de sorte que vous puissiez plus facilement trier ou grouper par horodatage, nom du programme, nom du serveur ou nom du client.

Au minimum, vous devez activer la consignation de débogage pour ce qui suit :

- `nbjm` sur le serveur maître
- `bpbrm`, `bptm` et `bpdm` sur le serveur de médias
- `bpbkar` sur le client

Pour les meilleurs résultats, définissez le niveau de consignation détaillée sur 5 et activez la consignation de débogage pour les éléments suivants en plus des processus déjà identifiés :

- `bpdbm` et `bprd` sur le serveur maître
- `bpcd` sur tous les serveurs et clients

Utilisez l'utilitaire `backuptrace` pour le système de fichiers, l'extension de base de données et les travaux de sauvegarde de méthode de sauvegarde de remplacement.

OPTIONS

`-master_server name`

Nom du serveur maître. Vous pouvez spécifier un nom d'hôte local quelconque en tant que paramètre par défaut.

`-job_id number`

Numéro de l'ID du travail de sauvegarde à analyser.

`-birth_time number`

Date de création (en secondes depuis 1970) du travail de sauvegarde à analyser.

`-policy_name name`

Nom de la politique des travaux à analyser.

`-client_name name`

Nom du client des travaux à analyser.

`-start_time hh:mm:ss`

Horodatage de début d'analyse des journaux.

`-end_time hh:mm:ss`

Horodatage de fin d'analyse des journaux.

`mmddyy [mmddyy]`

Un ou plusieurs horodatages de jour. Cette option identifie les noms de fichier journal à analyser (log.mmddyy pour UNIX, mmddyy.log pour Windows).

REMARQUES

Les journaux de Media Manager n'ont pas été analysés.

EXEMPLES

```
backuptrace -job_id 289 041105 > /tmp/job.log.289
```

```
backuptrace -policy_name weekly_bkups 051205 >/tmp/jobs.weekly_bkups
```

Utilisez cet utilitaire pour consolider les journaux pour tous les travaux qui sont démarrés pour la politique *weekly_bkups* à la date spécifiée. Utilisez les arguments `-start_time`/`-end_time` pour limiter la fenêtre pour laquelle les travaux doivent être évalués.

bmrc

`bmrc` – envoi de demandes au daemon de serveur Bare Metal Restore

Synopsis

bmrc -operation change -resource { restoretask | discovertask } [-client *nom_client*] -state *code_numérique* -progress *code_numérique*

bmrc -operation complete -resource { restoretask | discovertask } [-client *nom_client*] -state *code_état_numérique*

bmrc -operation create -resource log [-client *nom_client*]

bmrc -operation create -resource message [-client *nom_client*] -msg *texte_message*

bmrc -operation pull -resource { info | procedure } [-client *nom_client*] -source *nom_fichier_source* -destination *nom_fichier_destination*

Sur les systèmes UNIX, le chemin d'accès à cette commande est /usr/openv/netbackup/bin/.

Sur les systèmes Windows, le chemin de répertoire vers cette commande est *install_path*\NetBackup\bin\

DESCRIPTION

Le programme client `bmrc` est exécuté sur un client Bare Metal Restore (BMR) et envoie des demandes au daemon de serveur BMR. L'opération et la ressource sont spécifiées en tant qu'arguments.

Lorsque vous lancez la commande `bmrc` à partir d'une procédure externe dans l'environnement de réparation d'un client de restauration, spécifiez le chemin d'accès de la commande `bmrc` comme suit :

Pour les systèmes UNIX : `/usr/openv/netbackup/bin`

Pour les systèmes d'exploitation Windows : `%SystemDrive%\BMR\NBU\bin`

Sur les systèmes Windows, lors de la première étape de la procédure externe de démarrage, la commande `bmrc` se trouve sous *chemin_d'installation*\NetBackup\bin.

OPTIONS

`-client` *`nom_client`*

Nom du client Bare Metal Restore.

Sur les systèmes d'exploitation UNIX, l'option *-client* est facultative si l'entrée `CLIENT_NAME` est définie dans le fichier `/usr/openv/netbackup/bp.conf` sur le système client.

`-destination` *`nom_fichier_destination`*

Dans une opération `pull`, le nom du chemin d'accès du fichier à créer sur l'hôte local.

`-msg` *`texte_message`*

Texte contenant un message à ajouter au journal sur le serveur.

`-operation` *`nom_opération`*

Une opération à effectuer :

```
change
complete
create
pull
```

`-progress` *`code_numérique`*

Un code d'état numérique utilisé en interne par l'application Bare Metal Restore.

`-resource` *`nom_ressource`*

Une ressource sur laquelle exécuter l'opération :

```
discovertask
info
log
message
procedure
restoretask
```

`-source` *`nom_fichier_source`*

Dans une opération `pull`, le nom du fichier à extraire de la base de données.

`-state` *`code_numérique`*

Un code d'état numérique utilisé en interne par l'application Bare Metal Restore.

EXEMPLES

Exemple 1 - Modification de l'état d'une tâche de découverte :

```
# bmrc -operation change -resource discovertask -client clientName
-state numericCode -progress numericCode
```

Exemple 2 - Modification de l'état d'une tâche de restauration :

```
# bmrc -operation change -resource restoretask -client clientName
-state numericCode -progress numericCode
```

Exemple 3 - Achèvement d'une tâche de découverte et définition d'un code d'état final :

```
# bmrc -operation complete -resource discovertask -client clientName
-status numericStatus
```

Exemple 4 - Achèvement d'une tâche de restauration et définition d'un code d'état final :

```
# bmrc -operation complete -resource restoretask -client clientName
-status numericStatus
```

Exemple 5 - Création d'un journal sur le serveur à partir d'une entrée standard vers cette commande :

```
# bmrc -operation create -resource log -client clientName
```

Exemple 6 - Création d'un message ajouté à un journal sur le serveur :

```
# bmrc -operation create -resource message -client clientName -msg
message text
```

Exemple 7 - Extraction d'un fichier du serveur :

```
# bmrc -operation pull -resource info -client clientName -source
sourceFileName -destination destinationFileName
```

Exemple 8 - Extraction d'une procédure externe du serveur :

```
# bmrc -operation pull -resource procedure -client clientName
-source sourceFileName -destination destinationFileName
```

REMARQUES

Si vous utilisez NetBackup access management et si les informations d'authentification de l'utilisateur et de l'ordinateur expirent, renouvelez-les avant d'exécuter les opérations de préparation à la restauration. Utilisez la commande `bpnbat -Login` pour renouveler vos informations d'authentification utilisateur. Utilisez la commande `bpnbat -LoginMachine` pour renouveler les informations d'authentification de l'ordinateur.

Spécifiez `-?` pour afficher des indications sur la syntaxe de la commande lorsqu'il s'agit de la seule option de la ligne de commande.

bmrconfig

`bmrconfig` – modification des paramètres de configuration

Synopsis

bmrconfig -help [-resource *type_ressource* [-platform win | hp | aix | solaris | linux] [-manager ldm | lvm | native | sfw | svm | vxvm | zfs] [-operation add | change | clearALL | delete | display | list | map]]

bmrconfig -operation verify -client *nom_client* -configuration *nom_configuration*

bmrconfig -operation initialize -resource disk | network | device | all -client *nom_client* -configuration *nom_configuration* -sourceconfiguration *nom_configuration_découvert*

bmrconfig -operation initialize -resource disk | network | device | all -client *nom_client* -configuration *nom_configuration* -sourceclient *nom_client_source* -sourceconfiguration *nom_configuration_source*

bmrconfig -operation initialize -resource driver -client *nom_client* -configuration *nom_configuration*

bmrconfig -operation add | change | clearALL | delete | display | list | map -resource *type_ressource* [-name *nom_ressource*] [-manager ldm | lvm | native | sfw | svm | vxvm] -client *nom_client* -configuration *nom_configuration* [-attributes "key=value" ["key=value" ...]]

Sur les systèmes UNIX, le chemin d'accès à cette commande est /usr/openv/netbackup/bin/.

Sur les systèmes Windows, le chemin de répertoire vers cette commande est *install_path*\NetBackup\bin\

DESCRIPTION

La commande `bmrconfig` modifie la configuration du système, du réseau, du volume, du pilote et des paramètres NetBackup. La configuration actuelle en lecture seule et la configuration détectée ne peuvent pas être modifiées. Utilisez la commande `bmrs` pour créer une copie d'une configuration que vous pouvez modifier.

OPTIONS

`-attributes`

Les attributs de la ressource sont spécifiés comme paires nom-valeur. Le nom sera toujours une chaîne alphanumérique. La valeur est de forme libre mais doit figurer entre guillemets si elle contient des espaces ou des caractères interprétés par le shell. Pour déterminer le jeu spécifique des attributs qui s'appliquent à une ressource, utilisez `bmrconfig -operation list -resource` *`type_ressource`*.

Voici quelques attributs spécifiques à Solaris ZFS :

`-cache`*périphérique* - périphérique de mise en cache le cas échéant.

`-copies`*nombre de copies* - s'applique uniquement à la structure en miroir

`-devtype` - les types de périphérique possibles sont les suivants :

- `concat` - structure de concaténation
- `mirror` - structure de miroir
- `raidz1` - structure raidz1
- `raidz2` - structure raidz2
- `raidz3` - structure raidz3

`-disk`*nom de disque* - nom de disque à utiliser. Fournissez un nom de disque pour chaque disque utilisé.

`-log`*périphérique* - périphérique de journalisation le cas échéant.

`-slice`*nom de partition* - nom de partition à utiliser. Fournissez un nom de partition pour chaque partition utilisée.

`-spare` - périphérique de secours le cas échéant.

`-storagepool`*nom du pool de stockage ZFS* - fournit un nom de pool de stockage ZFS pendant les opérations ZFS et de volume.

`-client` *`nom_client`*

Nom de client NetBackup.

`-configuration` *`nom_configuration`*

Configuration à utiliser.

`-force`

Force la suppression d'une ressource et de toutes les ressources dépendantes.

`-initialize`

Initialise la configuration BMR sur un client spécifié.

`-manager`

Gestionnaire de volumes qui contrôle la ressource. Les gestionnaires de volumes sont les suivants :

`ldm` : gestionnaire de disques logiques Windows

`lvm` : gestionnaire de volumes logiques AIX ou HP-UX

`native` : gestionnaire de volumes natif au système d'exploitation

`sfw` : Veritas Storage Foundation pour Windows

`svm` : Solaris Volume Manager

`vxvm` : Veritas Volume Manager

`zfs` - ZFS Volume Manager

`-name` *`nom_ressource`*

Nom de la ressource sur laquelle opérer. Les divers gestionnaires de volumes déterminent les caractères valides dans un nom de ressource.

`-operation` *`nom_opération`*

Opération à effectuer. Les options disponibles sont les suivantes :

`add` : ajoute une ressource à la configuration

`change` : modifie les attributs spécifiques à une ressource

`clearALL` - supprime toutes les ressources sauf les disques d'un groupe de disques

`delete` : supprime une ressource de la configuration

`display` : imprime les informations de niveau élevé à propos de la ressource

`help` : imprime les ressources requises ainsi que les attributs et valeurs facultatifs

`initialize` : initialise le matériel d'une configuration à partir d'une configuration découverte

`list` : imprime toutes les instances du type de ressource spécifié

`map` : mappe une ressource qui inclut des ressources dépendantes, à partir de la configuration initiale vers la configuration de travail

`verify` : vérifie si une configuration possède suffisamment de données pour qu'une restauration réussisse

`-platform win | hp | aix | solaris | linux`

Plate-forme de la ressource spécifiée. Utilisé avec `-help` seulement.

`-resource` *`type_ressource`*

Type de la ressource sur laquelle l'opération est exécutée. Les types de ressource sont les suivants :

`all` : toutes les ressources

`accesspath` : un chemin d'accès Windows

`disk` : un périphérique de stockage physique

`diskgroup` : un regroupement logique des disques

`diskset` : un jeu de disques Solaris Volume Manager

`driveletter` : une lettre de lecteur Windows

`esm` : identité de client de sauvegarde

`filesystem` : système de fichiers pour UNIX et Windows

`gateway` : une passerelle réseau

`host` : un serveur réseau

`hotfix` : un hotfix Windows

`hotsparepool` : un ensemble de tranches qui sont utilisées pour le basculement de SVM

`ip` : identité de réseau

`license` : une clé de licence de produit

`logicaldrive` : une partition étendue de Windows ; le premier ajoute implicitement le conteneur

`logicalvolume` : un volume logique AIX ou HP-UX

`metadb` : une tranche de réplique de base de données SVM

`mountpoint` : un chemin d'accès qui sert de point d'accès à un volume

`msd` : un pilote de mémoire de masse

`multidevice` : un multipériphérique Linux

`nativedisk` : ressource de disques Solaris Native

`nativepart` : ressource de partition Solaris Native

`network` : un sous-réseau

`nic` : un pilote de carte d'interface réseau

`nicpkg` : un pilote de carte d'interface réseau

`partition` : partition principale de Windows

`physical volume` : un volume physique AIX ou HP-UX

`slice` : une tranche Solaris ; équivalent au volume

`softpart` : une partition logicielle de SVM

`volume` : une division logique d'un disque ou d'un groupe de disques

`volumegroup` : un groupe de volumes AIX ou HP-UX

`zfsfilesystem` - système de fichiers ZFS

`zfsstoragepool` - pool de stockage ZFS

`zfsvolume` - volume ZFS

`-sourceconfiguration` *`nom_configuration_source`*

Configuration qui est la source dans une opération initialisée de configuration.

`-sourceclient` *`nom_client_source`*

Client qui sert de source dans une opération initialisée de configuration. Si un client source n'est pas spécifié, la configuration provient de la liste de configurations découvertes.

EXEMPLES

Exemple 1 - Liste des volumes physiques dans une configuration pour le client aixp31 :

```
# bmrconfig -operation list -resource physical volume -configuration
current -client aixp31
```

Exemple 2 - Mappage des partitions natives sur Solaris :

```
# bmrconfig -op map -re nativepart -name /dev/dsk/c1t0d0p1 -client
client1 -config config1 -attributes disk=/dev/dsk/c1t1d0p0
percent=50 partid=191 active=true
```

Exemple 3 - Liste des groupes de volumes dans une configuration pour le client aixp31 :

```
# bmrconfig -operation list -resource volume group -configuration
current -client aixp31
```

Exemple 4 - Affichage des attributs d'un groupe de volumes pour le client aixp31 :

```
# bmrconfig -operation display -resource volume group -configuration
current -client aixp31 -name rootvg
```

Exemple 5 - Initialisation de la nouvelle configuration avec le matériel découvert pour le client aixp31 :

```
# bmrconfig -operation initialize -resource config -configuration
mynew -client aixp31 -sourceconfiguration discover
```

Exemple 6 - Ajout d'un groupe de volumes à une configuration pour le client aixp31 :

```
# bmrconfig -operation add -configuration mynew -client aixp31
-resource volume group -name rootvg -attributes physical
volume=hdisk1
```

Exemple 7 - Ajout d'un disque à un groupe de volumes pour le client aixp31 (requiert une liste complète des volumes physiques à spécifier) :

```
# bmrconfig -operation modify -configuration my new -client aixp31
-resource volume group -name rootvg -attributes physical
volume=hdisk1 physical volume=hdisk0
```

Exemple 8 - Suppression d'un volume physique d'un groupe de volumes pour le client aixp31 :

```
# bmrconfig -operation modify -configuration my new -client aixp31
-resource volume group -name rootvg -attributes physical
volume=hdisk0
```

Exemple 9 - Mappage d'un groupe de volumes à partir de la configuration initiale pour le client `aixp31` :

```
# bmrconfig -operation map -configuration my new -client aixp31
-resource volume group -name rootvg
```

Exemple 10 - Sous UNIX, mappage d'un pool de stockage ZFS configuré dans une structure en miroir qui fournit trois copies :

```
# bmrconfig -operation map -resource zfsstoragepool -client solbox
-config solconfig -namedatapool -attributes devtype=mirror copies=3
spare=/dev/dsk/c1t1d0 cache=/dev/dsk/c1t1d1 log=/dev/dsk/c1t1d2
disk=/dev/dsk/c1t1d3 disk=/dev/dsk/c1t1d4
```

REMARQUES

Si vous utilisez NetBackup access management et si les informations d'authentification de l'utilisateur et de l'ordinateur expirent, renouvelez-les avant d'exécuter les opérations de préparation à la restauration. Utilisez la commande `bpnbat -Login` pour renouveler vos informations d'authentification utilisateur.

Utilisez la commande `bpnbat -LoginMachine` pour renouveler les informations d'authentification de l'ordinateur.

VOIR AUSSI

Se reporter à bmrs à la page 50.

bmrepadm

`bmrepadm` – gestion des procédures externes

Synopsis

bmrepadm [-data] -list [*modèle*]

bmrepadm [-data] -delete *nom_procédure*

bmrepadm [-data] -extract *nom_procédure*

bmrepadm [-data] -add *nom_fichier*

Sur les systèmes UNIX, le chemin d'accès à cette commande est /usr/openv/netbackup/bin/.

Sur les systèmes Windows, le chemin de répertoire vers cette commande est *install_path*\NetBackup\bin\

DESCRIPTION

La commande `bmrepadm` répertorie, ajoute, extrait ou supprime des procédures externes de la base de données. La commande `bmrepadm` est installée et exécutée sur le serveur maître NetBackup disposant d'une licence BMR.

Un nom de procédure (*procedureName*) doit être dans le formulaire *procedureType.clientOs* ou *clientName_procedureType*.

La variable *procedureType* correspond à l'une des chaînes suivantes :

- prediscover
- preformat
- prerestore
- postrestore
- firstboot

La variable *clientOs* correspond à l'une des chaînes suivantes :

- aix
- hp
- linux
- sol

- win

La variable *nom* correspond au nom du client Bare Metal Restore.

OPTIONS

`-add` *`chemin_accès`*

Ajoute la procédure externe dans le chemin d'accès (*chemin_accès*) de la base de données. Le dernier composant du chemin d'accès (*chemin_accès*) doit correspondre au nom d'une procédure externe (*nom_procédure*) valide.

`-data`

Gère un fichier de données spécifié par l'utilisateur de façon arbitraire à la place d'une procédure externe. Cette option remplace également toutes les règles de convention de nommage des valeurs d'argument de procédure et de nom de fichier. Vous pouvez assigner un nom quelconque aux fichiers. Cependant, ce nom ne doit pas être le même qu'un nom de procédure externe valide.

`-delete` *`procedureName`*

Supprime la procédure externe *procedureName* de la base de données. La variable *procedureName* doit être un nom de procédure externe valide.

`-extract` *`procedureName`*

Extrait une procédure externe de la base de données et l'enregistre dans le répertoire en cours. Le nom de procédure doit être une procédure *procedureName* externe valide.

`-list [`*`modèle`*`]`

Affiche les entrées (procédures externes ou fichiers de données de l'utilisateur) de la base de données. Seules les entrées correspondant au *modèle* s'affiche. Si aucun *modèle* n'est spécifié, toutes les entrées de la base de données sont affichées. Le caractère "*" peut être utilisé dans le modèle pour établir une correspondance avec une procédure *procedureName*.

REMARQUES

La commande `bmrepadm` ne valide pas les noms de client. En d'autres termes, vous pouvez ajouter une procédure externe à un client qui n'existe pas.

Si vous utilisez Gestion de l'accès NetBackup et que les informations d'authentification de l'utilisateur et de l'ordinateur expirent, renouvelez-les avant d'exécuter les opérations de préparation à la restauration. Exécutez la commande `bpnbat -Login` pour renouveler les informations d'authentification de l'utilisateur et la commande `bpnbat -LoginMachine` pour renouveler les informations d'authentification de l'ordinateur.

Spécifiez `-?` pour afficher des indications sur la syntaxe de la commande lorsqu'il s'agit de la seule option de la ligne de commande.

EXEMPLES

Exemple 1 - Ajout d'un fichier de données :

```
# bmrepadm -data -add nameNotMatchingEPname
```

Exemple 2 - Liste des fichiers de données :

```
# bmrepadm -data -list
```

Exemple 3 - Ajout d'une procédure externe exécutée sur tous les clients Solaris après la phase de restauration de NetBackup :

```
bmrepadm -add pathname/postrestore.sol
```

Exemple 4 - Ajout d'une procédure externe exécutée avant le formatage des disques sur un client portant le nom `zanzibar` :

```
bmrepadm -add pathname/zanzibar_preformat
```

bmrprep

`bmrprep` – préparation de la restauration ou de la découverte d'un client

Synopsis

bmrprep -restore -client *nom_client* -config *nom_configuration* -srt *nom_srt* [-policy *nom_politique*] [-logging] [-runep] [-systemonly] [-import] [-enddate *date_fin*] [-quickformat]

bmrprep -discover -newconfig *nom_configuration* -srt *nom_srt* [-client *nom_client* -config *nom_configuration*] -address *adresse_client* -default *passerelle_par_défaut* -netmask *masque_réseau* -mac *adresse_mac_client* -server *adresse_serveur_nbu* -console *nom_périphérique_console* -architecture *nom_architecture* [-gateway *passerelle_serveur*] [-logging] [-runep]

Sur les systèmes UNIX, le chemin d'accès à cette commande est /usr/openv/netbackup/bin/.

Sur les systèmes Windows, le chemin de répertoire vers cette commande est *install_path*\NetBackup\bin\

DESCRIPTION

La commande `bmrprep` prépare un client Bare Metal Restore à une procédure de restauration ou de découverte de matériel. Cette commande est exécutée uniquement sur le serveur maître Bare Metal Restore.

OPTIONS

-address *adresse_client*

Clients UNIX uniquement. Adresse IP du client entrée sous forme de numéros séparés par des points. Vous devez spécifier cette option uniquement dans une opération de découverte (`-discover`) . Cette option est facultative si les options `-client` et `-config` sont spécifiées.

-architecture *nom_architecture*

Clients UNIX uniquement. Architecture du client à découvrir. Vous devez spécifier cette option uniquement dans une opération de découverte (`-discover`) . Cette option est facultative si les options `-client` et `-config` sont spécifiées.

`-client` *`nom_client`*

Nom du client à restaurer.

`-config` *`nom_configuration`*

Nom de la configuration à utiliser.

`-console` *`nom_périphérique_console`*

Clients UNIX uniquement. Nom du périphérique de la console à utiliser pendant la découverte. Vous devez spécifier cette option uniquement dans une opération de découverte (`-discover`). Cette option est facultative si les options `-client` et `-config` sont spécifiées ou si l'option de démarrage à partir du média est utilisée.

`-default` *`passerelle_par_défaut`*

Clients UNIX uniquement. Adresse de passerelle par défaut spécifiée par une série de numéros séparés par des points. Vous devez spécifier cette option uniquement dans une opération de découverte (`-discover`). Cette option est facultative si les options `-client` et `-config` sont spécifiées ou si l'option de démarrage à partir du média est utilisée.

`-discover`

Clients UNIX uniquement. Effectue une découverte du matériel. Cette option ne peut pas être utilisée avec l'option `-restore`.

`-enddate` *`date_fin`*

Date des restaurations à un moment précis.

Le format requis des valeurs de date et d'heure des commandes NetBackup dépend des paramètres régionaux. Le fichier `/user/openv/msg/.conf` (UNIX) et le fichier *`install_path`*`\VERITAS\msg\LC.CONF` (Windows) contiennent des informations telles que le format de date et d'heure pour tous les paramètres régionaux pris en charge. Les fichiers contiennent des instructions spécifiques concernant l'ajout et la modification de la liste des paramètres régionaux et des formats pris en charge.

Pour plus d'informations sur les paramètres régionaux de votre système, consultez le *Guide de l'administrateur NetBackup, volume II*.

`-gateway` *`passerelle_serveur`*

Clients UNIX uniquement. Passerelle du serveur NetBackup spécifiée par une série de numéros et de points. Vous devez spécifier cette option uniquement lors d'une opération de découverte (`-discover`).

`-import`

Groupes de volumes ne faisant pas partie du système à importer.

Pour plus d'informations sur l'utilisation de cet indicateur, consultez le *Guide de l'administrateur Bare Metal Restore*.

`-logging`

Active l'option de consignation.

`-mac` *`adresse_mac_client`*

Clients UNIX uniquement. Adresse MAC du client. Vous devez spécifier cette option uniquement lors d'une opération de découverte (`-discover`). (Exception : cette option est facultative si l'adresse IP est configurée lors du chargement initial ou si vous avez spécifié les options `-client` et `-config` ou si vous avez utilisé l'option de démarrage à partir du média.

`-netmask` *`masque_réseau`*

Clients UNIX uniquement. Masque de réseau du client spécifié par une série de numéros et de points. Vous devez spécifier cette option uniquement dans une opération de découverte (`-discover`) . Cette option est facultative si les options `-client` et `-config` sont spécifiées.

`-newconfig` *`nom_configuration`*

Clients UNIX uniquement. Nom assigné à la configuration découverte.

`-policy` *`nom_politique`*

Nom de la politique à utiliser.

`-quickformat`

(Clients Windows uniquement.) Formatage rapide de partitions Windows.

`-restore`

Effectue une restauration standard. Cette option ne peut pas être utilisée avec l'option `-discover`.

`-runep`

Exécute les procédures externes

`-server` *`adresse_serveur_nbu`*

Clients UNIX uniquement. Adresse de serveur NetBackup spécifiée par une série de numéros et de points. Vous devez spécifier cette option uniquement dans une opération de découverte (`-discover`) . Cette option est facultative si les options `-client` et `-config` sont spécifiées.

`-srt` *`nom_srt`*

Nom de l'arborescence de ressources partagées à utiliser.

`-systemonly`

Restaure uniquement des groupes de volumes système.

Pour savoir comment utiliser cette option, reportez-vous à la rubrique concernant la boîte de dialogue Préparer la restauration du client du *Guide de l'administrateur Bare Metal Restore*.

REMARQUES

Si vous utilisez Gestion de l'accès NetBackup et que les informations d'authentification de l'utilisateur et de l'ordinateur expirent, renouvelez-les avant d'exécuter les opérations de préparation à la restauration. Exécutez la commande `bpnbat -Login` pour renouveler les informations d'authentification de l'utilisateur et la commande `bpnbat -LoginMachine` pour renouveler les informations d'authentification de l'ordinateur.

Vous pouvez spécifier `-?` pour afficher des indications sur la syntaxe de la commande lorsqu'il s'agit de la seule option de la ligne de commande.

bmrs

bmrs – gestion des ressources de la base de données Bare Metal Restore

Synopsis

bmrs -operation delete -resource config -name *nom_configuration* -client *nom_client* -resource client -name *nom_client* -resource package -name *nom_package* -resource srt -name *nom_srt* -resource discovertasklog -id *valeur_id* -resource restoretasklog -id *valeur_id*

bmrs -operation complete -resource discovertask -client *nom_client* -status *état_numérique* -resource restoretask -client *nom_client* -status *état_numérique*

bmrs -operation verify -resource srt -name *nom_srt* [-client *nom_client*]

bmrs -operation copy -resource config -name *nom_configuration* -client *nom_client* -destination *nouveau_nom_configuration*

bmrs -operation retrieve -resource config -client *nom_client* -destination *nouveau_nom_configuration* [-enddate *date*] [-epochenddate *date_fin_époque*] [-policy *nom_politique*]

bmrs -operation import -resource config -path *chemin_lot* [-client *nom_client*] [-destination *nouveau_nom_configuration*]

bmrs -operation list -resource *nom_ressource*

Sur les systèmes UNIX, le chemin d'accès à cette commande est /usr/openv/netbackup/bin/.

Sur les systèmes Windows, le chemin de répertoire vers cette commande est *install_path*\NetBackup\bin\

DESCRIPTION

La commande bmrs gère les ressources de la base de données Bare Metal Restore. La commande bmrs ne peut être exécutée que sur le serveur maître.

OPTIONS

`-client` *`nom_client`*

Nom du client Bare Metal Restore.

`-destination` *`nouveau_nom_configuration`*

Nom de la configuration cible à créer.

`-enddate` *`date`*

Date des configurations de restauration à un moment précis. Si les options *-enddate* et *-epochenddate* sont spécifiés, l'option *-epochenddate* a priorité.

Le format requis des valeurs de date et d'heure des commandes NetBackup dépend des paramètres régionaux. Le fichier `/user/openv/msg/.conf` (UNIX) et le fichier *`install_path`*`\VERITAS\msg\LC.CONF` (Windows) contiennent des informations telles que le format de date et d'heure pour tous les paramètres régionaux pris en charge. Les fichiers contiennent des instructions spécifiques concernant l'ajout et la modification de la liste des paramètres régionaux et des formats pris en charge.

Pour plus d'informations sur les paramètres régionaux de votre système, consultez la rubrique "À propos de la spécification des paramètres régionaux de l'installation NetBackup" du *Guide de l'administrateur NetBackup, volume II*.

`-epochenddate` *`date_fin_époque`*

Date des configurations de restauration à un moment précis. Cette date est spécifiée en secondes depuis le 1er janvier 1970. Si les options *-enddate* et *-epochenddate* sont spécifiés, l'option *-epochenddate* a priorité.

`-id` *`valeur_id`*

ID de l'enregistrement de la base de données de la ressource à utiliser pour cette opération. Il s'agit de la variable *discoverTaskLogId* ou *restoreTaskLogId*.

`-name` *`valeur`*

Nom de la ressource à utiliser pour cette opération : *nom_client*, *nom_configuration*, *nom_package* ou *nom_srt* .

`-operation` *`nom_opération`*

Vous pouvez terminer, copier, supprimer, importer, afficher, extraire ou vérifier les données.

`-path` *`chemin_lot`*

Nom du chemin d'accès d'un lot de fichiers créé par la commande `bmrsavecfg`.

`-policy` *`nom_politique`*

Nom de la politique à utiliser.

`-resource` *`nom_ressource`*

Ressource permettant d'effectuer l'opération. Les ressources prises en charge dépendent de l'opération spécifiée. Pour l'option *-operation list*, les ressources suivantes sont prises en charge :

```
bootserver
client
config
discovertask
discovertasklog
package
restoretask
restoretasklog
srt
```

`-status` *`état_numérique`*

Code d'état numérique d'achèvement utilisé en interne par Bare Metal Restore.

EXEMPLES

Exemple 1 - Liste des configurations dans la base de données BMR :

```
bmrs -operation list -resource config
```

Exemple 2 - Copie de la configuration actuelle (en lecture seule) et création d'une nouvelle configuration (`mynew`) que vous pouvez modifier pour le client `aixp31` :

```
bmrs -operation copy -resource config -name current -client aixp31
-destination mynew
```

Exemple 3 - Suppression de la configuration `mynew` pour le client `aixp31` :

```
bmrs -operation delete -resource config -name mynew -client aixp31
```

Exemple 4 - Vérification de l'intégrité de l'arborescence de ressources partagées `aixsrt` :

```
bmrs -operation verify -resource srt -name aixsrt
```

REMARQUES

Si vous utilisez Gestion de l'accès NetBackup et que les informations d'authentification de l'utilisateur et de l'ordinateur expirent, renouvelez-les avant d'exécuter les opérations de préparation à la restauration. Exécutez la commande `bpnbat -Login` pour renouveler les informations d'authentification de l'utilisateur

et la commande `bpnbat -LoginMachine` pour renouveler les informations d'authentification de l'ordinateur.

Vous pouvez spécifier `-?` pour afficher des indications sur la syntaxe de la commande lorsqu'il s'agit de la seule option de la ligne de commande.

VOIR AUSSI

Se reporter à bmrc à la page 32.

bmrsrtadm

`bmrsrtadm` – créer et gérer des arborescences de ressources partagées et créer des images de CD de démarrage

Synopsis

`bmrsrtadm`

`Sur les systèmes UNIX, le chemin d'accès à cette commande est /usr/openv/netbackup/bin/.`

`Sur les systèmes Windows, le chemin de répertoire vers cette commande est` *`install_path`*`\NetBackup\bin\`

DESCRIPTION

Sur les systèmes UNIX, la commande `bmrsrtadm` gère les arborescences de ressources partagées en mode interactif.

Pour les systèmes d'exploitation Windows, la commande `bmrsrtadm` lance l'assistant de création d'arborescence de ressource partagée.

Utilisez `bmrsrtadm` sur un serveur de démarrage BMR (UNIX) ou l'assistant de création d'arborescence de ressource partagée sur un serveur de démarrage BMR (Windows) pour les opérations suivantes :

- Créer une arborescence de ressources partagées ;
- Créer une image de CD de démarrage contenant une copie d'une arborescence de ressource partagée existante ;
- Installer le logiciel supplémentaire dans une arborescence de ressource partagée existante ;
- Copier une arborescence de ressources partagées existante sur un nouvel emplacement ;
- Supprimer une arborescence de ressources partagées existante ;
- Répertorier les arborescences de ressources partagées disponibles (UNIX) ;
- Activer et désactiver une arborescence de ressources partagées pour une utilisation exclusive (UNIX).

REMARQUES

UNIX : si vous utilisez le composant NetBackup Access Management et que vos informations d'authentification de l'utilisateur et informations d'authentification de l'ordinateur sont arrivées à expiration, renouvelez-les avant d'exécuter les opérations de préparation de la restauration. Exécutez la commande `bpnbat -Login` pour renouveler vos informations d'authentification utilisateur. Exécutez la commande `bpnbat -LoginMachine` pour renouveler les informations d'authentification de l'ordinateur.

bp

`bp` – démarrer l'interface de menu NetBackup pour les utilisateurs

Synopsis

```
bp [-a | -ra | -b | -r | -rr | -o | -ro | -s | -rs | -i | -ri | -k
| -rk | -rti | -p | -rp | -2 | -r2] [-verbose]
```

```
bp [ -b |-a | -r | -ra] [-verbose]
```

```
Le chemin d'accès à cette commande est /usr/openv/netbackup/bin/
```

DESCRIPTION

Cette commande fonctionne seulement sur les systèmes UNIX.

La commande `bp` démarre une interface de menu qui permet aux utilisateurs d'archiver, de sauvegarder et de restaurer des fichiers, des répertoires ou des partitions brutes de leurs postes de travail client. Vous pouvez exécuter cette interface de n'importe quel terminal texte (ou fenêtre d'émulation de terminal) dans laquelle vous disposez d'une définition `termcap` ou `terminfo`.

L'aide en ligne de `bp` fournit des consignes d'utilisation détaillées.

OPTIONS

Le menu de démarrage dépend des options qui sont utilisées avec la commande `bp`. Si vous exécutez la commande `bp` sans spécifier d'option, l'utilitaire s'ouvre sur le menu principal. Pour démarrer l'utilitaire sur un menu secondaire, spécifiez l'une des options suivantes :

`-a` Démarre `bp` dans le menu Archive des fichiers et des répertoires.

`-ra`
Démarre `bp` dans le menu Archives de restauration.

`-b` Démarre `bp` dans le menu Sauvegarde des fichiers et des répertoires.

`-r` Démarre `bp` dans le menu Sauvegardes de restauration.

`-rr`
Démarre `bp` dans le menu Restauration de sauvegardes de partition brute.

`-o` Démarre `bp` dans le menu Sauvegarder une base de données Oracle.

`-ro`
Démarre `bp` dans le menu Restaurer une base de données Oracle.

`-s` Démarre `bp` dans le menu Sauvegarder une base de données Sybase.

`-rs`
Démarre `bp` dans le menu Restaurer une base de données Sybase.

`-i` Démarre `bp` dans le menu Sauvegarder une base de données Infomix.

`-ri`
Démarre `bp` dans le menu Restaurer une base de données Infomix.

`-rti`
Démarre bp dans le menu Restaurer des sauvegardes d'images réelles.

Notez que les options suivantes s'appliquent uniquement à serveur Enterprise NetBackup.

`-p` Démarre `bp` dans le menu Sauvegarder une base de données SAP.

`-rp`
Démarre `bp` dans le menu Restaurer une base de données SAP.

`-2` Démarre `bp` dans le menu Sauvegarder une base de données DB2.

`-r2`
Démarre `bp` dans le menu Restaurer une base de données DB2.

`-k` Démarre `bp` dans le menu Sauvegarder une base de données SQL-BackTrack.

`-rk`
Démarre `bp` dans le menu Restaurer une base de données SQL-BackTrack.

`-verbose`
Fournit une réponse détaillée.

FICHIERS

```
/usr/openv/netbackup/help/bp/*
/usr/openv/netbackup/logs/bp/*
/usr/openv/netbackup/bp.conf
```

VOIR AUSSI

Se reporter à bparchive à la page 58.

Se reporter à bpbackup à la page 64.

Se reporter à bprestore à la page 400.

bparchive

`bparchive` – archivage de fichiers sur le serveur NetBackup

Synopsis

bparchive [-p *politique*] [-s *planification*][-L *journal_progression* [-en]] [-S *serveur_maître* [,*serveur_maître*,...]] [-t *type_politique*] [-w [*hh:mm:ss*]] [-k *"expression_mot_clé"*] -f *fichier_liste* | *noms_fichiers*

Sur les systèmes UNIX, le chemin d'accès à cette commande est /usr/openv/netbackup/bin/.

Sur les systèmes Windows, le chemin de répertoire vers cette commande est *install_path*\NetBackup\bin\

DESCRIPTION

La commande `bparchive` traite les fichiers répertoriés sur la ligne de commande ou dans le fichier spécifié par l'option `-f listfile`. Les chemin d'accès des fichiers entrés peuvent correspondre à un nom de fichier ou un nom de répertoire. Si la liste de fichiers comprend un répertoire, elle archive tous les fichiers et sous-répertoires de ce répertoire et commence au niveau du répertoire lui-même.

Par défaut, vous revenez à l'invite système après avoir exécuté la commande `bparchive`. La commande fonctionne en arrière-plan et ne renvoie pas directement l'état d'achèvement. Utilisez l'option `-w` pour modifier la commande `bparchive` afin qu'elle fonctionne en premier plan et pour renvoyer l'état d'achèvement après une période spécifiée.

La commande `bparchive` enregistre des messages d'informations et des messages d'erreur dans un fichier journal de progression si le fichier est créé. Créez le fichier avant d'exécuter la commande `bparchive` et spécifiez l'option `-L progress_log`. Si la commande `bparchive` ne peut pas archiver certains des fichiers ou répertoires nécessaires, utilisez le journal de progression pour déterminer la raison de cet échec.

Si vous créez un répertoire avec un accès en écriture, la commande `bparchive` crée un fichier journal de débogage dans ce répertoire à utiliser pour le dépannage.

Pour les systèmes d'exploitation Windows, la variable *nbu_dir_path* est la suivante : *install_path*\NetBackup\logs\bparchive\.

Pour les systèmes UNIX, le répertoire est `/usr/openv/netbackup/logs/bparchive/`.

NetBackup envoie un courrier électronique concernant l'état d'achèvement de l'archive vers la variable *mail_address*, si la variable `USEMAIL = mail_address` est spécifiée. La commande est entrée comme suit : les utilisateurs non-administrateurs l'indiquent dans le fichier `$HOME/bp.conf` ; les administrateurs l'indiquent dans le fichier `/usr/openv/netbackup/bp.conf`. Ce message est envoyé lorsque le processus d'archive est terminé.

Les restrictions suivantes s'appliquent à cette commande :

- Sur les systèmes UNIX : pour archiver un fichier à l'aide de la commande `bparchive`, vous devez être utilisateur root ou propriétaire et membre du groupe principal (en tant que propriétaire) afin d'effectuer une suppression. De plus, le fichier ne doit pas se trouver en lecture seule. Dans le cas contraire, NetBackup enregistre les fichiers mais ne peut pas réinitialiser les heures d'accès (`utime`) et ne les supprime pas du disque.
- Sur les systèmes d'exploitation Windows, pour archiver un fichier à l'aide de la commande `bparchive`, vous devez être autorisé à supprimer le fichier et celui-ci ne doit pas être en lecture seule. Dans le cas contraire, NetBackup enregistre les fichiers mais ne les supprime pas du disque.
- Sur les systèmes UNIX : si vous spécifiez un fichier UNIX en tant que lien, la commande `bparchive` archive uniquement le lien, et non le fichier auquel il est associé.
- la commande `bparchive` n'archive ni les entrées de répertoire contenant des caractères "." ou "..", ni les sauvegardes d'image de disque.

OPTIONS

`-p` *`politique`*

Assigne un nom à la politique à utiliser pour l'archive utilisateur. Si cette option n'est pas spécifiée, le serveur NetBackup utilise la première politique trouvée comprenant le client et une planification de l'archive utilisateur.

`-s` *`planification`*

Assigne un nom à la planification à utiliser pour l'archive utilisateur. Si cette option n'est pas spécifiée, le serveur NetBackup utilise la première planification d'archive utilisateur trouvée dans la politique en cours d'utilisation. (voir l'option `-p`.)

`-S` *`serveur_maître`*

Pour les systèmes UNIX, cette option spécifie le nom du serveur maître NetBackup. Le paramètre par défaut correspond à la première entrée `SERVER` du fichier `/usr/openv/netbackup/bp.conf`.

Pour les systèmes d'exploitation Windows, cette option spécifie le nom du serveur maître NetBackup. La valeur par défaut correspond au serveur spécifié en tant que serveur en cours dans l'onglet Serveurs de la boîte de dialogue Spécifier les ordinateurs NetBackup. Pour afficher cette boîte de dialogue, démarrez l'interface Sauvegarde, archivage et restauration sur le client. Cliquez ensuite sur Spécifier les ordinateurs NetBackup dans le menu Fichier.

`-t` *`type_politique`*

Spécifie l'un des numéros suivants selon le type de politique. Le paramètre par défaut pour les clients Windows est égal à `13`. Le paramètre par défaut pour tous les autres clients est égal à `0` :

`0` = Standard

`4` = Oracle

`6` = Informix ON-BAR

`7` = Sybase

`13` = MS-Windows

`15` = Microsoft SQL Server

`16` = MS-Exchange-Server

`19` = NDMP

Les types de politique suivants s'appliquent uniquement au serveur Enterprise NetBackup :

`11` = DataTools-SQL-BackTrack

`17` = SAP

`18` = DB2

`20` = FlashBackup

`21` = Split-Mirror

`39` = Enterprise-Vault

`-L` *`journal_progression`* `[-en]`

Spécifie le nom du fichier dans lequel les informations de progression sont enregistrées.

Sur les systèmes d'exploitation UNIX, le nom de fichier doit commencer par /.

Par exemple : `netbackup/logs/user_ops/proglog`

Voici un exemple pour les systèmes d'exploitation Windows : `NetBackup\logs\user_ops\proglog`.

Par défaut, aucun journal de progression n'est utilisé.

Ajoutez l'option `-en` pour générer un journal de progression en anglais. Le nom du journal contient la chaîne `_en`. Cette option permet au personnel d'intervenir dans un environnement distribué sur lequel des journaux en plusieurs langues peuvent être crées sur plusieurs sites.

Seuls les chemins d'accès par défaut sont autorisés pour cette option et Veritas vous recommande d'utiliser les chemins d'accès par défaut. Si vous ne pouvez pas utiliser le chemin d'accès par défaut de NetBackup dans votre configuration, vous devez ajouter des chemins d'accès personnalisés à la configuration de NetBackup.

Pour plus d'informations sur l'ajout d'un chemin d'accès personnalisé, consultez la section "Option BPCD_WHITELIST_PATH pour les serveurs et clients NetBackup" du *Guide de l'administrateur NetBackup, volume I*.

`-w [hh:mm:ss]`

NetBackup attend la fin des opérations du serveur avant de vous renvoyer à l'invite système.

Le format requis des valeurs de date et d'heure des commandes NetBackup dépend des paramètres régionaux. Le fichier `/user/openv/msg/.conf` (UNIX) et le fichier *`install_path`*`\VERITAS\msg\LC.CONF` (Windows) contiennent des informations telles que le format de date et d'heure pour tous les paramètres régionaux pris en charge. Les fichiers contiennent des instructions spécifiques concernant l'ajout et la modification de la liste des paramètres régionaux et des formats pris en charge.

Consultez la section "Spécification des paramètres régionaux de l'installation NetBackup" du *Guide de l'administrateur NetBackup, volume II*.

Vous pouvez éventuellement spécifier un temps d'attente en heures, minutes et secondes. Le temps d'attente maximum pouvant être spécifié est de 23:59:59. Si le temps d'attente arrive à expiration avant que l'archive ne soit terminée, l'exécution de la commande se termine et renvoie un code d'état mentionnant un délai. Cependant, la création de l'archive se poursuit sur le serveur.

Si vous utilisez l'option `-w` sans spécifier le temps d'attente ou si vous spécifiez la valeur 0 (zéro), NetBackup attend indéfiniment que l'opération se termine.

`-k expression_mot_clé`

Spécifie une expression de mot-clé associé par NetBackup à l'image créée par cette opération d'archivage. Vous pouvez ensuite restaurer l'image en

spécifiant l'expression de mot-clé à l'aide de l'option `-k` de la commande `bprestore`.

L'expression de mot-clé est une description textuelle de l'archive d'une longueur maximale de128 caractères. Tous les caractères imprimables sont acceptés, y compris l'espace (" ") et le point (".").

Entourez l'expression de guillemets doubles ("...") ou d'apostrophes ('...').

La chaîne NULL (vide) représente l'expression de mot-clé par défaut.

`-f` *`fichier_liste`*

Spécifie un fichier (*listfile*) contenant une liste de fichiers à archiver et peut être utilisé à la place de l'option de nom de fichier (`filenames`). Dans le fichier `listfile`, ajoutez chaque chemin d'accès des fichiers sur une ligne distincte.

Le format de la liste des fichiers dépend des caractères qu'elle contient : espaces, sauts de ligne ou retours chariot dans les noms. Pour archiver les fichier ne contenant aucun espace ou de retours chariot dans les noms, utilisez le format suivant :

`filepath`

Chemin d'accès du fichier à archiver. Quelques exemples sur des systèmes UNIX incluent `/home, /etc` et `/var`. Exemples sur les systèmes d'exploitation Windows : `c:\Programs et c:\documents\old_memos`

Pour archiver les fichiers contenant des espaces, des sauts de ligne ou des retours chariot dans les noms :

`filepathlen filepath`

La variable *filepath* correspond au chemin d'accès du fichier à archiver et la variable *filepathlen* correspond au nombre de caractères du chemin d'accès du fichier.

Chemin d'accès du fichier à archiver. Quelques exemples sur des systèmes UNIX incluent `/home`, `/etc` et `/var`. Exemples sur les systèmes d'exploitation Windows : `c:\Programs et c:\documents\old_memos`

Exemples sur les systèmes UNIX :

```
5 /home
4 /etc
4 /var
19 /home/abc/test file
```

Exemples sur les systèmes d'exploitation Windows :

```
11 c:\Programs
8 c:\winnt
22 c:\documents\old memos
```

filenames

Cette option assigne un nom à un ou plusieurs fichiers à archiver et peut être utilisée à la place de l'option `-f`. Tous les autres fichiers spécifiés doivent s'afficher à la fin et après toutes les autres options.

EXEMPLES

Exemple 1 - Archivage d'un fichier unique :

Systèmes UNIX : `bparchive /usr/user1/file1`

Systèmes Windows : `bparchive c:\usr\user1\file1`

Exemple 2 - Archivage des fichiers répertoriés dans un fichier nommé `archive_list` :

```
bparchive -f archive_list
```

Exemple 3 - Association de l'expression de mot-clé "Archive My Home Directory 02/02/10" à l'archive d'un répertoire nommé `kwc` et utilisation d'un journal de progression nommé arch.log :

Systèmes UNIX : `bparchive -k "Archive My Home Directory 02/02/10" \-L /usr/openv/netbackup/logs/user_ops/arch.log /home/kwc`

Systèmes Windows : `bparchive -k "Archive My Home Directory 02/02/10" \-L` c:\Program Files\Veritas\NetBackup\logs\user_ops\arch.log `c:\home\kwc`

bpbackup

bpbackup – sauvegarde des fichiers sur le serveur NetBackup

Synopsis

bpbackup -f *listfile* | *filenames* [-p *policy*] [-s *schedule*] [-S *master_server...*] [-t *policy_type*] [-L *progress_log* [-en]] [-w [*hh:mm:ss*]] [-k *"keyword_phrase"*]

bpbackup -i [-p *policy*] [-h *hostname* [-instance *instance_name* [-database *database_name*]]] [-s *schedule*] [-S *master_server...*] [-t *policy_type*] [-L *progress_log* [-en]] [-w [*hh:mm:ss*]] [-k *"keyword_phrase"*]

bpbackup -dssu *nom_DSSU* [-S *serveur_maître*]

Sur les systèmes UNIX, le chemin d'accès à cette commande est /usr/openv/netbackup/bin/.

Sur les systèmes Windows, le chemin de répertoire vers cette commande est *install_path*\NetBackup\bin\

DESCRIPTION

La commande bpbackup peut démarrer un processus de sauvegarde sur des clients et serveurs maîtres. Si vous utilisez une politique Oracle, la commande bpbackup permet de sauvegarder une instance. Si vous utilisez une politique SQL Server, la commande bpbackup permet de sauvegarder une instance ou une base de données dans une instance.

Pour les clients :

L'option -f de la commande bpbackup démarre une sauvegarde utilisateur équivalente à celle effectuée avec l'interface sur le client. Ce type de sauvegarde peut être démarré à partir d'un client NetBackup quelconque pour sauvegarder les fichiers de ce client.

La commande bpbackup traite les fichiers répertoriés sur la ligne de commande ou dans le fichier spécifié avec l'option -f *listfile*. Le chemin d'accès peut être soit un nom de fichier, soit un nom de répertoire. Si les fichiers nommés comprennent un répertoire, la commande bpbackup sauvegarde tous les fichiers et les sous-répertoires de ce répertoire, à commencer par le répertoire lui-même.

Remarque : En plus de répertorier les fichiers ou les répertoires, la commande `bpbackup` peut également utiliser des directives pour indiquer les fichiers à sauvegarder. Par exemple : `bpbackup "/Shadow Copy Components/"` ou `bpbackup "/System State/"`. Les clients peuvent entrer la directive dans la liste des fichiers avec l'option`bpbackup -f listfile`.

Pour les serveurs maîtres :

L'option `-i` de la commande `bpbackup` démarre une sauvegarde manuelle immédiate d'un client. Seul l'administrateur du serveur maître a accès à cette option de commande `bpbackup`. Elle correspond au démarrage d'une sauvegarde manuelle à partir de NetBackup Administration Console. Utilisez l'option `-h` pour spécifier l'hôte.

Étant donné que les journaux de progression sont enregistrés uniquement sur les clients et que ce format de commande `bpbackup` est exécuté à partir du serveur maître uniquement, l'option `-L` n'est pas définie.

Les restrictions suivantes s'appliquent à cette commande :

- Vous devez être le propriétaire du fichier ou un administrateur pour pouvoir sauvegarder un fichier avec la commande `bpbackup`.
- Si vous disposez des autorisations nécessaires, vous pouvez sauvegarder les fichiers et les répertoires appartenant à d'autres utilisateurs.
- Pour les systèmes UNIX : si vous spécifiez un fichier correspondant à un lien, la commande `bpbackup` sauvegarde uniquement le lien, non le fichier auquel il est associé.
- La commande `bpbackup` ne sauvegarde pas les entrées de répertoire contenant les caractères suivants : "." ou "..".

Par défaut, vous revenez à l'invite système après avoir exécuté la commande `bpbackup`. La commande fonctionne en arrière-plan et ne renvoie pas directement l'état d'achèvement. L'option `-w` permet de modifier ce fonctionnement pour que la commande fonctionne au premier plan. Elle renvoie l'état d'achèvement après une période spécifiée.

Si vous créez le fichier avant d'exécuter la commande `bpbackup` et si vous spécifiez le fichier avec l'option `-L progress_log`, les événements suivants se produisent : La commande `bpbackup` enregistre des messages d'informations et des messages d'erreur dans un fichier journal de progression. Si la commande `bpbackup` ne peut pas archiver les fichiers ou les répertoires demandés, utilisez le journal de progression pour établir la raison de cet échec.

Remarque : Les clients NDMP ne prennent pas en charge l'option - L.

Si vous créez le répertoire suivant avec un accès public en écriture, la commande `bpbackup` crée un fichier journal de débogage dans le répertoire pouvant être utilisé pour les opérations de dépannage :

```
On Windows systems: install_path\NetBackup\logs\bpbackup\

On UNIX systems: usr/openv/netbackup/logs/bpbackup/
```

NetBackup envoie un courrier électronique concernant l'état d'achèvement de la sauvegarde lorsque le processus de sauvegarde est terminé à l'adresse électronique (*mail_address*) lorsque les utilisateurs spécifient les éléments suivants :

- Un utilisateur non racine spécifie la directive `USEMAIL = mail_address` dans le fichier `$HOME/bp.conf`
- Un utilisateur racine spécifie la directive `USEMAIL = mail_address` dans le fichier `/usr/openv/netbackup/bp.conf`

OPTIONS

`-dssu DSSUname`

NetBackup exécute immédiatement la planification associée à l'unité de stockage de sauvegarde intermédiaire. L'option `-i` correspond au fonctionnement standard. Il s'agit d'une option facultative.

`-f fichier_liste`

Spécifie un fichier (*listfile*) contenant la liste des fichiers à sauvegarder. Vous pouvez utiliser cette option à la place de l'option de nom de fichier (*filenames*). Cependant, vous ne pouvez pas l'associer à l'option `-i`. Ajoutez chaque fichier sur une ligne distincte.

Si le nom des fichiers comporte des espaces, des sauts de ligne ou des retours chariot, cela peut affecter le format de la liste des fichiers.

Pour sauvegarder les fichiers dont le nom ne contient aucun espace, aucun saut ligne ou aucun retour chariot, utilisez le format suivant :

```
filepath
```

La variable *filepath* correspond au chemin d'accès du fichier à sauvegarder.

Par exemple, pour les systèmes UNIX :`/home`, `/etc` et `/var`..

Par exemple, pour les systèmes d'exploitation Windows : `c:\Programs`, `c:\winnt` et `c:\documents\old_memos`

Pour sauvegarder les fichiers dont le nom ne contient aucun espace, aucun saut ligne ou aucun retour chariot, utilisez le format suivant :

```
filepathlen filepath
```

La variable *filepath* correspond au chemin d'accès du fichier à sauvegarder et la variable *filepathlen* correspond au nombre de caractères du chemin d'accès du fichier.

Exemples sur les systèmes UNIX :

```
5 /home
4 /etc
4 /var
19 /home/abc/test file
```

Exemples sur les systèmes d'exploitation Windows :

```
11 c:\Programs
8 c:\winnt
22 c:\documents\old memos
```

filenames

Assigne un nom à un ou plusieurs fichiers à sauvegarder. Vous pouvez utiliser cette option à la place de l'option `-f`. Cependant, vous ne pouvez pas l'associer à l'option `-i`. Vous devez afficher tous les fichiers spécifiés à la fin et à la suite des autres options.

`-h` *nom_hôte*

Assigne un nom à l'hôte client sur lequel vous pouvez exécuter la sauvegarde. Si cette option n'est pas spécifiée, NetBackup exécute la sauvegarde sur tous les clients de la politique.

`-i`

Démarre une sauvegarde manuelle immédiate. Cette opération revient à démarrer une sauvegarde manuelle à partir de l'interface de l'administrateur NetBackup. Vous devez avoir ouvert une session en tant qu'administrateur du serveur maître pour utiliser l'option `-i`.

`-instance` *instance_name* [`-database` *database_name*]

Spécifie le nom d'une instance d'Oracle ou de SQL Server que vous voulez sauvegarder. Le type de politique (-t) doit être défini sur 4 (Oracle) ou sur 15 (SQL Server). Vous devez utiliser cette option avec l'option `-h` et vous devez être l'administrateur sur le serveur maître.

[`-database` *database_name*] spécifie le nom d'une base de données SQL Server dans une instance que vous voulez sauvegarder.

`-k` *`keyword_phrase`*

Spécifie une expression de mot-clé associée par NetBackup à l'image créée par cette opération de sauvegarde. Vous pouvez ensuite restaurer l'image en spécifiant l'expression de mot-clé à l'aide de l'option `-k` de la commande `bprestore`.

Si vous associez les options `-i` et `-k`, NetBackup associe l'expression de mot-clé à la politique et l'image de sauvegarde.

L'expression de mot-clé est un texte décrivant la sauvegarde d'une longueur maximale de 128 caractères.

Pour les systèmes UNIX, vous pouvez utiliser tous les caractères imprimables, y compris les espaces (" ") et les points (."). Entourez l'expression de guillemets doubles ("...") ou d'apostrophes ('...') pour éviter un conflit avec le shell UNIX.

Pour les systèmes d'exploitation Windows, vous pouvez utiliser tous les caractères affichables, y compris les espaces (" ") et les points (."). Entourez l'expression de guillemets doubles ("...") ou d'apostrophes ('...').

La chaîne NULL (vide) représente l'expression de mot-clé par défaut.

`-L` *`journal_progression`* `[-en]`

Spécifie le nom du fichier dans lequel les informations de progression sont enregistrées. NetBackup crée le dossier, le cas échéant.

Par exemple, pour les systèmes d'exploitation Windows :
`NetBackup\logs\user_ops\proglog`

Par exemple, pour les systèmes d'exploitation UNIX :
`netbackup/logs/user_ops/proglog`

L'opération par défaut consiste à ne pas utiliser de journal de progression.

Les clients NDMP ne prennent pas en charge l'option - L.

Ajoutez l'option `-en` pour générer un journal de progression en anglais. Le nom du journal contient la chaîne `_en`. Cette option permet au personnel d'intervenir dans un environnement distribué sur lequel des journaux en plusieurs langues peuvent être crées sur plusieurs sites.

Seuls les chemins d'accès par défaut sont autorisés pour cette option et Veritas vous recommande d'utiliser les chemins d'accès par défaut. Si vous ne pouvez pas utiliser le chemin d'accès par défaut de NetBackup dans votre configuration, vous devez ajouter des chemins d'accès personnalisés à la configuration de NetBackup.

Pour plus d'informations sur l'ajout d'un chemin d'accès personnalisé, consultez la section "Option BPCD_WHITELIST_PATH pour les serveurs et clients NetBackup" du *Guide de l'administrateur NetBackup, volume I*.

`-p` *`politique`*

Nomme la politique à utiliser pour la sauvegarde.

Si cette option n'est pas spécifiée, NetBackup utilise la première politique trouvée comprenant le client et une planification de sauvegarde utilisateur.

Vous devez spécifier cette option pour effectuer une sauvegarde manuelle immédiate (option `-i`).

`-s` *`planification`*

Assigne un nom à la planification à utiliser pour la sauvegarde. Si cette option n'est pas spécifiée, le serveur NetBackup utilise la première planification de sauvegarde utilisateur trouvée pour le client de la politique en cours.

Pour plus d'informations, reportez-vous à l'option `-p`.

`-S` *`serveur_maître`* `[,`*`serveur_maître`*`,...]`

Pour les systèmes d'exploitation UNIX, l'option `-S` spécifie le ou les noms des serveurs maître NetBackup. Le paramètre par défaut est la première entrée de serveur (`SERVER`) trouvée dans le fichier `/usr/openv/netbackup/bp.conf`.

Pour les systèmes d'exploitation Windows, l'option `-S` spécifie le ou les noms des serveurs maître NetBackup. La valeur par défaut correspond au serveur spécifié en tant que serveur actuel dans l'onglet Serveurs de la boîte de dialogue **Spécifier les ordinateurs NetBackup**. Pour afficher cette boîte de dialogue, démarrez l'interface Sauvegarde, archivage et restauration sur le client. Ensuite, cliquez sur **Spécifier les ordinateurs NetBackup** dans le menu Fichier.

`-t` *`type_politique`*

Spécifie l'un des numéros suivants selon le type de politique. La valeur par défaut pour les clients Windows est `13` et `0` pour tous les autres clients :

`0` = Standard

`4` = Oracle

`6` = Informix ON-BAR

`7` = Sybase

`8` = Microsoft SharePoint

`13` = MS-Windows

`15` = Microsoft SQL Server

`16` = MS-Exchange-Server

`19` = NDMP

Les options suivantes s'appliquent uniquement au serveur Enterprise NetBackup.

`11` = DataTools-SQL-BackTrack

`17` = SAP

`18` = DB2

`20` = FlashBackup

`21` = Split-Mirror

`39` = Enterprise-Vault

`44` = BigData

`-w [hh:mm:ss]`

NetBackup attend la fin des opérations du serveur avant de vous renvoyer à l'invite système.

Vous pouvez éventuellement spécifier un temps d'attente en heures, minutes et secondes. Le temps d'attente maximal est de 23:59:59. Si ce temps d'attente expire avant la fin de la sauvegarde, l'exécution de la commande se termine en indiquant un délai. Cependant, la sauvegarde se poursuit sur le serveur.

L'option `bpbackup -w` oblige le shell à attendre le renvoi d'un code d'état. Le shell du système d'exploitation ne peut renvoyer qu'un seul code d'état. Par conséquent, si vous utilisez l'option `-w` sans spécifier un délai ou si vous spécifiez la valeur 0 (zéro), NetBackup attend indéfiniment que l'opération se termine.

Vous pouvez démarrer une sauvegarde manuelle ou administrative en associant les options `bpbackup -i` et `-w`. Ce type de sauvegarde permet de démarrer plusieurs travaux car il est basé sur des attributs de politique. Si la sauvegarde manuel démarre plusieurs travaux, l'option `-w` ne renvoie qu'un seul code d'état au shell.

Si vous utilisez les options `-i` et `-w` et si plusieurs travaux démarrent en même temps, NetBackup attend la fin de tous les travaux avant de renvoyer un code d'état d'achèvement. Cependant, étant donné que NetBackup renvoie uniquement un code d'état au shell, l'ID de travail appartenant au code d'état n'est pas reconnu.

Si plusieurs travaux appartiennent à plusieurs clients et si l'option **Autoriser les flux de données multiples** n'est pas sélectionnée, utilisez l'option `-h` pour limiter l'opération à un seul client. Cependant, si l'option **Autoriser les flux de données multiples** est sélectionnée dans la politique et si le client sélectionné contient plusieurs travaux, le code d'état renvoyé n'est également pas reconnu.

EXEMPLES

Exemple 1 - Réalisation d'une sauvegarde utilisateur d'un fichier unique.

Sur les systèmes UNIX : `# bpbackup /usr/user1/file1`

Sur les systèmes Windows : `# bpbackup c:\users\user1\file1`

Exemple 2 - Démarrage d'une sauvegarde utilisateur des fichiers répertoriés dans un fichier nommé `backup_list`

```
# bpbackup -f backup_list
```

Exemple 3 - Démarrage d'une sauvegarde manuelle immédiate (sur une seule ligne) de l'hôte client nommé `diablo` dans la politique nommée cis_co. Le type de politique est Politique standard et se trouve dans la configuration du serveur maître nommé `hoss`.

UNIX : `# bpbackup -p cis_co -i -h diablo -S hoss -t 0`

Windows : `# bpbackup -p cis_co -i -h diablo -S hoss -t 0`

Exemple 4 - Sur les systèmes Windows : Association de l'expression de mots clés "Backup My Home Directory 01/01/01" à la sauvegarde utilisateur du répertoire `C:\home\kwc`. (Saisissez la commande sur une seule ligne.)

```
# bpbackup -k "Backup My Home Directory 01/01/01"
-L c:\Program Files\Veritas\NetBackup\logs\user_ops\bkup.log \
C:\home\kwc
```

Systèmes UNIX : la commande suivante associe l'expression de mots clés "Backup Home Dir 01/01/01" à la sauvegarde utilisateur du répertoire `/home/kwc` (saisissez la commande sur une seule ligne ou utilisez le caractère "\").

```
# bpbackup -k "Backup Home Dir 01/01/01"
-L /usr/openv/netbackup/logs/user_ops/bkup.log  \
 /home/kwc
```

Exemple 5 - Association de l'expression de mots clés "Policy Win 01/01/01" à la sauvegarde manuelle immédiate de l'hôte client nommé `slater` dans la politique nommée win_nt_policy (saisissez toute la commande sur une seule ligne).

UNIX :

```
# bpbackup -k "Policy Win 01/01/01" -i -h slater \
-p win_nt_policy -t 13
```

Windows :

```
# bpbackup -k "Policy Win 01/01/01" -i -h slater
-p win_nt_policy -t 13
```

Exemple 6 - Réalisation d'une sauvegarde manuelle de l'instance Oracle `orac11g` sur l'hôte client `hookvm2` à l'aide de la politique `ora`.

```
# bpbackup -i -p ora -h hookvm2 -t 4 -instance orac11g
```

Exemple 7 - Réalisation d'une sauvegarde manuelle de la base de données SQL Server `HRDB1` dans l'instance `HR` sur l'hôte client `winvm2` à l'aide de la politique `sql`.

```
# bpbackup -i -p sql -h winvm2 -t 15 -instance HR -database HRDB1
```

FICHIERS

Systèmes UNIX : `$HOME/bp.conf`

`/usr/openv/netbackup/logs/bpbackup/log.`*`mmddyy`*

Systèmes Windows : *`install_path`*`\NetBackup\logs\bpbackup\*.log`

VOIR AUSSI

Se reporter à bp à la page 56.

Se reporter à bparchive à la page 58.

Se reporter à bplist à la page 231.

Se reporter à bprestore à la page 400.

bpbackupdb

`bpbackupdb` – lancer une sauvegarde automatique de catalogue

Synopsis

bpbackupdb *-p policy_name -s sched_label*

Sur les systèmes UNIX, le chemin d'accès à cette commande est /usr/openv/netbackup/bin/admincmd/

Sur les systèmes Windows, le chemin d'accès à cette commande est *chemin_d'accès*\NetBackup\bin\admincmd\

DESCRIPTION

La commande `bpbackupdb` lance une sauvegarde de catalogue automatique à l'aide de la politique et de la planification spécifiées.

Consultez la section « Spécification des paramètres régionaux de l'installation NetBackup » du *Guide de l'administrateur NetBackup, volume II*.

Consultez, le *Guide de l'administrateur NetBackup, volume II* pour plus d'informations sur la sauvegarde des catalogues NetBackup. L'utilitaire NetBackup `bprecover` récupère les catalogues sauvegardés par la commande `bpbackupdb`.

Consultez, sur *, le Guide de dépannage NetBackup* pour plus d'informations sur la restauration des catalogues NetBackup si une reprise après incident est requise.

OPTIONS

`-p` *nom_politique* `-s` *étiquette_planification*

Les options `-p` et `-s` lancent une sauvegarde de catalogue à chaud basée sur une politique.

bpcatarc

`bpcatarc` – sauvegarder le catalogue NetBackup

Synopsis

bpcatarc [-version] [-remove_dotf]

Sur les systèmes UNIX, le chemin d'accès à cette commande est /usr/openv/netbackup/bin/admincmd/

Sur les systèmes Windows, le chemin d'accès à cette commande est *chemin_d'accès*\NetBackup\bin\admincmd\

DESCRIPTION

La commande `bpcatarc` analyse la sortie `bpcatlist` pour sauvegarder les fichiers de l'image `.f` du catalogue sélectionnée et pour mettre à jour le champ `catarc` de leur fichier image avec cette identifiant de travail de sauvegarde

OPTIONS

`-version`

Affiche la version et la sortie de la commande b`pcatarc`.

`-remove_dotf`

Supprime les fichiers .f d'une image archivée immédiatement pour que vous n'ayez pas besoin d'exécuter la commande `bpcatrm`.

VOIR AUSSI

Se reporter à bpcatlist à la page 75.

Se reporter à bpcatres à la page 78.

Se reporter à bpcatrm à la page 79.

bpcatlist

bpcatlist – parties sélectionnées par liste dans le catalogue NetBackup

Synopsis

bpcatlist [-server *nom_serveur*] [-client *nom_client*] [-since [*ctime* | [-since-days *nnn* | -since-weeks *nnn* | -since-months *nnn* | -before-days *nnn* | -before-weeks *nnn* | -before-months *nnn*]] [-before [*ctime* | [-since-days *nnn* | -since-weeks *nnn* | -since-months *nnn* | -before-days *nnn* | -before-weeks *nnn* | -before-months *nnn*]] [-date *ctime*] [-policy *nom_politique*] [-sched *nom_planification*] [-id *id_sauvegarde*] [-catarc *id_catarc*] [-version] [-online | -offline]

Sur les systèmes UNIX, le chemin d'accès à cette commande est /usr/openv/netbackup/bin/admincmd/

Sur les systèmes Windows, le chemin d'accès à cette commande est *chemin_d'accès*\NetBackup\bin\admincmd\

DESCRIPTION

bpcatlist est le point de départ de toutes les opérations d'archivage de catalogue. Utilisez bpcatlist pour sélectionner les parties spécifiques du catalogue NetBackup avec lequel vous voulez travailler. Tous les fichiers (fichiers image .f), les plus grands fichiers du catalogue NetBackup, sélectionnés pour bpcatarc, bpcatres ou bpcatrm, sont d'abord sélectionnés avec bpcatlist. La sortie de bpcatlist est transférée vers l'action que vous voulez exécuter.

OPTIONS

-server *nom_serveur*

Spécifie le nom du serveur NetBackup. Par défaut : *server_name* est le premier nom de serveur affiché dans le fichier de bp.conf.

-client *client_name*

Crée une liste d'images de sauvegarde pour *client_name*. Par défaut : *client_name* est CLIENT_NAME dans le fichier bp.conf ou le nom d'hôte actuel.

Pour sélectionner tous les clients, utilisez -client all.

`-since [ctime | [-since-days nnn | -since-weeks nnn | -since-months nnn | -before-days nnn | -before-weeks nnn | -before-months nnn]]`

Liste des images de sauvegarde depuis l'heure spécifiée exprimée en *ctime* (par exemple, `Fri Oct 12 00:00:00 2012`).

Si aucune année n'est spécifiée, `bpcatlist` utilise par défaut l'année en cours.

La commande suivante affiche toutes les images après le 31 décembre 2012 :

```
bpcatlist -since 2012
```

Des exemples supplémentaires sont repris dans la section d'exemples.

`-before [ctime | [-since-days nnn | -since-weeks nnn | -since-months nnn | -before-days nnn | -before-weeks nnn | -before-months nnn]]`

Liste les images de sauvegarde avant l'heure spécifiée exprimée en *ctime* (par exemple, `Fri Oct 12 00:00:00 2012`). Si aucune année n'est spécifiée, `bpcatlist` utilise par défaut l'année en cours.

`-date ctime`

Liste les images de sauvegarde pour la date spécifiée exprimée en *ctime* (par exemple, `Fri Oct 12 00:00:00 2012`). Si aucune date n'est spécifiée, `bpcatlist` utilise par défaut la date actuelle.

Des exemples supplémentaires sont repris dans la section d'exemples.

`-catarc id_catarc`

Liste les fichiers Fichiers qui ont été archivés avec le *catarc_id* spécifié. Par exemple :

```
-catarc 1022754972
```

`-policy policy_name`

Liste les sauvegardes que la politique *nom_politique* indiquée crée pour le client spécifié.

`-sched nom_planification`

Liste les sauvegardes qui sont créées après *nom_planification* pour le client spécifié.

`-id id_sauvegarde`

Crée une liste pour l'ID de sauvegarde *backup_id* spécifié.

`-online`

Liste seulement les fichiers Fichiers en ligne.

`-offline`

Liste seulement les fichiers Fichiers hors ligne.

`-version`

Affiche la version `bpcatlist` et se ferme.

EXEMPLES

Les dates affichées doivent être spécifiées au format de date ctime (par exemple, `Fri Sep 16 00:00:00 2012`). Les dates affichées peuvent être coupées et spécifiées sans modification.

Exemple 1 - Consignation d'une sauvegarde correspondant à une date et une heure spécifiques.

```
# bpcatlist -date Mon Aug 19 14:16:28 2013
```

Exemple 2 - Liste de toutes les sauvegardes effectuées entre les deux dates spécifiées de l'année en cours. Quand l'année n'est pas spécifiée, l'année en cours est utilisée par défaut.

```
# bpcatlist -since Fri Jul 5 00:00:00 -before Mon Aug 2 00:00:00
```

Exemple 3 - Liste de toutes les sauvegardes qui ont deux à trois mois.

```
# bpcatlist -before-months 2 -since-months 3
```

`-since` et `-before` utilisent les valeurs équivalentes suivantes :

```
-since-days nnn
-since-weeks nnn
-since-months nnn
-before-days nnn
-before-weeks nnn
-before-months nnn
```

Par exemple, le paramètre `-since-days 14` est équivalent à `-since-weeks 2`.

VOIR AUSSI

Se reporter à bpcatarc à la page 74.

Se reporter à bpcatres à la page 78.

Se reporter à bpcatrm à la page 79.

bpcatres

`bpcatres` – restaurer le catalogue NetBackup

Synopsis

bpcatres [-version]

Sur les systèmes UNIX, le chemin d'accès à cette commande est /usr/openv/netbackup/bin/admincmd/

Sur les systèmes Windows, le chemin d'accès à cette commande est *chemin_d'accès*\NetBackup\bin\admincmd\

DESCRIPTION

La commande `bpcatres` traite la sortie `bpcatlist` pour restaurer les fichiers de l'image `.f` de catalogue sélectionnés.

OPTIONS

`-version`

Affiche la version de la commande `bpcatres` et ferme la commande.

VOIR AUSSI

Se reporter à bpcatarc à la page 74.

Se reporter à bpcatlist à la page 75.

Se reporter à bpcatrm à la page 79.

bpcatrm

`bpcatrm` – Effacement du catalogue NetBackup

Synopsis

`bpcatrm` `[-version]`

`Sur les systèmes UNIX, le chemin d'accès à cette commande est /usr/openv/netbackup/bin/admincmd/`

`Sur les systèmes Windows, le chemin d'accès à cette commande est` *`chemin_d'accès`*`\NetBackup\bin\admincmd\`

DESCRIPTION

La commande `bpcatrm` traite la sortie `bpcatlist` ou `bpcatarc` pour supprimer les fichiers de l'image `.f` de catalogue sélectionnés portant un ID `catarc` valide dans leur fichier image.

OPTIONS

`-version`

Affiche la version de la commande `bpcatrm` et ferme la commande.

VOIR AUSSI

Se reporter à bpcatarc à la page 74.

Se reporter à bpcatlist à la page 75.

Se reporter à bpcatres à la page 78.

bpcd

`bpcd` – Daemon de client NetBackup. Permet aux clients et aux serveurs NetBackup d'accepter des demandes envoyées par les serveurs NetBackup.

Synopsis

bpcd [-standalone] [-debug] [-portnum *number*] [-keyfile] [-terminate]

Sur les systèmes UNIX, le chemin d'accès à cette commande est /usr/openv/netbackup/bin/.

Sur les systèmes Windows, le chemin de répertoire vers cette commande est *install_path*\NetBackup\bin\

DESCRIPTION

Pour les systèmes d'exploitation Windows, la commande `bpcd` correspond à un daemon de communications activé par le processus `bpinetd` du service client NetBackup. En règle générale, la commande `inetd` active la commande `bpcd` sur les systèmes UNIX.

Le daemon `bpcd` accepte les demandes envoyées par les serveurs NetBackup. Les demandes contiennent les éléments suivants :

- Initialiser des travaux de sauvegarde et de restauration ;
- Obtenir les paramètres de configuration NetBackup ;
- Définir les paramètres de configuration NetBackup ;

Lorsque vous installez NetBackup sur un client, l'installation ajoute généralement des entrées `bpcd` aux éléments suivants :

- Client UNIX : `/etc/services` et `/etc/inetd.conf`
- Client Windows : `%SystemRoot%\system32\drivers\etc\services`

L'entrée `services` s'affiche comme suit :

```
bpcd 13782/tcp bpcd
```

L'entrée `inetd.conf` sur les systèmes UNIX ressemble à ce qui suit :

```
bpcd stream tcp nowait root /usr/openv/netbackup/bin/bpcd bpcd
```

OPTIONS

Les options suivantes sont disponibles uniquement sur les clients UNIX et impliquent l'activation de l'option `-standalone`.

`-debug`

Empêche `bpcd` de bifurquer et ne le déconnecte pas de l'entrée standard, de la sortie et de l'erreur.

`-keyfile`

Lorsque l'option `-keyfile` est spécifié, vous êtes invités à entrer la phrase de passe NetBackup pour donner au daemon `bpcd` l'accés au fichier de clés de chiffrement NetBackup.

Pour plus d'informations, consultez la rubrique « Sécurité supplémentaire concernant le fichier de clés », du *Guide de sécurité et de chiffrement NetBackup*.

`-portnum` *`nombre`*

Spécifie le numéro de port sur lequel le daemon `bpcd` écoute les demandes. Par défaut, l'entrée `bpcd` se trouve sous : `/etc/services`

`-standalone`

Demande une exécution continue du daemon `bpcd` plutôt que l'exigence depuis le daemon `inetd` de démarrer NetBackup. `-standalone` est la condition par défaut pour le démarrage de NetBackup.

`-terminate`

Arrête le service client NetBackup (`bpcd`).

VOIR AUSSI

Se reporter à bpclient à la page 87.

Se reporter à bpkeyfile à la page 223.

bpchangeprimary

`bpchangeprimary` – définition d'une copie de sauvegarde en tant que copie principale

Synopsis

bpchangeprimary -copy *nombre* | -pool *pool_volumes* | -group *groupe_volumes* [-id *id_sauvegarde*] [-M *serveur_maître*]

bpchangeprimary -copy *nombre* | -pool *pool_volumes* | -group *groupe_volumes* [-sl *nom_planification*] [-pn *nom_politique*] [-st *type_planification*] [-pt *type_politique*] [-cl *nom_client*] [-kw *mot_clé*] [-sd *date_heure*] [-ed *date_heure*] [-M *serveur_maître*]

Sur les systèmes UNIX, le chemin d'accès à cette commande est /usr/openv/netbackup/bin/admincmd/

Sur les systèmes Windows, le chemin d'accès à cette commande est *chemin_d'accès*\NetBackup\bin\admincmd\

DESCRIPTION

La commande `bpchangeprimary` permet de modifier la copie principale d'un jeu d'images de sauvegarde. Vous pouvez sélectionner la copie à promouvoir en tant que copie principale en spécifiant un nombre de copie, un pool de volumes ou un groupe de volumes. Vous pouvez spécifier plusieurs critères facultatifs pour identifier les images de sauvegarde assignées.

La copie principale d'une sauvegarde correspond à la copie utilisée par un processus de restauration. Assurez-vous que la copie principale est accessible pour la restauration. Par exemple, si une copie de la sauvegarde a été envoyée hors site, modifiez la copie principale pour qu'elle reste sur site.

La commande `bpchangeprimary` recherche toutes les sauvegardes qui correspondent aux critères spécifiés et convertit leur numéro de copie en numéro de copie principale. Si vous utilisez l'option `-copy`, le numéro de copie spécifié devient la copie principale. Si vous utilisez l'option `-group` ou `-pool`, le processus identifie tous les ID de média appartenant au groupe de volumes ou au pool de volumes spécifié. Elle promeut alors toutes les copies qui résident sur ces médias au rang de copie principale.

OPTIONS

Une seule des trois options suivantes est requise :

`-copy` *`number`*

Spécifie le numéro de la copie de sauvegarde que vous souhaitez définir comme principale.

`-pool` *`pool_volumes`*

Spécifie la copie sur le média appartenant au pool de volumes (*pool_volumes*) en tant que copie principale.

`-group` *`groupe_volumes`*

Spécifie la copie sur le média appartenant au groupe de volumes (*volume_group*) en tant que copie principale.

Vous pouvez combiner un ou plusieurs des critères facultatifs suivants pour spécifier les copies principales.

`-cl` *`nom_client`*

Spécifie les sauvegardes client (*client_name*) affectées. Ce nom doit être identique à celui présent dans le catalogue NetBackup. Pour ces images de sauvegarde, cette option définit la copie correspondant à l'option `-pool`, `-group` ou `-copy` spécifiée en tant que copie principale. La valeur par défaut représente tous les clients.

`-sd` *`date_heure`*`, -ed` *`date_heure`*

Spécifie la date de début (`-sd`) ou la date de fin (`-ed`) des images de sauvegarde pour lesquelles la copie principale est modifiée.

Le format requis des valeurs de date et d'heure des commandes NetBackup dépend des paramètres régionaux. Le fichier `/user/openv/msg/.conf` (UNIX) et le fichier *`install_path`*`\VERITAS\msg\LC.CONF` (Windows) contiennent des informations telles que le format de date et d'heure pour tous les paramètres régionaux pris en charge. Les fichiers contiennent des instructions spécifiques concernant l'ajout et la modification de la liste des paramètres régionaux et des formats pris en charge.

Pour plus d'informations sur les paramètres régionaux de votre système, consultez la rubrique "À propos de la spécification des paramètres régionaux de l'installation NetBackup" du *Guide de l'administrateur NetBackup, volume II*.

Le paramètre par défaut correspond à la date du 1er janvier 1970. Cela entraîne la recherche de toutes les images. Si vous exécutez `bpchangeprimary` sans utiliser l'option `-sd`, vous êtes invité à confirmer que vous voulez modifier la copie principale des sauvegardes créées après le 1er janvier 1970. La date de fin par défaut correspond à la date actuelle. La plage de dates autorisées s'étale du 01/01/1970 au 19/01/2038.

`-id` *`id_sauvegarde`*

Spécifie l'ID de sauvegarde de l'image de sauvegarde pour laquelle la copie principale est modifiée. Pour cette image de sauvegarde, l'option `-id` *`backup_id`* modifie la copie correspondant à l'option `-pool`, `-group` ou `-copy` spécifiée.

Si vous spécifiez `-id`, vous pouvez utiliser l'option `-M` pour nommer un serveur maître de substitution. Spécifiez `-pool`, `-group` ou `-copy`.

`-kw` *`mot_clé`*

Spécifie une expression de mot-clé utilisée par NetBackup lorsque vous voulez rechercher des images de sauvegarde pour lesquelles la copie principale a été modifiée.

`-M` *`master_server`*

Spécifie les sauvegardes affectées appartenant au serveur maître (*master_server*). Pour ces images de sauvegarde, l'option `-M` *`master_server`* permet de définir la copie correspondant à l'option `-pool`, `-group` ou `-copy` spécifiée en tant que copie principale.

Si vous utilisez cette option, toutes les autres options spécifiées établissent les images de sauvegarde affectées du serveur maître spécifié. Le serveur doit autoriser l'accès par le système émettant la commande `bpchangeprimary`. Le paramètre par défaut correspond au serveur maître du système exécutant la commande `bpchangeprimary`.

`-pn` *`nom_politique`*

Spécifie le nom de la politique des sauvegardes pour lesquelles la copie principale a été modifiée. La valeur par défaut représente toutes les politiques.

`-pt` *`type_politique`*

Spécifie le type des politiques des sauvegarde pour lesquelles la copie principale a été modifiée. La valeur par défaut représente tous les types de politiques. La variable *policy_type* correspond à l'une des chaînes de caractères suivantes :

```
Auspex-FastBackup
BigData
DataStore
DataTools-SQL-BackTrack
DB2
Enterprise-Vault
FlashBackup
FlashBackup-Windows
Hyper-V
Informix-On-BAR
```

```
LotusNotes
MS-Exchange-Server
MS-SharePoint
MS-SQL-Server
MS-Windows
NDMP
Oracle
PureDisk-Export
SAP
Split-Mirror
Standard
Sybase
Vault
VMware
```

`-sl` *`nom_planification`*

Spécifie le nom de planification (étiquette ou *schedule name*) de la sélection des images de sauvegarde pour lesquelles la copie principale a été modifiée. Par défaut, la commande `bpchangeprimary` utilise toutes les planifications.

`-st` *`type_planification`*

Spécifie le type de planification de la sélection des images de sauvegarde pour lesquelles la copie principale a été modifiée. Par défaut, la commande `bpchangeprimary` utilise tout type de planification. Les valeurs valides sont les suivantes :

`FULL` (sauvegarde complète)

`INCR` (sauvegarde différentielle incrémentielle)

`CINC` (sauvegarde cumulative incrémentielle)

`UBAK` (sauvegarde utilisateur)

`UARC` (archive utilisateur)

`NOT_ARCHIVE` (toutes les sauvegardes à l'exception de l'archive utilisateur)

EXEMPLES

Exemple 1 - Promotion de toutes les copies sur le média qui appartient au pool de volumes `SUN` créées après le 08/01/2012 en tant que copie principale.

```
# bpchangeprimary -pool SUN -sd 08/01/2012
```

Exemple 2 - Promotion de la copie 2 de toutes les sauvegardes du client oak, créées après le 01/01/2012 en tant que copie principale.

```
# bpchangeprimary -copy 2 -cl oak -sd 01/01/2012
```

Exemple 3 - Promotion de la copie 4 de toutes les sauvegardes créées par la politique de sauvegarde `Offsite` après le 08/01/2011 en tant que copie principale.

```
# bpchangeprimary -copy 4 -pn Offsite -sd 08/01/2011
```

bpclient

`bpclient` – gestion des entrées client sur un serveur maître

Synopsis

bpclient -All [-M *master_server*] [-l | -L | -H]

bpclient -client *client_name* [-M *master_server*] [-l | -L | -H]

bpclient -client *client_name* [-M *master_server*] -add | -update [-dynamic_address 0|1] [-free_browse 0|1|2] [-list_restore 0|1|2|3] [-max_jobs [1-99] [-current_host *host_name*] [[-online] | [-offline [[-ut] -onlineat *time*]] | [-online_backup] | [-offline_backup [[-ut] -online_backup_at *time*]] | [-online_restore] | [-offline_restore [[-ut] -online_restore_at *time*]]] [-WOFB_enabled 0|1] [-WOFB_FIM 0|1] [-WOFB_usage 0|1] [-WOFB_error 0|1] [-connect_options 0|1|2 0|1|2 0|1|2|3] [-granular_proxy *granular_proxy_host*] [-client_direct 0|1|2] [-client_direct_restore 0|1|2]

bpclient -client *client_name* [-M *master_server*] -delete

bpclient -client *client_name* -add_alias *alias_name* | -delete_alias *alias_name* [-M *master_server*]

bpclient -client *client_name* -add_all_aliases | -delete_all_aliases | -list_all_aliases [-M *master_server*]

bpclient -policy *nom_politique* -validate -fi

Sur les systèmes UNIX, le chemin d'accès à cette commande est /usr/openv/netbackup/bin/admincmd/

Sur les systèmes Windows, le chemin d'accès à cette commande est *chemin_d'accès*\NetBackup\bin\admincmd\

DESCRIPTION

La commande `bpclient` permet de connecter un serveur NetBackup aux clients NetBackup.

OPTIONS

`-add`

Ajoute une entrée client.

`-add_alias | -delete_alias` *`alias_name`*

Ajoute une nouvelle entrée pour un alias de client ou supprime une entrée d'alias de client existante.

`-add_all_aliases | -delete_all_aliases | -list_all_aliases`

Effectue l'une des opérations suivantes :

- `-add_all_aliases` ajoute une nouvelle entrée pour chaque alias de client.
- `-delete_all_aliases` supprime tous les alias.
- `-list_all_aliases` génère une liste de toutes les entrées d'alias.

`-Tout`

Affiche toutes les entrées client. Seules les entrées client ajoutées de façon explicite avec commande `bpclient` s'affichent.

`-client` *`client_name`*

Spécifie le nom du client à répertorier ou à mettre à jour.

`-client_direct 0 | 1 | 2`

Client Direct améliore les performances de sauvegarde en utilisant le serveur de stockage OpenStorage au lieu du serveur de médias pour transférer les données vers le client. La définition de l'option `-client_direct` établit si le client utilise cette fonction et son emplacement. Les paramètres pris en charge sont les suivants :

0 = Ne jamais utiliser Client Direct comme méthode de transfert de données sur l'hôte spécifié. Utilise toujours la méthode de transfert de données standard. Il s'agit du paramètre par défaut.

1 = Préférer l'utilisation de la méthode Client direct. Recherche les capacités Client Direct sur le serveur de stockage identifié pendant la sauvegarde. Si des capacités sont trouvées, NetBackup utilise la méthode de transfert de données Client Direct sur le client spécifié. En cas d'échec de la sonde, la méthode de transfert de données standard est utilisée.

2 = Toujours utiliser la méthode Client direct. Tente d'utiliser uniquement la méthode Client Direct avec le client spécifié. En cas d'échec de cette méthode, le travail échoue également. Aucune autre méthode de transfert n'est tentée.

`-client_direct_restore 0 | 1 | 2`

Client Direct Restore améliore les performances de restauration à l'aide du serveur de stockage OpenStorage au lieu du serveur de médias pour restaurer

des données vers le client. La définition de l'option `-client_direct` établit si le client utilise cette fonction et son emplacement. Les paramètres pris en charge sont les suivants :

0 = Ne jamais utiliser Client Direct Restore comme méthode de transfert de données sur l'hôte spécifié. Utilise toujours la méthode de transfert de données standard. Il s'agit du paramètre par défaut.

1 = Utiliser Client Direct Restore. La commande recherche des fonctions Client Direct Restore sur le serveur de stockage identifié pendant la restauration. En cas de réussite de la recherche, NetBackup utilise la méthode de transfert de données de Client Direct Restore sur le client spécifié. En cas d'échec de la sonde, la méthode de transfert de données standard est utilisée.

2 = Toujours utiliser Client Direct Restore. Tente d'utiliser uniquement la méthode Client Direct Restore avec le client spécifié. En cas d'échec de cette méthode, le travail échoue également. Aucune autre méthode de transfert n'est tentée.

`-connect_options 0|1|2 0|1|2 0|1|2|3`

Cette option s'applique uniquement aux noms de clients qui sont locaux pour le serveur NetBackup qui effectue la connexion.

Le premier lot d'arguments concernant les ports s'affiche comme suit :

0 = Port réservé : Utiliser un numéro de port réservé.

1 = Port non réservé : Connectez-vous à la commande `bpcd` du client à l'aide d'un numéro de port non réservé. Si vous sélectionnez cette option, activez l'option Autoriser les ports non réservés pour le client sélectionné.

2 = Utiliser le paramètre par défaut : Il s'agit du paramètre par défaut. Utilisez la valeur définie par l'entrée de configuration DEFAULT_CONNECT_OPTIONS sur le serveur.

Le deuxième lot d'arguments concernant les reconnexions BPCD s'affiche comme suit :

0 = Port aléatoire : NetBackup sélectionne de manière aléatoire un port libre parmi la plage autorisée pour effectuer une reconnexion standard.

1 = port VNETD : cette méthode ne requiert pas une reconnexion à un port aléatoire. La reconnexion se fait plutôtau Daemon Veritas Network (`vnetd`). Le daemon Veritas Network a été conçu pour améliorer l'efficacité du pare-feu avec NetBackup pendant les communications entre serveurs ou entre serveurs et clients.

2 = Utiliser le paramètre par défaut : Cette option est l'option par défaut. Utilisez la valeur définie par l'entrée de configuration DEFAULT_CONNECT_OPTIONS sur le serveur.

Le troisième lot d'arguments (port de connexion du daemon) s'affiche comme suit :

0 = Automatique : Cette option signifie que le daemon VNETD est utilisé, le cas échéant. Dans le cas contraire, l'option héritée est utilisée.

1 = Utiliser le port Veritas Network.

2 = Utiliser le numéro de port hérité.

3 = Utiliser le paramètre par défaut : Cette option est l'option par défaut. Utilisez la valeur définie par l'entrée de configuration DEFAULT_CONNECT_OPTIONS sur le serveur.

Remarque : Si le port de connexion du daemon `vnetd` est utilisé, le paramètre Reconnexion BPCD ne s'applique pas. Si le port de connexion du daemon `vnetd` est utilisé, les ports non réservés sont toujours utilisés, peu importe la valeur du paramètre Ports.

`-current_hostname` *`host_name`*

Le nom d'hôte en cours du client. Cette option n'est utile que si l'option `-dynamic_address 1` est utilisée. En règle générale, vous ne devez entrer aucune valeur pour le nom d'hôte en cours (`current_hostname`). En règle générale, le client contacte le serveur maître pour définir le nom d'hôte et l'adresse IP.

`-delete`

Supprime une entrée de client existante.

`-dynamic_address 0 | 1`

0 = Le nom du client est considéré comme un nom d'hôte valide pour le client (paramètre par défaut).

1 = Le client doit posséder un nom d'hôte dynamique (tel qu'un protocole DHCP).

`-fi`

Valide les options de -snapshot_method_args dans la commande `bpplinfo`. Voir l'option `-validate`.

`-free_browse 0 | 1 | 2`

Méthode permettant aux utilisateurs de contourner la vérification effectuée par le serveur lorsqu'il parcourt les images (propriétaire ou groupe). Par défaut,

les utilisateurs standard ne sont pas autorisés à parcourir les sauvegardes planifiées sous Windows.

0 = Autoriser

1 = Refuser

2 = Utiliser

Par défaut, le client et le serveur doivent être définis sur `0` (Autorisation). Pour parcourir librement les sauvegardes, le client ou le serveur doit être défini sur `2` (Utilisation). Aucun des deux ne peut être défini sur `1` (Refus).

`-granular_proxy` *`hôte_proxy_granulaire`*

Spécifie l'hôte granulaire de proxy de Windows pour un client source. Vous pouvez utiliser cette option quand vous dupliquez des images de sauvegarde qui sont activées par la technologie GRT.

`-H`

Affiche les informations client de l'hôte.

`-l`

Affiche les informations client sous forme abrégée.

`-L`

Affiche les informations client sous forme détaillée.

`-list_restore 0 | 1 | 2 | 3`

Cette option définit une valeur sur le serveur pour autoriser ou refuser les demandes de restauration ou de liste d'un client en particulier. La valeur dans la base de données client remplace le paramètre du fichier `bp.conf`.

0 = Non spécifié (paramètre par défaut)

1 = Autoriser les demandes de restauration et de liste

2 = Autoriser uniquement les demandes de liste

3 = Refuser les demandes de restauration et de liste

`-M` *`master_server`*

Nom du serveur maître contenant les entrées client. Le premier nom du serveur de la configuration locale correspond au serveur maître par défaut.

`-max_jobs [1-99]`

Vous pouvez exécuter jusqu'à 99 travaux en simultané sur ce client. Vous pouvez configurer cet élément dans NetBackup Administration Console. Cet élément s'appelle "Nombre maximal de flux de données". Pour effectuer cette fonction à partir de l'interface graphique utilisateur, sélectionnez les éléments suivants : **Propriétés de l'hôte > Serveurs maîtres >** cliquez deux fois sur le nom du serveur maître **> Attributs client**.

`-online | -offline`

Définit l'état du client sur en ligne ou hors ligne pour les sauvegardes et les restaurations.

`-onlineat` *`heure`*

Définit l'état du client sur en ligne pour les sauvegardes et les restaurations à l'heure indiquée.

`-online_backup | -offline_backup`

Définit l'état du client sur en ligne ou hors ligne pour la sauvegarde.

`-online_backup_at` *`heure`*

Définit l'état du client sur en ligne pour la sauvegarde à l'heure indiquée.

`-online_restore | -offline_restore`

Définit l'état du client sur en ligne ou hors ligne pour la restauration.

`-online_restore_at` *`heure`*

Définit l'état du client sur en ligne pour la restauration à l'heure indiquée.

`-policy` *`policy_name`*

Spécifie le nom de la politique de sauvegarde à valider. Cette option est utilisée avec les options `-validate` et `-fi`.

`-update`

Met à jour une entrée de client existante.

`-ut`

Indique l'heure au format horaire UNIX.

`-validate`

Lorsque vous utilisez des commandes NetBackup pour créer une politique basée sur les snapshots telle que VMware ou Hyper-V, cette option permet de valider la politique. Pour valider une politique créée à l'aide de la commande `bpplinfo -snapshot_method_args`, l'option `-validate` doit être utilisée avec l'option `-fi`.

Pour plus d'informations sur l'utilisation des commandes NetBackup pour créer une politique VMware ou Hyper-V, consultez le *Guide NetBackup for VMware* ou le *Guide NetBackup for Hyper-V*.

`-WOFB_enabled 0|1`

0 = désactive Sauvegarde de fichiers ouverts sous Windows pour le client dans la variable *client_name*.

1 = active Sauvegarde de fichiers ouverts sous Windows pour le client dans la variable *client_name*.

`-WOFB_error 0 | 1`

0 = Abandonner la sauvegarde en cas d'erreur. Spécifie qu'une sauvegarde est abandonnée si elle échoue pour un problème lié aux snapshots après que le snapshot a été créé et pendant que la sauvegarde utilise le snapshot pour sauvegarder les fichiers ouverts ou actifs sur le système de fichiers.

1 = Désactiver le snapshot et continuer. Indique que si le snapshot n'est plus valide lors de la sauvegarde, les snapshots des volumes de la sauvegarde seront détruits. La sauvegarde se poursuit et l'option Sauvegardes de fichiers ouverts sous Windows est désactivée.

`-WOFB_FIM 0 | 1`

0 = utilise Volume Snapshot Provider (VSP) comme fournisseur de snapshots pour Sauvegardes de fichiers ouverts sous Windows. VSP est pris en charge uniquement sur les clients qui utilisent la version 6.x de NetBackup. Les clients qui utilisent la version 7.x de NetBackup prennent uniquement en charge VSS. Si vous exécutez un client de la version 7.x et sélectionnez VSP avec cette option, NetBackup exécute automatiquement le service VSS.

1 = utilise le service Volume Shadow Service (VSS) de Microsoft comme fournisseur de snapshots pour Sauvegardes de fichiers ouverts sous Windows.

`-WOFB_usage 0|1`

0 = Snapshot de lecteur individuel Définit le snapshot en tant que lecteur individuel. Lorsque cette propriété est activée, la création de snapshot et la sauvegarde de fichiers sont effectuées de manière séquentielle par volume.

1 = Snapshot de lecteur global Indique que le snapshot vient d'un lecteur global. Les snapshots sont pris en même temps pour tous les volumes nécessitant des snapshots pour le travail de sauvegarde (ou des groupes de flux pour les sauvegardes contenant plusieurs flux).

EXEMPLES

Exemple 1 - Déterminer si le client `hagar` est dans la base de données client sur le serveur maître :

```
# bpclient -client hagar -L
```

Exemple 2 - Ajouter `casper` à la base de données client sur le serveur maître. Elle permet également l'exécution d'un maximum de 5 travaux en simultané sur le serveur `casper`.

```
# bpclient -client casper -add -max_jobs 5
```

Exemple 3 - Répertorier en détails toutes les informations de client pour le client `ollie`.

```
# bpclient -client ollie -L
Client Name: ollie
 Current Host:
        Hostname: ollie
        IP Address: 0.0.0.0
Dynamic Address:        no
Free Browse:   Allow
List Restore:  Not Specified
Max Jobs This Client:  Not Specified
WOFB Enabled:  yes
WOFB FIM:      VSP
WOFB Usage:    Individual Drive Snapshot
WOFB Error Control:    Abort on Error
Client Direct: Prefer to use client-side deduplication or
               Prefer to move data direct to storage
Client Direct Restore: Move data via media server
OST Proxy:     Off
OST Proxy Server:      Unspecified
Connect options:       2 2 3
```

bpclimagelist

`bpclimagelist` – rapport d'état de produit des images client ou le support amovible NetBackup

Synopsis

bpclimagelist [-U | -Likelydate] [-Listseconds] [-client *client_name*] [-server *server_name*] [-t FULL | INCR | CINC | UBAK | UARC | ANY | NOT_ARCHIVE] [-policy *policy_name*] [-keyword *keyword_phrase*] [-ct *client_type*] [-s *mm/dd/yyyy hh:mm:ss*] [-e *mm/dd/yyyy hh:mm:ss*] [-oracle_copilot_ir]

Sur les systèmes UNIX, le chemin d'accès à cette commande est /usr/openv/netbackup/bin/.

Sur les systèmes Windows, le chemin de répertoire vers cette commande est *install_path*\NetBackup\bin\

DESCRIPTION

La commande `bpclimagelist` génère des rapports d'état sur les images client ou le support amovible NetBackup.

Remarque : Pour la fonction d'accélérateur NetBackup, `bpclimagelist` peut signaler la quantité de données transférées sur le réseau pour chaque sauvegarde. Vous devez configurer la commande pour afficher les données transférées dans le champ affichant normalement la taille de l'image de sauvegarde de l'accélérateur. Pour des détails, consultez les rubriques d'accélérateur dans le *Volume I du guide de l'administrateur de NetBackup* , *Guide de l'administrateur NetBackup for Vmware* et le *Guide de l'administrateur NetBackup for NDMP*.

OPTIONS

-client *client_name*

Spécifie le client sur lequel un rapport d'état doit être généré.

-ct *type_client*

Affiche uniquement les images sauvegardées pour un type de client spécifié. *client_type* est spécifiée comme nombre entier. Si -ct n'est pas spécifiée, la valeur par défaut est standard (0). Les valeurs valides sont les suivantes :

0 - standard (valeur généralement utilisée pour les sauvegardes de système de fichiers UNIX)

4 - Base de données Oracle

6 - Base de données Informix

7 - Base de données Sybase

8 - Sharepoint

13 - Windows (valeur généralement utilisée pour les sauvegardes de système de fichiers Windows)

15 - Serveur SQL

16 - Exchange

17 - SAP

18 - DB2

19 - NDMP

20 - Sauvegarde instantanée

21 - Miroir fractionné

29 - FlashBackup-Windows

30 - Centre de sauvegarde

34 - Sauvegarde intermédiaire

35 - Catalogue NetBackup

39 - Enterprise Vault

`-e` *`mm/dd/yyyy hh:mm:ss`*

Spécifie une date et une heure de fin pour les listes. Consultez la description de l'option `-s` qui suit.

`-keyword` *`mot_clé`*

Spécifie une phrase de mot-clé utilisée par NetBackup pour effectuer une recherche. L'expression doit correspondre à celle précédemment associée à l'image.

`-Likelydate`

Recherche un horodatage permettant de sélectionner le début des images de sauvegarde à utiliser pour une restauration. En règle générale, cet horodatage correspond à l'heure de la dernière image de sauvegarde complète. En l'absence d'autres arguments, cette option renvoie le nombre décimal de secondes depuis le 1er janvier 1970.

`-Listseconds`

Affiche l'horodatage en secondes.

`-policy` *`nom_politique`*

Affiche les images de sauvegarde qui utilisent la politique spécifiée. La valeur par défaut représente une politique quelconque.

`-oracle_copilot_ir`

Les recherches et les affichages des images qui peuvent être utilisées pour la récupération instantanée par le Copilote Oracle.

`-s` *`mm/dd/yyyy hh:mm:ss`*, `-e` *`mm/dd/yyyy hh:mm:ss`*

Spécifie la date de début (`-s`) et la date de fin (`-e`) de la liste.

L'argument `-s` spécifie la date et l'heure de début de la liste. La liste générée affiche uniquement les images se trouvant dans les sauvegardes ou les archivages survenues aux date et heure spécifiées ou ultérieurement.

Le format requis des valeurs de date et d'heure des commandes NetBackup dépend des paramètres régionaux. Le fichier `/user/openv/msg/.conf` (UNIX) et le fichier *`install_path`*`\VERITAS\msg\LC.CONF` (Windows) contiennent des informations telles que le format de date et d'heure pour tous les paramètres régionaux pris en charge. Les fichiers contiennent des instructions spécifiques concernant l'ajout et la modification de la liste des paramètres régionaux et des formats pris en charge.

Pour plus d'informations sur les paramètres régionaux de votre système, consultez la rubrique "À propos de la spécification des paramètres régionaux de l'installation NetBackup" du *Guide de l'administrateur NetBackup, volume II*.

La plage de dates autorisées s'étale du 01/01/1970 à 00:00:00 au 19/01/2038 à 03:14:07. La date par défaut est la date en cours moins 6 mois.

L'option `-e` spécifie la date et l'heure de fin de la liste. La liste générée affiche uniquement les fichiers provenant des sauvegardes ou des archivages survenues aux date et heure spécifiées ou précédemment. Utilisez le même format pour la date et l'heure de début. Par défaut, il s'agit de la date et de l'heure en cours.

`-server` *`nom_serveur`*

Spécifie le nom du serveur NetBackup. La valeur par défaut correspond au premier nom du serveur affiché dans le fichier `bp.conf`.

`-t`

Spécifie le type de planification de la sélection d'image. La valeur par défaut représente un type de planification. Les valeurs valides, en majuscules ou en minuscules, sont les suivantes :

- `FULL` (sauvegarde complète)
- `INCR` (sauvegarde différentielle incrémentielle)
- `CINC` (sauvegarde cumulative incrémentielle)
- `UBAK` (sauvegarde utilisateur)
- `UARC` (archive utilisateur)
- `ANY`
- `NOT_ARCHIVE` (toutes les sauvegardes à l'exception de l'archive utilisateur)

`-U`

Format d'affichage utilisateur.

bpclntcmd

`bpclntcmd` – tester la fonctionnalité d'un système NetBackup et activer les services Fibre Transport sur un client NetBackup

Synopsis

bpclntcmd [-sv] [-pn [-verbose]] [-self] [-hn *hostname*] [-server *NBU_master*] [-ip *ip_address*] [-gethostname] [-is_local_host *hostname*] [-is_server *hostname*] [-is_media_server *hostname*] [-is_master_server *hostname*] [-is_emm_server *hostname*] [-get_local_client_patch_version] [-get_local_server_patch_version] [-check_vxss] [-check_vxss_with_host *hostname*] [-get_pbx_port *hostname*] [-get_remote_host_version *hostname*] [-refresh_use_at] [-reverse_name_lookup [allowed | restricted | prohibited]] [-sanclient [0 | 1]] [-get_fqdn *hostname*] [-get_local_dn] [-get_local_fqdn] [-get_local_sn] [-is_trusted_master *hostname*]

Sur les systèmes UNIX, le chemin d'accès à cette commande est /usr/openv/netbackup/bin/.

Sur les systèmes Windows, le chemin de répertoire vers cette commande est *install_path*\NetBackup\bin\

DESCRIPTION

La commande `bpclntcmd` teste la fonctionnalité d'un système NetBackup et affiche les informations correspondantes. Elle active et désactive également les services Fibre Transport sur un client NetBackup.

OPTIONS

`-check_vxss`

Vérifie si NetBackup est correctement configuré sur le système local.

`-check_vxss_with_host` *nom_hôte*

Vérifie si NBAC est correctement configuré sur le système local pour se connecter à l'hôte distant *hostname*.

`-clear_host_cache`

NetBackup met en cache les mappages de nom d'hôte sur adresse IP afin de minimiser les recherches DNS. Chaque processus NetBackup possède généralement son propre cache de mémoire et tous les processus partagent

également un cache stocké sur le système de fichiers. Cette option supprime toutes les entrées du cache partagé sur le système de fichiers.

Si des noms d'hôte/adresses IP ont été récemment mis à jour sur les services DNS ou autres services de recherche d'hôte, les caches NetBackup peuvent ne plus être synchronisés pendant une durée pouvant atteindre une heure. Pour garantir que NetBackup est synchronisé avec les modifications de nom d'hôte, vous pouvez effectuer les opérations suivantes : Arrêtez NetBackup, exécutez la commande `bpclntcmd -clear_host_cache`, puis redémarrez NetBackup.

`-get_fqdn` *`hostname`*

Renvoie le nom de domaine pleinement qualifié du *hostname* spécifié.

`-gethostname`

Renvoie le nom de l'hôte utilisé par NetBackup sur le système local.

`-get_local_client_patch_version`

Renvoie la version du logiciel de correctif client local.

`-get_local_dn`

Renvoie le nom de domaine de l'hôte local.

`-get_local_fqdn`

Renvoie le nom de domaine pleinement qualifié de l'hôte local.

`-get_local_server_patch_version`

Renvoie la version du logiciel de correctif serveur local.

`-get_local_sn`

Renvoie le nom d'hôte abrégé de l'hôte local.

`-get_pbx_port` *`nom_hôte`*

Affiche le numéro utilisé par la variable *nomhôte* en tant que numéro de port PBX. Si la variable *nomhôte* n'est pas spécifiée, l'option affiche le numéro utilisé par l'hôte local en tant que numéro de port PBX.

`-get_remote_host_version` *`nom_hôte`*

Renvoie la version NetBackup en cours d'exécution sur le système identifié dans la variable *nom_hôte*.

`-hn` *`nom_hôte`*

Renvoie le nom d'hôte, l'alias et les informations d'adresse IP du nom d'hôte de la variable *nom_hôte*.

`-ip` *`adresse_IP`*

Renvoie le nom d'hôte, l'alias et l'adresse IP de la variable *adresse_IP*.

`-is_emm_server` *`nom_hôte`*

Vérifie si *nom_hôte* fonctionne en tant que serveur EMM sur le système local.

`-is_local_host` *`nom_hôte`*

Vérifie si la variable *nom_hôte* correspond à une interface de réseau sur le système local.

`-is_master_server` *`nom_hôte`*

Vérifie si *nom_hôte* correspond au serveur maître sur le système local.

`-is_media_server` *`nom_hôte`*

Vérifie si la variable *nom_hôte* correspond à un serveur de médias sur le système local.

`-is_server` *`nom_hôte`*

Vérifie si *hostname* correspond à un serveur maître ou un serveur de médias sur le système local.

`-is_trusted_master` *`hostname`*

Vérifie si*hostname*est un serveur maître approuvé sur le système local.

`-pn [-verbose]`

Renvoie les éléments que le serveur maître considère comme étant votre nom d'hôte (ou nom de pair).

Utilisez l'option `-verbose` pour retourner à la façon dont le serveur maître voit l'hôte de connexion : adresse IP et numéro de port source, nom d'hôte de résolution de l'IP et le client de la politique pour ce nom d'hôte. L'option `-verbose` affiche des détails de connexion supplémentaires, y compris les certificats d'hôte que NetBackup utilise pour authentifier les hôtes.

`-refresh_use_at`

Pour un serveur de médias NetBackup, interroge le serveur maître pour obtenir le paramètre d'authentification de l'audit amélioré NetBackup (`USE_AUTHENTICATION`) et met à jour le cache local avec ce paramètre. Par défaut, NetBackup met à jour toutes les heures le paramètre du cache d'authentification sur les serveurs de médias.

`-reverse_name_lookup [allowed | restricted | prohibited]`

Détermine si NetBackup peut utiliser la recherche inverse du nom d'hôte/adresse IP. L'utilisation de cette fonction peut être autorisée, interdite ou restreinte.

`-sanclient [ 0 | 1 ]`

0 - Désactive le service client Fibre Transport (FT) . La commande renvoie un client NetBackup de réseau de zone de stockage à un fonctionnement standard.

1 - Active le service client FT qui transforme le client NetBackup standard en client SAN.

`-self`

Renvoie les informations du système local.

`-server` *`maître_NBU`*

Renvoie les informations de nom d'hôte du serveur maître NetBackup.

`-sv`

Renvoie la version NetBackup du serveur maître.

VOIR AUSSI

Se reporter à bpnbat à la page 260.

bpclusterutil

`bpclusterutil` – Modification et configuration de NetBackup dans un cluster.

Synopsis

bpclusterutil [-np] [-s [NBU|OC]] [-online] [-offline] [-freeze] [-unfreeze] [-startagent] [-stopagent] [-addSvc "*nom_service*"] [-deleteSvc "*nom_service*"] [-enableSvc "*nom_service*"] [-disableSvc "*nom_service*"] [-iscluster] [-isactive] [-vname] [-sharedpath]] [-addIP -virtualIP "*chaîneIP*" {-prefixLength "*longueur_préfixe*"| -subnet "*masque_sous-réseau*"}]

Sur les systèmes UNIX, le chemin d'accès à cette commande est /usr/openv/netbackup/bin/.

Sur les systèmes Windows, le chemin de répertoire vers cette commande est *install_path*\NetBackup\bin\

DESCRIPTION

Cette commande modifie et configure NetBackup dans un cluster. Elle est disponible sur le serveur maître et les serveurs de médias NetBackup.

Pour Windows, cette commande configure les entrées de registre utilisées pour la configuration du cluster et configure ensuite le cluster. Cette commande modifie uniquement les entrées de registre du nœud local.

OPTIONS

`-addIP`

Ajoute une nouvelle ressource IP virtuelle au groupe de clusters NetBackup existant. L'option utilise la même carte d'interface réseau (NIC) configurée lors de la configuration initiale du cluster. Dans le cas d'un cluster WSFC, assurez-vous que le groupe NetBackup est hors ligne avant d'utiliser l'option. Sur une plate-forme UNIX, cette option est uniquement prise en charge pour VCS.

Les paramètres qui s'affichent sont requis pour l'option `addIP` :

- `virtualIP "chaîneIP"` Spécifie l'adresse IP virtuelle que vous voulez ajouter.

- `prefixLength "longueur_préfixe"` Lorsque l'adresse `virtualIP` spécifiée est une adresse IPv6, vous devez utiliser `prefixLength` pour spécifier la longueur du préfixe. Notez que `prefixLength` et `subnet` s'excluent mutuellement.
- `subnet "masque_sous-réseau"` Lorsque l'adresse `virtualIP` spécifiée est une adresse IPv4, vous devez utiliser `subnet` pour le masque de sous-réseau pour l'adresse IP. Notez que `prefixLength` et `subnet` s'excluent mutuellement.

`-addSvc "nom_service"`

Ajoute un service NetBackup au groupe de clusters NetBackup.

`-deleteSvc "nom_service"`

Supprime un service NetBackup existant du groupe de clusters NetBackup. Assurez-vous de placer le nom du service (*nom_service*) entre guillemets. Exemple : "service Gestion des clés NetBackup" pour le service de gestion des clés.

`-disableSvc "nom_service"`

Désactive le contrôle d'un service NetBackup par le cluster.

`-enableSvc "nom_service"`

Permet au cluster de contrôler un service NetBackup ajouté au groupe de clusters NetBackup.

`-freeze`

Fige le groupe de clusters NetBackup. Cette option est disponible sur des systèmes UNIX seulement.

`-isactive`

Affiche l'état du groupe de clusters NetBackup sur le nœud. Si le code renvoyé est égal à 1, cela signifie que le nœud est actif. Si le code renvoyé est égal à 0, cela signifie que le nœud n'est pas actif.

`-iscluster`

Affiche l'état de cluster de NetBackup.

`-np`

Place l'opération en mode silencieux (sans impression).

`-offline`

Envoie la commande hors ligne au groupe de NetBackup du cluster.

`-online`

Envoie la commande en ligne au groupe de NetBackup du cluster.

`-s [NBU | OC]`

Sélectionne le type de serveur faisant partie d'un cluster. Les valeurs possibles sont `NBU` (NetBackup) et `OC` (OpsCenter).

`-sharedpath`

Affiche le chemin d'accès partagé du serveur faisant partie d'un cluster.

`-startagent`

Démarre l'agent serveur de clusters NetBackup VCS.

`-stopagent`

Arrête l'agent NetBackup VCS.

`-unfreeze`

Libère le groupe de clusters NetBackup. Cette option est disponible sur des systèmes UNIX seulement.

`-vname`

Affiche le nom virtuel du groupe de clusters NetBackup. Cette option est disponible sur des systèmes UNIX seulement.

EXEMPLES

Pour ajouter une ressource IPv4 virtuelle au groupe de clusters, exécutez la commande affichée :

```
bpclusterutil -addIP -virtualIP 10.210.91.56 -subnet 255.255.252.0
```

Pour ajouter une ressource IPv6 virtuelle au groupe de clusters, exécutez la commande affichée :

```
bpclusterutil -addIP -virtualIP 2620:128:f0a1:9003::15d -prefixLength 64
```

bpcompatd

`bpcompatd` – exécuter le service de compatibilité de NetBackup

Synopsis

bpcompatd [-max_time seconds] [-console] [-debug]

bpcompatd -alive [-debug]

bpcompatd -terminate [-debug]

bpcompatd -bpcd_connect *clientname* [-debug]

bpcompatd -bpdbm_connect *nom_hôte* [-debug]

bpcompatd -bpjobd_connect *nom_hôte* [-debug]

bpcompatd -bprd_connect *nom_hôte* [-debug]

bpcompatd -robot_connect *nom_hôte type_robot* [-debug]

bpcompatd -vmd_connect *nom_hôte* [-debug]

Sur les systèmes UNIX, le chemin d'accès à cette commande est /usr/openv/netbackup/bin/.

Sur les systèmes Windows, le chemin de répertoire vers cette commande est *install_path*\NetBackup\bin\

DESCRIPTION

Cette commande est utilisée en interne par les nouveaux services NetBackup pour communiquer avec les services NetBackup hérités.

OPTIONS

-alive

Teste le daemon ou le service local `bpcompatd` pour vérifier s'il est en cours d'exécution.

-bpcd_connect *nom_client*

Teste une connexion `bpcd` sur la variable *nom_client* à l'aide de la commande `bpcompatd`.

`-bpdbm_connect` *`nom_hôte`*

Teste une connexion `bpcd` sur la variable *nom_hôte* à l'aide de la commande `bpcompatd`.

`-bpjobd_connect` *`nom_hôte`*

Teste une connexion `bpjobd` sur la variable *nom_hôte* à l'aide de la commande `bpcompatd`.

`-bprd_connect` *`nom_hôte`*

Teste une connexion `bprd` sur la variable *nomhôte* à l'aide de la commande `bpcompatd`.

Si vous spécifiez l'option `-debug`, les informations normalement consignées dans le fichier journal de débogage `bpcompatd` sont enregistrées en tant qu'erreur standard.

Si vous ne spécifiez aucune de ces options, la commande `bpcompatd` est exécutée en tant que daemon (pour UNIX/) ou service (pour Windows). Lorsque vous exécutez la commande `bpcompatd` en tant que daemon ou service, vous disposez des options suivantes :

`-console`

Cette option s'applique uniquement aux systèmes d'exploitation Windows. En règle générale, la commande `bpcompatd` est exécuté par le gestionnaire de service. Vous pouvez utiliser l'option `-console` pour exécuter le service `bpcompatd` à partir de la ligne de commande.

`-debug`

Si vous spécifiez l'option `-debug`, les informations normalement consignées dans le fichier journal de débogage `bpcompatd` sont enregistrées en tant qu'erreur standard. Pour les systèmes d'exploitation Windows, cette option doit être associée à l'option `-console`. Pour les systèmes d'exploitation UNIX, cette option empêche l'exécution du service `bpcompatd` en arrière-plan.

`-max_time secondes`

Temps d'attente maximal de la commande `bpcompatd` avant de tenter une nouvelle connexion pour effectuer les tâches courantes. Le paramètre par défaut est 60 secondes sur des systèmes UNIX. Le paramètre par défaut est de 1 seconde pour les systèmes Windows.

`-robot_connect` *`hostname robot_type`*

Teste une connexion de daemon de robot à *hostname* pour *robot_type* à l'aide de la commande `bpcompatd`.

Les types valides de robot incluent les suivants:

`NONE` - non robotique

`ACS` - système de cartouche automatisé

`TL4` - bandothèque 4 mm

`TL8` - bandothèque 8 mm

`TLD` - bandothèque DLT

`TLH` - bandothèque demi-pouce

`TLM` - bandothèque multimédia

`-terminate`

Termine le daemon ou le service local `bpcompatd` s'il est en cours d'exécution.

`-vmd_connect` *`nom_hôte`*

Teste une connexion `vmd` sur la variable *hostname* à l'aide de la commande `bpcompatd`.

bpconfig

`bpconfig` – modification ou affichage des attributs globaux de configuration pour NetBackup

Synopsis

bpconfig [-cd *secondes*] [-ha *heures*] [-kl *jours*] [-kt *jours*] [-ma [*adresse*]] [-sto *secondes*] [-mj *nombre*] [-period *heures*] [-prep *heures*] [-to *secondes*] [cleanup_int *heures*] [cleanup_wait *minutes*] [-tries *nombre_tentatives*] [-wi *minutes*] [-pui *minutes*] [-v] [-M *serveur_maître,...*]

bpconfig [-L | -l | -U [-v] [-M *serveur_maître,...*]]

Sur les systèmes UNIX, le chemin d'accès à cette commande est /usr/openv/netbackup/bin/admincmd/

Sur les systèmes Windows, le chemin d'accès à cette commande est *chemin_d'accès*\NetBackup\bin\admincmd\

DESCRIPTION

La commande `bpconfig` modifie ou affiche les attributs globaux de la configuration NetBackup. Ces attributs affectent les opérations de toutes les politiques et de tous les clients. Sauf pour l'adresse électronique de l'administrateur NetBackup, les valeurs par défaut de ces attributs fonctionnent pour la plupart des installations.

Consultez la rubrique "À propos de la spécification des paramètres régionaux de l'installation NetBackup" du *Guide de l'administrateur NetBackup, volume II*.

Pour en savoir plus sur les incidences de la définition des valeurs des attributs, consultez la section Attributs globaux NetBackup, sur *, du Guide de l'administrateur NetBackup, volume I*.

Les deux formats de la commande `bpconfig` sont les suivants :

- Le premier format de la commande `bpconfig` modifie un ou plusieurs attributs globaux de la configuration NetBackup. Vous devez spécifier sur la ligne de commande au minimum une option modifiant un attribut global de la configuration NetBackup.
- Le deuxième format de la commande `bpconfig` affiche les paramètres des attributs globaux de la configuration NetBackup. Pour plus d'informations, voir FORMATS D'AFFICHAGE.

Les erreurs sont envoyées à `stderr`. Un journal de l'activité de commande est envoyé au fichier journal d'administration de NetBackup pour le jour en cours.

OPTIONS

`-cd` *`secondes`*

Spécifie le nombre de secondes correspondant à l'intervalle de compression de catalogue. Lorsque la variable *seconds* est un entier positif, l'image sera compressée au bout du nombre de secondes spécifié, à compter de la création de l'image. La plage de valeurs s'étale de 86400 à 2147472000. Par défaut, la valeur est de 0 (zéro). Cela signifie qu'aucune compression n'est effectuée.

Utilisez la commande `bpimage` pour décompresser les images.

`-cleanup_int` *`heures`*

Spécifie la période minimale (en heures) pouvant s'écouler sans devoir nettoyer le catalogue. Par défaut, la valeur est de 12 heures. Puisque vous ne pouvez pas effectuer une opération de nettoyage pendant une sauvegarde de catalogue, vous pouvez spécifier un intervalle plus petit (par exemple, 3 heures) pour les environnements de grande envergre fonctionnant 24h/24 et 7j/7 qui exécutent de longues sauvegardes de catalogue. La base de données d'images est automatiquement nettoyée à la fin des sessions de sauvegardes planifiées, peu importe la valeur de cette option.

Cette option s'affiche dans la sortie en tant qu'intervalle de nettoyage base de données d'images (voir les exemples).

`-cleanup_wait` *`minutes`*

Spécifie l'intervalle (en minutes) entre les opérations de nettoyage de catalogue de base de données d'images. La valeur par défaut est de 60 minutes. Si plusieurs sauvegardes sont effectuées pendant l'intervalle d'attente de nettoyage, NetBackup lance uniquement une opération de nettoyage pendant cette période. La plage de valeurs s'étale entre 0 (zéro) et 720.

`-ha` *`heures`*

Spécifie le nombre d'heures (*hours*) correspondant au début de la plage horaire pendant laquelle vous pouvez sélectionner les entrées des rapports NetBackup. La fin de cette plage horaire correspond à la date et à l'heure en cours. Par exemple, si vous avez demandé un rapport d'état de sauvegarde en spécifiant une durée de 24 heures dans la variable *hours* à 10:00 AM, le rapport contient les éléments suivants : Toutes les sauvegardes exécutées à partir de 10:00 AM à la date d'hier jusqu'à 10:00 AM à la date d'aujourd'hui.

Cette valeur permet de calculer la plage horaire des rapports généraux et des rapports sur les médias. Les rapports généraux sont les suivants : Etat de sauvegarde, Sauvegardes client, Problèmes et Toutes les entrées de journal.

Les rapports sur les médias sont les suivants : Liste des médias, Résumé des médias, Contenu des média, Images sur média et Entrées de journal de médias.

La variable HA correspond à un entier positif contenu dans la plage s'étalant de 1 à 32 767. La valeur par défaut est de 24 heures).

`-kl` *jours*

Le nombre de jours de conservation des journaux. Ce nombre établit la duré de conservation des journaux de débogage et des erreurs de base de données du serveur maître NetBackup.

NetBackup établit les rapports Etat de sauvegarde, Problèmes, Toutes les entrées de journal et Entrées de journal de médias à partir des erreurs de base de données.

Cette valeur limite la période couverte par ces rapports. La plage de valeurs s'étale de 1 à 24855. La valeur par défaut est 28 jours. Une valeur 0 (zéro) désactive les journaux.

Remarque : Cet attribut n'a aucune incidence sur les serveurs de médias distants ou les clients (les serveurs de médias distants s'appliquent uniquement au serveur Enterprise NetBackup).

`-kt` *jours*

Le nombre de jours de conservation des informations de récupération d'image réelle Cette valeur établit la durée de conservation des informations de récupération d'image réelle des politiques spécifiant la collecte des informations de récupération d'image réelle La plage de valeurs s'étale de 1 à 24855. Par défaut, la valeur est de 1 jour. ne valeur 0 (zéro) désactive les informations de récupération d'image réelle.

`-L`

Le type de liste est long. Pour plus d'informations, reportez-vous à la section Formats d'affichage.

`-l`

La liste est de type abrégé. Cette option correspond au paramètre par défaut si la ligne de commande ne contient aucune option de type de liste (par exemple, si vous entrez la commande `bpconfig` et un retour chariot). Pour plus d'informations, reportez-vous à la section Formats d'affichage.

`-M` *serveur_maître,...*

Le serveur maître sur lequel les attributs globaux de configuration se trouvent.

`-ma [adresse]`

L'adresse de courrier électronique de l'administrateur NetBackup. NetBackup envoie à cette adresse électronique une notification pour les sauvegardes automatiques défectueuses, les opérations de sauvegarde manuelle contrôlées par l'administrateur et les sauvegardes automatiques de la base de données. Le paramètre par défaut est NULL (aucune adresse électronique).

Si aucune adresse n'est spécifiée, le paramètre Adresse de courrier électronique de l'administrateur en cours est effacé. La notification n'est pas envoyée par courrier électronique à l'administrateur NetBackup.

`-mj nombre`

Spécifie le nombre maximal de travaux par client. Il s'agit du nombre maximal de travaux pouvant être effectués en simultané par un client. Il doit s'agir d'un entier positif. La plage de valeurs s'étale entre 1 et 32 767. La valeur par défaut est de 1 jour.

`-period heures`

La période associée au nombre de tentatives de sauvegarde (voir l'option *-tries*). Cet intervalle correspond à la période exprimée en heures pendant laquelle NetBackup tente un certain nombre de fois d'effectuer un travail de sauvegarde pour une combinaison client/politique/planification. Le nombre d'heures doit être un entier positif. La plage de valeurs s'étale entre 12 et 24. La valeur par défaut est de 1 jour.

Remarque : Cet attribut ne s'applique pas aux sauvegardes utilisateurs et aux archives.

`-prep heures`

Spécifie l'intervalle de pré-traitement. Lorsque NetBackup utilise le mode de flux de découverte automatique, cet intervalle correspond à la période minimale en heures entre les demandes client de détection de nouveaux chemins d'accès.

L'intervalle de pré-traitement par défaut est de 4 heures. Si l'intervalle de prétraitement et modifié, rétablissez sur la valeur par défaut en spécifiant l'option `-prep -1`. Vous pouvez définir l'intervalle de prétraitement pour qu'il soit exécuté immédiatement en spécifiant la valeur `0` comme intervalle de prétraitement de découverte automatique sur la ligne de commande `bpconfig`. La valeur maximale de l'intervalle de prétraitement est de 48 heures.

Pour plus d'informations, reportez-vous au *Guide de l'administrateur NetBackup, Volume I*.

`-pui` *minutes*

Spécifie l'intervalle de mise à jour de la politique. Cette option correspond à la fréquence de traitement des mises à jour de politique NetBackup. La valeur par défaut est de 10 minutes. La plage de valeurs s'étale entre 1 et 1 440 minutes.

`-sto` *secondes*

Le délai de montage des médias hébergés sur plusieurs hôtes. Ce délai correspond à la durée en secondes attendue par NetBackup pour monter, positionner et mettre à disposition un média pour les opérations de sauvegarde et es restauration. Ce délai permet d'éliminer les attentes excessives si un autre serveur utilise un média partagé. La valeur par défaut est de 0 (zéro). Cela signifie l'absence de délai (temps d'attente illimité).

Pour plus de détails sur les lecteurs hébergés sur plusieurs hôtes, consultez le *Guide de l'administrateur NetBackup, volume I*.

`-to` *secondes*

Spécifie le délai de montage des médias. Ce délai correspond à la durée en secondes attendue par NetBackup pour monter, positionner et mettre à disposition un média demandé pour les opérations de sauvegarde et es restauration. Utilisez l'option `-to` pour éliminer les temps d'attente excessifs pendant lesquels vous devez monter manuellement des médias (par exemple, lorsque le média robotique est en dehors du robot ou hors site).

La valeur par défaut est de 0 (zéro). Cela signifie l'absence de délai (temps d'attente illimité). Si la variable *seconds* n'est pas égale à 0 (zéro), la plage de valeurs s'étale entre 1 à 32 767 secondes.

`-tries` *essais*

Le nombre de tentatives de sauvegarde au cours de la période configurée (voir l'option `-period`). NetBackup tente un certain nombre de fois d'effectuer un travail de sauvegarde pour une combinaison client/politique/planification. En cas d'échech de plusieurs sauvegardes, cette option limite le nombre de tentatives.

Remarque : Cet attribut ne s'applique pas aux sauvegardes utilisateurs et aux archives.

La plage de valeurs de l'option `-tries` s'étale entre 1 à 32 767. Le paramètre par défaut est de 2 tentatives. Si les valeurs par défaut sont spécifiées à la fois pour l'option `-tries` et `-period`, NetBackup tente d'effectuer 2 sauvegardes toutes les 12 heures.

`-U`

La liste est de type utilisateur. Pour plus d'informations, voir FORMATS D'AFFICHAGE.

`-v`

Sélectionne le mode détaillé pour consigner les informations. Cette option est utile uniquement si la fonction de débogage de journal est activée. Par conséquent, le répertoire suivant doit être défini :

Sur les systèmes UNIX : `/usr/openv/netbackup/logs/admin`

Sur les systèmes Windows : *install_path*`\NetBackup\logs\admin`

`-wi` *minutes*

Délai des nouvelles tentatives du travail. Spécifie le nombre de tentatives d'exécution d'un travail par NetBackup. La valeur par défaut est de 10 minutes. La plage de valeurs s'étale entre 1 et 1 440 minutes.

FORMATS D'AFFICHAGE

La commande `bpconfig` utilise trois formats d'affichage différents pour afficher les valeurs en cours des attributs globaux de la configuration NetBackup :

- Format d'affichage utilisateur (`-U`)

  L'interface utilisateur graphique NetBackup utilise ce format d'affichage. Cette option affiche une liste avec un attribut global par ligne. Le format de chaque ligne est le suivant : *global attribute descriptor: value*. Cette liste correspond au format de l'option `-L`. Cependant, les descripteurs globaux d'attribut sont plus détaillés.

  Ce qui suit est un exemple du format d'affichage d'utilisateur :

```
# bpconfig -U
    Admin Mail Address:
    Job Retry Delay:              1 minutes
    Max Simultaneous Jobs/Client: 1
    Backup Tries:                 2 time(s) in 12 hour(s)
    Keep Error/Debug Logs:        28 days
    Max drives this master:       0
    Keep TrueImageRecovery Info:  1 days
    Compress DB Files:            (not enabled)
    Media Mount Timeout:          0 minutes (unlimited)
    Display Reports:              24 hours ago
    Preprocess Interval:          0 hours
    Image DB Cleanup Interval:    12 hours
```

```
    Image DB Cleanup Wait Time:   60 minutes
    Policy Update Interval:       10 minutes
```

- Format détaillé (`-L`)

  Si la ligne de commande contient `-L`, les données sont affichées au format long. Cette option produit une liste avec un attribut global par ligne, au format *descripteur d'attribut global : valeur*. Les champs s'affichent comme suit :

  L'exemple suivant indique le format long :

```
# bpconfig -L
    Mail Admin:            *NULL*
    Job Retry Delay:       1 minutes
    Max Jobs/Client:       1
    Backup Tries:          2 in 12 hours
    Keep Logs:             28 days
    Max drives/master:     0
    Compress DB Files:     (not enabled)
    Media Mnt Timeout:     0 minutes (unlimited)
    Shared Timeout:        0 minutes(unlimited)
    Media Int Timeout:     0 minutes (unlimited)
    Display Reports:       24 hours ago
    Keep TIR Info:         1 days
    Prep Interval:         0 hours
    DB Clean Interval:     12 hours
    DB Clean Wait Time:    60 minutes
    Policy Update Interval:10 minutes
```

- Format abrégé (`-l`)

  Si la ligne de commande `bpconfig` contient l'option `-l` ou ne contient aucune option de format de liste, les données s'affichent au format abrégé. Cela permet de générer une liste courte Cette option est particulièrement utile pour les scripts ou les programmes qui convertissent le contenu des listes en un rapport personnalisé et formaté. La structure de la liste correspond à une ligne unique contenant les valeurs de tous les attributs globaux. Les unités de temps suivent les attributs entre parenthèses pour les attributs qui sont exprimés en unités de temps. Les attributs sont séparés par des espaces et s'affichent dans l'ordre suivant :

  Ce qui suit est un exemple du format court :

```
# bpconfig -l
    *NULL* 1 12 1 2 28 0 0 0 0 1 24 1 0 2 10 60
```

  Les champs du format d'affchage `-l` peuvent être interprétés comme suit :

- L'adresse électronique de l'administrateur NetBackup n'a pas été définie.
- Le délai de la nouvelle tentative de travail est de 1 minute.
- La période est de 12 heures.
- Le nombre maximal de travaux simultanés par client est de 1.
- Le nombre de tentatives par période est de 2.
- Les journaux sont conservés pendant 28 jours.
- Le nombre maximal de lecteurs du serveur maître est de 0.
- L'intervalle de compression de catalogue est 0 seconde ; 0 signifie aucune compression.
- Le délai de montage des médias est de 0 secondes. La valeur 0 signifie un nombre de montages illimité.
- Le délai de montage des médias hébergés sur plusieurs hôtes est de 0 seconde. La valeur 0 signifie un délai illimité.
- L'indicateur des les images de post-traitement est de 1 (exécution immédiate).
- Les rapports datant de 24 heures s'affichent.
- Les informations de récupération d'image réelle datent de 1 jour.
- L'intervalle de pré-traitement est de 0 heure (zéro).
- L'intervalle de nettoyage de la base de données de catalogue est de 2 heures.
- Le temps d'attente de nettoyage de la base de données de catalogue est de 10 minutes.
- L'intervalle de mise à jour de la politique est de 60 minutes.

VALEURS DE RETOUR

Un code état de sortie 0 (zéro) signifie que la commande est exécutée. Tout autre code d'état de sortie autre que zéro (0) signifie qu'une erreur s'est produite.

Si le journal d'administration est activé, l'état de sortie est connecté au journal d'administration quotidien se trouvant sous le répertoire de journaux :

```
Windows: install_path\NetBackup\logs\admin

UNIX: /usr/openv/netbackup/logs/admin
```

Le format est le suivant :

```
bpconfig: EXIT status = exit status
```

En cas d'erreur, un diagnostic s'affiche avant ce message.

EXEMPLES

Exemple 1 - Pendant que le serveur maître `kiwi` s'exécute, affichez les paramètres d'attributs globaux sur le serveur maître `plim` :

```
# bpconfig -U -M plim
Admin Mail Address:           ichabod@null.null.com
Job Retry Delay:              10 minutes
Max Simultaneous Jobs/Client: 1
Backup Tries:                 1 time(s) in 8 hour(s)
Keep Error/Debug Logs:        6 days
Max drives this master:       0
Keep TrueImageRecovery Info:  1 days
Compress DB Files:            (not enabled)
Media Mount Timeout:          30 minutes
Display Reports:              24 hours ago
Preprocess Interval:          0 hours
Image DB Cleanup Interval:    12 hours
Image DB Cleanup Wait Time:   60 minutes
Policy Update Interval:       10 minutes
```

Exemple 2 - Définissez l'intervalle de compression de catalogue sur 604 800 secondes ; NetBackup compressera les images de plus de sept jours :

```
# bpconfig -cd 604800
#bpconfig -U
Admin Mail Address:           *NULL*
Job Retry Delay:              10 minutes
Max Simultaneous Jobs/Client: 1
Backup Tries:                 2 time(s) in 12 hour(s)
Keep Error/Debug Logs:        28 days
Max drives this master:       0
Keep TrueImageRecovery Info:  2 days
Compress DB Files:            older than 7 day(s)
Media Mount Timeout:          0 minutes (unlimited)
Display Reports:              24 hours ago
Preprocess Interval:          0 hours
Image DB Cleanup Interval:    12 hours
Image DB Cleanup Wait Time:   60 minutes
Policy Update Interval:       10 minutes
```

Exemple 3 - Définition du délai de montage du média à 1800 secondes.

```
# bpconfig -to 1800
# bpconfig -U
Admin Mail Address:           sasquatch@wapati.edu
Job Retry Delay:               10 minutes
Max Simultaneous Jobs/Client:   1
Backup Tries:                   1 time(s) in 12 hour(s)
Keep Error/Debug Logs:          3 days
Max drives this master:         0
Keep TrueImageRecovery Info:   24 days
Compress Image DB Files:          (not enabled)
Media Mount Timeout:           30 minutes
Display Reports:               24 hours ago
Preprocess Interval:           0 hours
Image DB Cleanup Interval:    12 hours
Policy Update Interval:       10 minutes
```

FICHIERS

Systèmes UNIX :

```
/usr/openv/netbackup/logs/admin/*
/usr/openv/netbackup/db/config/behavior
```

Systèmes Windows :

```
install_path\NetBackup\db\config\behavior
install_path\NetBackup\logs\admin\*
```

VOIR AUSSI

Se reporter à bpimage à la page 179.

Pour plus de détails sur les lecteurs hébergés sur plusieurs hôtes, consultez le *Guide de l'administrateur NetBackup, volume I*.

bpdbjobs

bpdbjobs – interagir avec la base de données de travaux de NetBackup

Synopsis

bpdbjobs [-report] [-M *serveurs_maître*] [-ignore_parent_jobs] [-vault | -lvault | -all_columns | -most_columns | -gdm] [-file *chemin_accès*] [-append] [-noheader] [-mastertime] [-t *horodatage*] [-jobid *travail1,travail2,...travailn*] [verbose]

bpdbjobs -summary [-M *serveurs_maître*] [-ignore_parent_jobs] [-U | -L | -all_columns] [-file *chemin_accès*] [-append] [verbose]

bpdbjobs -resume | -suspend | -delete | -cancel | -restart *travail1,travail2,...travailn* | type=*type_travail* | type=all [-M *serveurs_maître*] [-quiet] [-reason "*chaîne*"]

bpdbjobs -cancel_all [-M *serveurs_maître*] [-reason "*chaîne*"]

bpdbjobs -clean [-M *serveurs_maître*] [-keep_hours *heures* | -keep_days *jours*] [-keep_successful_hours *heures* | -keep_successful_days *jours*] [verbose]

bpdbjobs -version

bpdbjobs -change_priority_by [-M *serveurs_maître*] -priority *nombre* -jobid *travail1,travail2,...travailn*

bpdbjobs -set_priority [-M *serveurs_maître*] -priority *nombre* -jobid *travail1,travail2,...travailn*

bpdbjobs -fast

Sur les systèmes UNIX, le chemin d'accès à cette commande est /usr/openv/netbackup/bin/admincmd/

Sur les systèmes Windows, le chemin d'accès à cette commande est *chemin_d'accès*\NetBackup\bin\admincmd\

DESCRIPTION

bpdbjobs interagit avec les travaux base de données et est utile dans les scripts ou comme outil d'administration de ligne de commande. Ce processus imprime la base de données de travaux entièrement, imprime aussi un résumé de la base de

données, supprime des travaux réalisés, annule des travaux incomplets et nettoie les anciens travaux.

Pour personnaliser la sortie de `bpdbjobs`, ajoutez des entrées de définition de colonne (`BPDBJOBS_COLDEFS`) dans le fichier `bp.conf`.

Consultez le *Guide de l'administrateur NetBackup, volume I*, pour plus d'informations sur le fichier `bp.conf`, la liste complète des définitions et les entrées `BPDBJOBS_COLDEFS`.

Les options `-cancel`, `-delete`, `-jobid`, `-resume` et les `-suspend` utilisent toutes le type de travail *jobtype* comme sous-option. Entrée un des types suivants comme type de travail *jobtype*. (Les lettres suivant les lettres en majuscule ne sont pas à prendre en compte.)

```
ALL | *
 REStore
 BACkup
 ARChive
 VERify
 DUPlicate
 IMPort
 LABel
 ERAse
 VAUlt
 TPReq
 CLEan
 FORmat
 INVentory
 QUAlification
 DBbackup | CATalogbackup
```

Remarque : Pour la fonction d'accélérateur NetBackup, `bpdbjobs` signale la quantité de données transférées sur le réseau pour chaque sauvegarde. Vous pouvez également configurer la commande pour afficher les données transférées dans le champ qui affiche normalement la taille de l'image de sauvegarde de l'accélérateur. Pour des détails, consultez les rubriques d'accélérateur dans le *Volume I du guide de l'administrateur de NetBackup* , *Guide de l'administrateur NetBackup for Vmware* et le *Guide de l'administrateur NetBackup for NDMP*.

OPTIONS

`-all_columns`

Affiche toutes les colonnes d'un rapport ou d'un résumé. La sortie de cette commande se compose d'une seule ligne par travail de sauvegarde. Chaque ligne de la sortie est une liste délimitée par virgules. Des informations telles que l'ID de travail (champ 1) et le nom de client (champ 7), sont incluses dans la sortie.

Remarque : Les valeurs de champ dans les options `-all_columns` ne sont pas stables. Elles peuvent changer selon la version. Les informations relatives aux champs sont sujettes à modification sans préavis.

`-append`

Ajoute la sortie au fichier que l'option de `-file` spécifie. Si aucune option `-file` n'est spécifiée, la sortie est dirigée vers `stdout`.

`-cancel` *`travail1,travail2,...travailn`* `|type=`*`type_travail`*`|type=all`

`bpdbjobs` annule proprement les travaux actifs dont le code d'état est 150 dans le moniteur d'activité. Par exemple :

```
bpdbjobs -cancel 11328
bpdbjobs -cancel 11328,11329,11330
```

Les valeurs de type de travail *jobtype* autorisées sont listées dans la section Description.

`-cancel_all`

`bpdbjobs` annule proprement tous les travaux inachevés qui ont un état 150 dans le moniteur d'activité. Par exemple :

```
bpdbjobs -cancel_all
```

`-change_priority_by [-M` *`serveurs_maître`*`] -priority` *`nombre`* `-jobid` *`travail1,travail2,...travailn`*

Modifie la priorité du travail ou des travaux spécifiés.

`-clean`

`bpdbjobs` supprime les travaux terminés qui sont antérieurs à une période spécifiée. Utilisez-la avec les paramètres `-keep_hours`, `-keep_days`, `-keep_successful_hours` ou `-keep_successful_days` pour spécifier une période de conservation. Par exemple :

```
bpdbjobs -clean -keep_hours 30
```

`-delete` *`travail1,travail2,...travailn`* `|type=`*`type_travail`*`|type=all`

Supprime les travaux terminés qui apparaissent dans le moniteur d'activité. Vous pouvez supprimer plusieurs ID de travail dans une commande. Par exemple :

```
bpdbjobs -delete 11328,11329,11330
```

Cette option peut supprimer ce qui suit :

- Les travaux que *job1, job2,… jobn* spécifie
- Tous les travaux sélectionnables que le type de travail *jobtype* indique
- Tous les travaux sélectionnables si `type=all` est spécifié

Les valeurs de type de travail *jobtype* autorisées sont listées dans la section Description.

`-fast`

Récupère les métadonnées de travail de `bpjobd`, mais le fichier `try` et le fichier `files` sont lus directement depuis le système de fichiers. Cette option est ignorée si `bpdbjobs` est démarré d'un hôte distant (un hôte qui n'est pas le maître).

`-file` *`chemin_accès`*

Nomme un fichier sur lequel la sortie de `bpdbjobs` est écrite. Si aucune option `-file` n'est spécifiée, la sortie est dirigée vers `stdout`.

`-gdm`

Affiche moins d'informations dans un rapport que `-most_columns`.

`-ignore_parent_jobs`

Ignore les travaux parent pour les options `-report` et `-summary`.

`-jobid` *`travail1,travail2,...travailn`* `|type=`*`type_travail`*`|type=all`

Rapports sur plusieurs ID de travail.

Les valeurs de type de travail *jobtype* autorisées sont listées dans la section Description.

`-keep_days` *`jours`*

Ajoutez-y l'option `-clean` pour spécifier le nombre de jours que `bpdbjobs` conserve les travaux terminés. Le paramètre par défaut est de 3 (trois) jours.

`-keep_hours` *`heures`*

Ajoutez-y l'option `-clean` pour spécifier le nombre d'heures que `bpdbjobs` conserve les travaux terminés. Le paramètre par défaut est de 72 heures.

`-keep_successful_days` *jours*

Ajoutez-y l'option `-clean` pour spécifier le nombre de jours que `bpdbjobs` conserve les travaux terminés correctement. Le paramètre par défaut est de 3 (trois) jours.

Cette valeur doit être inférieure à la valeur de `-keep_days`.

`-keep_successful_hours` *heures*

Ajoutez-y l'option `-clean` pour spécifier le nombre d'heures que `bpdbjobs` conserve les travaux terminés correctement. Le paramètre par défaut est de 72 heures.

Cette valeur doit être inférieure à la valeur `-keep_hours`.

`-L`

Rapports au format long.

`-lvault`

Affiche des colonnes supplémentaires spécifiques aux travaux du centre de sauvegarde.

`-M` *serveurs_maître*

S'applique à un environnement avec plusieurs serveurs maîtres. Utilisez l'option `-M` pour récapituler des travaux, supprimer des travaux, annuler des ID de travail et annuler tous les ID de travail actifs pour un serveur maître spécifique :

`-mastertime`

Par défaut, `bpdbjobs` convertit les heures de début et de fin afin qu'elles prennent en compte l'horloge locale. Un travail qui démarre 10 minutes avant ne subira aucune variation quelques soient les différences de fuseau horaire avec le serveur maître. Cette option, cependant, évite la conversion de sorte que les valeurs horaires soient cohérentes entre les clients d'administration.

`-most_columns`

Se comporte pareillement à l'option `-all_columns`, mais n'inclut pas la liste des fichiers ou les informations relatives aux tentatives précédentes. L'option `-most_columns` est plus rapide que `-all_columns`.

Remarque : Les valeurs de champ dans les options `-most_columns` ne sont pas stables. Elles peuvent changer selon la version. Les informations relatives aux champs sont sujettes à modification sans préavis.

`-noheader`

Empêche l'impression de l'en-tête dans le rapport.

`-quiet`

Annule le rapport sur le nombre de travaux repris, interrompus, supprimés et annulés.

`-reason "`*`chaîne`*`"`

Indique la raison pour laquelle vous effectuez cette action de commande. La chaîne de texte de raison que vous entrez est capturée et apparaît dans le rapport d'audit. La chaîne doit être entre guillemets ("… ") et ne peut pas dépasser 512 caractères. Elle ne peut pas commencer par un tiret (-) ni contenir un guillemet simple (').

`-report`

Fournit un rapport des données qui sont enregistrées dans le moniteur d'activité. Si l'option est spécifiée avec `bpdbjobs`, `-report` est l'option par défaut.

`-restart` *`travail1,travail2,...travailn`* `|type=`*`type_travail`*`|type=all`

Relance correctement un travail que le type de travail *jobtype* indique. Cette option prend en charge des sauvegardes et vous permet de redémarrer un travail en saisissant le mot BACkup dans le moniteur d'activité.

`-resume` *`travail1,travail2,...travailn`* `|type=`*`type_travail`*`|type=all`

Reprend les travaux que *job1, job2,… jobn* spécifie, toutes les sauvegardes de point de contrôle éligibles ou restaure les travaux que le type de travail *jobtype* indique, ou tous les travaux sélectionnables si `type=all` est spécifié.

Les valeurs de type de travail *jobtype* autorisées sont listées dans la section Description.

`-set_priority [-M` *`serveurs_maître`*`] -priority` *`nombre`* `-jobid` *`travail1,travail2,...travailn`*

Définit la priorité du travail ou des travaux spécifiés sur le numéro de priorité spécifié.

`-summary [-U | -L | -all_columns]`

Imprime une ligne récapitulative dans `stdout` pour tous les travaux qui sont enregistrés dans `NBU/jobs`. Les paramètres `-U` et `-L` formatent la sortie de la commande. Utilisez l'option `-file` pour écrire la sortie sur un répertoire ou un nom de fichier donné. Par exemple :

```
bpdbjobs -summary -U -file /tmp/summary.out
```

`-suspend` *`travail1,travail2,...travailn`* `|type=`*`type_travail`*`|type=all`

Interrompt les travaux que *job1, job2,… jobn* spécifie, toutes les sauvegardes de point de contrôle éligibles ou restaure les travaux que le type de travail *jobtype* indique, ou tous les travaux sélectionnables si `type=all` est spécifié.

Les valeurs de type de travail *jobtype* autorisées sont listées dans la section Description.

`-t` *`horodatage`*

Récupère les enregistrements de travail qui ont été modifiés après l'horodatage spécifié. L'horodatage est spécifié dans le format suivant :

```
mm/dd/yyyy hh:mm:ss
```

Le format requis des valeurs de date et d'heure des commandes NetBackup dépend des paramètres régionaux. Le fichier `/user/openv/msg/.conf` (UNIX) et le fichier *`install_path`*`\VERITAS\msg\LC.CONF` (Windows) contiennent des informations telles que le format de date et d'heure pour tous les paramètres régionaux pris en charge. Les fichiers contiennent des instructions spécifiques concernant l'ajout et la modification de la liste des paramètres régionaux et des formats pris en charge.

Pour plus d'informations sur les paramètres régionaux de votre système, consultez la rubrique "À propos de la spécification des paramètres régionaux de l'installation NetBackup" du *Guide de l'administrateur NetBackup, volume II*.

`-U`

Rapports au format utilisateur. Les outils de génération de rapports NetBackup, tels que l'application de rapports de NetBackup-Java, utilisez ce format de rapport.

`-vault`

Affiche des colonnes supplémentaires spécifiques aux travaux du centre de sauvegarde.

`-verbose`

`bpdbjobs` consigne des informations supplémentaires dans le journal de débogage, sous le répertoire suivant, si ce répertoire existe :

Pour les systèmes d'exploitation UNIX :

```
/usr/openv/netbackup/logs/bpdbjobs/*
```

Sur les systèmes Windows :

`install_path``\NetBackup\logs\bpdbjobs\*`

`-version`

Imprime la chaîne de version, puis s'arrête. Tous les autres commutateurs sont ignorés.

bpdbm

bpdbm – exécuter le daemon de gestionnaire de bases de données NetBackup

Synopsis

bpdbm [consistency [-move]] [converti2] [ctime *horodatage*] [-terminate] [-alive] [-verbose -logqueries -wakeup *minutes*]

Sur les systèmes UNIX, le chemin d'accès à cette commande est /usr/openv/netbackup/bin/.

Sur les systèmes Windows, le chemin de répertoire vers cette commande est *install_path*\NetBackup\bin\

DESCRIPTION

La commande bpdbm permet de répondre aux demandes envoyées par les bases de données NetBackup internes (catalogues). La commande bpdbm doit être en cours d'exécution pour que les commandes NetBackup et que les utilitaires fonctionnent correctement. Ce daemon est exécuté uniquement sur le serveur maître et ne peut être démarré que par l'administrateur. Le daemon de demande NetBackup (bprd) ou le script suivant démarre bpdbm :

Sous UNIX : /usr/openv/netbackup/bin/initbpdbm

Sous Windows : *install_path*\NetBackup\bin\initbpdbm

Lors du démarrage de la commande bpdbm, l'éxécution se déroule dans l'ordre suivant :

- La commande consigne un message indiquant son démarrage. Elle vérifie également qu'aucune autre instance n'est en cours d'exécution. Si le processus d'une autre instance est trouvé, le programme se termine.
- La commande bpdbm trouve son numéro de port en recherchant dans les fichiers services une entrée portant le nom du service de la commande bpdbm et le nom d'un protocole tcp. Par exemple :

  ```
  bpdbm 13721/tcp
  ```

- La commande bpdbm démarre pour répondre aux demandes bprd et aux utilitaires de gestion NetBackup. Un processus enfant est créé pour répondre à chaque demande.

OPTIONS

`-alive`

Envoie une demande à la commande `bpdbm` pour établir si le service `bpdbm` est activé.

`-consistency [0-2]`

Exécute les opération de vérification de la cohérence du catalogue. Cette fonction contient trois niveaux de cohérence :

0 - Un contrôle rapide de la base de données des images NetBackup (paramètre par défaut).

1 - Effectue davantage de contrôles que le contrôle par défaut.

2 - La vérification de la cohérence la plus précise. Outre les vérifications de niveau 0 et 1, ce niveau vérifie que le média mentionné dans l'image existe (c'est-à-dire qu'il effectue des références croisées entre les bases de données des serveurs de médias). Pour une installation NetBackup de grande envergure, le processus prend beaucoup plus de temps que pour les autres contrôles.

`-converti2`

Convertit les anciens catalogues créés à l'aide du schéma de nom de répertoire sans l'horodatage des sous-répertoires de chaque client en leur assignant un nouveau nom selon le nouveau schéma. Utilisez cette option avec précaution et assurez-vous de disposer d'une sauvegarde de catalogue valide pour pouvoir récupérer le catalogue.

`-ctime` *`horodatage`*

Convertit un horodatage UNIX en un format lisible.

`-logqueries`

Permet à la commande `bpdbm` de consigner chaque demande `bpdbm` dans le fichier `BPDBMqueries` du répertoire `tmp`. Le journal contient une entrée pour le démarrage de chaque demande au format suivant :

`date_stamp process_id` `query` *`type`*

Le journal contient également une entrée pour l'arrêt de chaque demande au format suivant :

`date_stamp process_id` `query` *`type`* `status` *`status`*

La variable *horodatage* correspond à un nombre entier de 10 chiffres. La variable *ID_processus* correspond à l'identifiant du processus qui exécute la demande. La variable *type* correspond à un entier permettant d'identifier le type de demande et la variable *état* correspond à l'état renvoyé par la demande.

`-terminate`

Ferme la commande `bpdbm`. L'exécution de tous les processus enfant en cours se poursuit jusqu'à la fin de sa tâche.

`-verbose -logqueries`

Permet à la commande `bpdbm` d'utiliser le niveau détaillé 1, si ce niveau est configuré pour une exécution dans le fichier bp.conf se trouvant au niveau détaillé 0. Cette option permet également de créer le répertoire de journaux et le fichier `bpdbm`.

`-wakeup` *`minutes`*

Remplace le délai par défaut (en minutes) utilisé par la commande `bpdbm` lors de la connexion initiale au port. Utilisé sur les systèmes UNIX seulement.

FICHIERS

Pour les systèmes d'exploitation UNIX :

```
/usr/openv/netbackup/db/*
/usr/openv/netbackup/bp.conf
/usr/openv/netbackup/logs/bpdbm/*
/usr/openv/netbackup/bin/initbpdbm
```

Sur les systèmes Windows :

```
install_path\NetBackup\db\*
install_path\NetBackup\logs\bpdbm\*
```

VOIR AUSSI

Se reporter à bprd à la page 395.

bpdgclone

`bpdgclone` – créer ou supprimer les clones des volumes Volume Manager (VxVM)

Synopsis

bpdgclone [-c] -g *disk_group* -n *volume* [-d *primary_disk*,*secondary_disk*:*primary_disk_2*,*secondary_disk_2*: *primary_disk_n*,*secondary_disk_n*] [-f *output_location*] [-v] [-h]

Le chemin d'accès à cette commande est /usr/openv/netbackup/bin/

DESCRIPTION

Cette commande fonctionne seulement sur les systèmes UNIX.

`bpdgclone` crée des groupes de disques temporaires ou clones de disques contenant l'image miroir du volume pour les sauvegardes qui utilisent des méthodes de snapshot spécifiques aux baies. Dans les méthodes de snapshot spécifiques aux baies (EMC TimeFinder, Hitachi ShadowImage, HP BusinessCopy), les données client sont configurées sur un volume Volume Manager. Pour éviter un conflit de nom dans Volume Manager, `bpdgclone` nomme le groupe de disques temporaire comme suit : client_name_diskgroup_name_clone. Lorsque la sauvegarde se termine, NetBackup supprime automatiquement le clone du groupe de disques.

Dans des conditions de fonctionnement normales, NetBackup appelle la commande `bpdgclone` si besoin est : aucune utilisation administrateur de cette commande n'est requise. Si une défaillance du système empêche NetBackup de supprimer le clone, utilisez la commande `bpdgclone` avec l'option `-c` pour le supprimer. Synchronisez ensuite le disque miroir de nouveau avec le disque principal.

Remarque : Si la sauvegarde se termine, mais le clone n'est pas supprimé, les sauvegardes ultérieures des données client échouent. Pour supprimer un clone, consultez les exemples.

OPTIONS

`-g` Spécifie le nom du groupe de disque cible.

`-n` Spécifie le nom du volume cible.

`-d` Liste les disques principaux et les disques secondaires. La liste se compose de paires de disque (principal, secondaire), où le principal est séparé du

secondaire par une virgule. S'il existe plus d'un disque principal dans le volume cible, les deux points (:) séparent les paires supplémentaires de périphériques.

`-c` Supprime le groupe de disques et le volume clonés. Notez que les disques principaux et les disques secondaires doivent être resynchronisés après suppression du clonage.

`-h` Imprime l'utilisation de commande.

`-v` Définit le mode détaillé.

`-f` Spécifie un fichier de sortie. Ce fichier contient une liste de noms de chemin des disques principaux au-dessus desquels le volume cible est configuré. Utilisez cette option pour découvrir les disques principaux qui composent le volume cible.

REMARQUES

Voici des considérations à noter lorsque vous utilisez la commande `bpdgclone` :

- Ne supprimez pas un clone tant que la sauvegarde de snapshots qui l'utilise est encore en cours. En l'absence de défaillance du système, NetBackup supprime le clone lorsque la sauvegarde se termine.
- Si vous utilisez la commande `bpdgclone` afin de supprimer un clone de disque restant, vous devez resynchroniser le disque miroir avec le disque principal.
- Avant que NetBackup n'exécute `bpdgclone` pour créer le clone, NetBackup sépare le disque secondaire du disque principal.

EXEMPLES

L'exemple suivant permet de supprimer un clone.

```
/usr/openv/netbackup/bin/bpdgclone -g wil_test -n vol01 -c
```

où `wil_test` est le nom du groupe de disques d'après lequel le clone a été nommé. Le clone réel est nommé `clone_wil_test_clone`.

Pour une aide détaillée, consultez la rubrique "Dépannage" du *Guide de l'administrateur NetBackup Snapshot Client*.

bpdown

`bpdown` – arrêter les services NetBackup sur des systèmes Windows

Synopsis

bpdown [-S|v] [-f] [-c] [-d] [-m] [-n][-s] [-r]

Le chemin d'accès de répertoire pour cette commande est *install_path*\NetBackup\bin\

DESCRIPTION

Cette commande fonctionne seulement sur les systèmes Windows.

La commande `bpdown` a arrêté les services NetBackup, y compris de nombreux composants du produit, tels que les bases de données NetBackup, le composant Media Manager, les clients et certains daemons robotiques de contrôle. Cette option n'arrête pas les processus.

La commande `bpup` démarre les services NetBackup.

OPTIONS

`-S` Mode silencieux. Aucune liste n'est générée et aucune confirmation n'est demandée.

`-v` Le mode détaillé sélectionné génère une liste détaillée.

`-f` Oblige un arrêt des services NetBackup sans inviter l'utilisateur à confirmer les informations.

`-c` Arrête le client.

`-d` Arrête la base de données NetBackup.

`-m` Arrête le composant Media Manager.

`-n` Arrête le serveur NetBackup et non le client.

`-s` Arrête le serveur (NetBackup et Media Manager).

`-r` Arrête les daemons robotiques de contrôle.

bpduplicate

`bpduplicate` – créer une copie de sauvegardes que NetBackup a créées

Synopsis

bpduplicate -npc *nouvelle_copie_principale* -backupid *id_sauvegarde* [-local] [-client *name*]

bpduplicate [-number_copies *number*] [-dstunit *destination_storage_unit_label*[,*copy2*,...]] [-dp *destination_volume_pool_name*[,*copy2*,...] [-p | -pb | -PD | -PM] [-Bidfile *file_name*] [-v] [-local] [-client *name*] [-st *sched_type*] [-sl *sched_label*] [-L *output_file* [-en]] [-shost *source_host*] [-policy *name*] [-s *date*] [-e *date*] [-pt *policy_type*] [-hoursago *hours*] [[-cn *copy_number*] | [-primary]] [-dcn *copy_number_1*[*copy_number_2*,...,*copy_number_n*]] [-M *master_server*] [-altreadhost *hostname*] [-backupid *backup_id*] [-id *media_id*] [-rl *retention_level*[,*rl-copy2*,...]] [-fail_on_error 0|1[,...,0|1]] [-mpx] [-priority *number*] [-set_primary *copy_index*] [-bc_only] [-granular_proxy *hostname*] [-owner *media_share_group*[,*copy2*,...]]

Sur les systèmes UNIX, le chemin d'accès à cette commande est /usr/openv/netbackup/bin/admincmd/

Sur les systèmes Windows, le chemin d'accès à cette commande est *chemin_d'accès*\NetBackup\bin\admincmd\

DESCRIPTION

La commande `bpduplicate` permet de faire une copie de la sauvegarde à créer. La commande `bpduplicate` peut également modifier la copie principale pour activer la restauration d'une sauvegarde dupliquée. La copie principale est utilisée pour satisfaire des demandes de restauration et est la copie initiale.

Des duplications multiplexées peuvent être créées à l'aide de l'option de `-mpx`. Consultez les discussions concernant l'option de `-mpx` pour plus d'informations.

La sauvegarde dupliquée a une date d'expiration distincte de l'original. Au départ, la date d'expiration de la copie définie est la date d'expiration de l'original. Vous pouvez modifier la date d'expiration de la copie ou de l'original à l'aide de la commande `bpexpdate`.

Utilisez `bpduplicate` pour créer jusqu'à 10 copies de sauvegardes non expirées.

OPTIONS

`-altreadhost` *`nom_hôte`*

Spécifiez un hôte alternatif depuis lequel lire les médias. La condition par défaut est la suivante : `bpduplicate` lit les médias sources de l'hôte qui a effectué la sauvegarde.

`-backupid` *`id_sauvegarde`*

Spécifie l'ID de sauvegarde d'une sauvegarde à dupliquer ou pour laquelle la copie principale doit être modifiée.

`-bc_only`

Met en catalogue les informations granulaires (c'est-à-dire, génère uniquement le catalogue). L'exécution de cette option exclut la nécessité de réaliser une autre copie de l'image, ce qui peut entraîner une amélioration des performances lors des futures opérations de navigation ou de restauration.

`-Bidfile` *`file_name`*

file_name spécifie un fichier qui contient une liste d'ID de sauvegarde à dupliquer. Entrez un ID de sauvegarde par ligne dans le fichier. Si ce paramètre est spécifié, les autres critères de sélection sont ignorés.

En outre, *file_name* est supprimé pendant l'exécution de cette interface de ligne de commande, car les interfaces graphiques utilisateur de NetBackup utilisent généralement ce paramètre. Ces dernières laissent l'interface de la ligne de commande supprimer le fichier temporaire utilisé pour l'option `-Bidfile` lorsque l'opération est terminée. Les utilisateurs faisant directement appel à l'interface de la ligne de commande peuvent également utiliser cette option. Toutefois, celle-ci supprime le fichier.

`-client` *`name`*

Spécifie le nom du client qui a produit les originaux et est utilisé comme critères de recherche pour que la reproduction des sauvegardes. La valeur par défaut représente tous les clients.

Quand vous spécifiez `-client` avec l'option `-npc` pour modifier la copie principale, NetBackup recherche d'abord l'ID de sauvegarde qui appartient au client. Cette recherche est utile si le nom du client a été modifié.

`-cn` *`numéro_copie`*`|-primary`

Détermine le numéro de la copie à dupliquer. Les valeurs valides sont comprises entre 1 et 10. La valeur par défaut est 1.

`-primary` entraîne la recherche ou la duplication de la copie principale.

-dcn *copy_number_1*[*copy_number_2*,...,*copy_number_n*]

L'option de numéro de copie de destination spécifie le numéro de la nouvelle copie effectuée avec la commande bpduplicate. L'option accepte plusieurs numéros séparés par des virgules. Si des numéros de copies multiples sont spécifiés, vous devez utiliser -number_copies. L'option -number_copies doit correspondre au numéro de copie spécifié. Par exemple, si -dcn 3,4 est spécifié, vous devez alors spécifier -number_copies 2 . Si -dcn 3 est spécifié, vous pouvez alors spécifier -number_copipes 1 ou vous pouvez l'omettre.

Notez que vous ne pouvez pas disposer de plusieurs copies portant le même numéro. Si vous spécifiez un numéro de copie qui existe déjà, la commande échoue. Si vous omettez cette option, la commande bpduplicate attribue le numéro de copie disponible suivant.

-dp *nom_pool_volumes_cible* [,*copie2*,...]

Spécifie le pool de volumes pour les doubles. NetBackup ne vérifie pas si l'ID de média sélectionné pour la copie en double est différent de l'ID de média sur lequel l'original réside. Par conséquent, pour éviter la possibilité d'un blocage, spécifiez un pool de volumes différent de celui où l'ID du média d'origine réside. Le nom de pool par défaut est NB_duplicates.

Spécifiez un pool pour chaque copie spécifiée.

-dstunit *étiquette_unité_stockage_cible* [,*copie2*,...]

Spécifie l'unité de stockage de destination. Ce paramètre est requis pour dupliquer des sauvegardes. Ne spécifiez pas cette option pour afficher l'aperçu des sauvegardes à dupliquer (options -p, -pb, -PM ou -PD) ou pour modifier la copie principale (option -npc). Ceci n'est pas une option par défaut.

Spécifiez une unité de stockage pour chaque copie spécifiée.

-e *date*, -s *date*

Spécifie les date et heure de fin (-e) ou de début (-s) de la plage des dates et heures qui inclue toutes les sauvegardes à dupliquer. La date et l'heure en cours représentent la valeur de fin par défaut. L'heure de début par défaut est 24 heures avant la date et l'heure actuelles.

Le format requis des valeurs de date et d'heure des commandes NetBackup dépend des paramètres régionaux. Le fichier /user/openv/msg/.conf (UNIX) et le fichier *install_path*\VERITAS\msg\LC.CONF (Windows) contiennent des informations telles que le format de date et d'heure pour tous les paramètres régionaux pris en charge. Les fichiers contiennent des instructions spécifiques concernant l'ajout et la modification de la liste des paramètres régionaux et des formats pris en charge.

Pour plus d'informations sur les paramètres régionaux de votre système, consultez la rubrique "A propos de la spécification des paramètres régionaux

de l'installation NetBackup" du *Guide de l'administrateur NetBackup, volume II*.

`-fail_on_error 0|1[,0|1,...,0|1]`

Spécifie si les autres duplications doivent échouer si la copie échoue :

0 = Ne pas mettre les autres copies en échec

1 = Mettre les autres copies en échec

Spécifiez une option pour chaque copie spécifiée.

`-granular_proxy`

Remplace l'hôte de proxy de restauration granulaire Exchange défini pour une opération de duplication. Cet hôte met en catalogue les informations granulaires si elles ont été dupliquées sur bande. Par défaut, l'hôte de proxy de restauration granulaire Exchange défini est le client Exchange d'origine pour la sauvegarde. Vous pouvez configurer l'hôte de proxy dans les propriétés Exchange d'hôte client du client de sauvegarde.

`-hoursago` *`heures`*

Spécifie le nombre d'heures avant l'heure de recherche des sauvegardes. N'utilisez pas cet élément avec l'option `-s`. Le paramètre par défaut est la veille à minuit.

`-id` *`id_média`*

Recherchez dans le catalogue d'images les sauvegardes de cet ID de média à dupliquer. Si l'original est fragmenté entre plusieurs ID de média, NetBackup duplique seulement les sauvegardes présentes sur l'ID de média spécifié. Les sauvegardes qui segmentent des médias sont dupliquées, mais pas les autres sauvegardes présentes sur l'ID de média segmenté.

`-L` *`fichier_sortie`* `[-en]`

Spécifie le nom du fichier dans lequel les informations de progression sont enregistrées. L'opération par défaut consiste à n'utiliser aucun fichier de progression.

Exemple de chemin pour systèmes UNIX
`/usr/openv/netbackup/logs/user_ops`

Exemple de chemin pour systèmes Windows, `c:\Program Files\Veritas\NetBackup\logs\user_ops`

Ajoutez l'option `-en` pour générer un journal en anglais. Le nom du journal contient la chaîne `_en`. Cette option sert à l'équipe d'assistance support en environnement distribué où des journaux en plusieurs langues peuvent être créés sur les divers sites.

Seuls les chemins d'accès par défaut sont autorisés pour cette option et Veritas recommande d'utiliser les chemins d'accès par défaut. Si vous ne pouvez pas utiliser le chemin d'accès par défaut de NetBackup dans votre configuration, vous devez ajouter des chemins d'accès personnalisés à la configuration de NetBackup.

Pour plus d'informations sur l'ajout d'un chemin d'accès personnalisé, consultez la section "Option BPCD_WHITELIST_PATH pour les serveurs et clients NetBackup" du *Guide de l'administrateur NetBackup, volume I*.

`-local`

Quand la commande `bpduplicate` s'exécute depuis un hôte autre que le serveur maître et que `-local` n'est pas utilisé (paramètre par défaut), ce qui suit se produit : Elle démarre une copie distante de la commande sur le serveur maître. La copie distante permet d'arrêter la commande à partir du moniteur d'activité.

Utilisez cette option pour empêcher la création d'une copie distante sur le serveur maître. Vous pouvez également exécuter la commande `bpduplicate` uniquement depuis l'hôte elle a été lancée.

Si l'option `-local` est utilisée, la commande `bpduplicate` ne peut pas être annulée du moniteur d'activité.

`-M` *`serveur_maître`*

Indique que le serveur maître gérant le catalogue de médias est propriétaire de l'ID de média. Si vous n'avez pas spécifié cette option, le paramètre par défaut est l'un des suivants :

Le serveur NetBackup prend en charge un seul serveur (le maître) sans serveurs de médias distants. Par conséquent, le paramètre par défaut est dans ce cas toujours le serveur maître NetBackup où vous exécutez la commande.

Sur le serveur NetBackup Enterprise, si la commande est exécutée sur un serveur maître, ce serveur est le paramètre par défaut. Si la commande est exécutée sur un serveur de médias qui n'est pas le serveur maître, le serveur maître de ce serveur de médias représente alors le serveur par défaut.

`-mpx`

Spécifie que lorsque vous dupliquez des sauvegardes multiplexées, NetBackup crée des sauvegardes multiplexées sur le média de destination, ce qui réduit le temps de reproduction des sauvegardes multiplexées.

La duplication multiplexée n'est pas prise en charge pour les opérations suivantes :

- Sauvegardes non multiplexées
- Sauvegardes à partir d'unités de stockage de type disque

- Sauvegardes sur des unités de stockage de type disque
- FlashBackup ou sauvegardes NDMP

Si des sauvegardes dans les catégories précédentes sont détectées pendant la duplication, NetBackup les duplique en premier et utilise la duplication non multiplexée. Il duplique ensuite les sauvegardes multiplexées à l'aide de la duplication multiplexée.

Si toutes les sauvegardes d'un groupe multiplexé ne sont pas dupliquées, le groupe multiplexé dupliqué possède une disposition de fragments différente. (Un groupe multiplexé est un ensemble de sauvegardes multiplexées ensemble lors d'une session de multiplexage unique.)

Si cette option n'est pas spécifiée, toutes les sauvegardes sont dupliquées à l'aide de la duplication non multiplexée.

Pour plus d'informations sur des opérations de multiplexage, consultez le *Guide de l'administrateur NetBackup, volume I*.

`-npc` *`nouvelle_copie_principale`*

Permet la modification de la copie principale. La valeur peut être comprise entre `1` et `10`. L'option `-backupid` doit être spécifiée avec cette option.

`-number_copies` *`nombre`*

Spécifie le nombre de copies à créer. Sans l'option de copie sur bande intégrée ou l'extension NetBackup Vault installée, la valeur peut uniquement être définie sur 1. La valeur par défaut est 1.

Utilisez-le avec `-dstunit`, `-dp`, `-fail_on_error` et `-r1` :

```
-number_copies 2 -dstunit stunit-copy1,stunit-copy2
-number_copies 2 -dp pool1, pool2
```

`-owner` *`groupe_partage_média`* `[,`*`copie_groupe_partage2,...`*`]`

Spécifie le groupe de partage pour le double. Spécifiez un groupe de partage pour chaque copie spécifiée.

`-p`

Affiche l'aperçu des sauvegardes à dupliquer selon les paramètres d'option, mais n'effectue pas la duplication. Affiche les ID de média, le nom du serveur, les sauvegardes qui ne sont pas des candidates pour la duplication (et pourquoi) et les informations relatives aux sauvegardes à dupliquer.

`-pb`

Affiche l'aperçu de la duplication mais n'exécute pas la duplication. Semblable à l'option `-p`, mais n'affiche pas les informations relatives aux sauvegardes.

`-PD`

Identique à l'option `-PM`, excepté que les sauvegardes sont triées et affichées par date et heure (de la plus récente à la plus ancienne).

`-PM`

Affiche les informations sur les sauvegardes à dupliquer selon les paramètres d'option, mais n'effectue pas la duplication. Ce format affiche d'abord les ID de sauvegarde qui ne peuvent pas être dupliqués et la raison (par exemple, la sauvegarde a déjà deux copies). Il affiche les informations de sauvegarde suivantes : Date et heure de la sauvegarde, politique, planification, ID de sauvegarde, hôte, ID ou chemin d'accès du média, numéro de copie et si la copie est la copie principale :

1 = Copie principale

0 = Copie non principale

`-policy` *`name`*

Recherche des sauvegardes à dupliquer dans la politique spécifiée. La valeur par défaut représente toutes les politiques.

`-priority` *`nombre`*

Définit une politique de sauvegarde à exécuter selon une priorité inférieure ou supérieure à la duplication de sauvegarde intermédiaire.

`-pt` *`type_politique`*

Recherchez les sauvegardes que le type de politique spécifié a créées. La valeur par défaut représente un type de politique quelconque.

Le *type_politique* correspond à l'une des chaînes de caractères suivantes :

```
Auspex-FastBackup
BigData
DataStore
DataTools-SQL-BackTrack
DB2
Enterprise-Vault
FlashBackup
FlashBackup-Windows
Hyper-V
Informix-On-BAR
LotusNotes
MS-Exchange-Server
MS-SharePoint
MS-SQL-Server
MS-Windows
NDMP
```

```
Oracle
PureDisk-Export
SAP
Split-Mirror
Standard
Sybase
Vault
VMware
```

`-rl` *`niveau_conservation`*`[,`*`rl-copie2`*`,...]`

Fournit un niveau de conservation pour chaque copie spécifiée.

Si aucun niveau de conservation n'est spécifié, la date d'expiration de la copie d'origine est utilisée pour chaque copie. Si vous avez indiqué une période de conservation, la date d'expiration de la copie représente la date de sauvegarde de la période de conservation.

Par exemple, si une sauvegarde a été créée le 14 mai 2012 et si sa période de conservation est d'une semaine, la date de conservation de la nouvelle copie est le 21 mai 2012.

Une valeur de `-1` indique que la date d'expiration d'origine est utilisée pour la copie.

`-set_primary` *`index_copie`*

Spécifiez la nouvelle copie qui deviendra la copie principale.

copy_index prend l'une des valeurs suivantes :

`0` = Ne modifie pas la copie principale (paramètre par défaut)

`1` = La première nouvelle copie est la copie principale

`2` = La deuxième nouvelle copie est la copie principale

`3` = La troisième nouvelle copie est la copie principale

copy_index ne peut pas être supérieure à la valeur de `-number_copies`.

Si la copie spécifiée pour être la copie principale échoue, alors que d'autres copies réussissent, la copie principale ne prend pas sa valeur actuelle.

`-shost` *`hôte_source`*

Spécifie que seules les sauvegardes créées sur le serveur de sauvegarde spécifié sont considérées pour la duplication. Le paramètre par défaut est de considérer toutes les sauvegardes indépendamment du serveur de sauvegarde.

`-sl` *`étiquette_planification`*

Recherche les sauvegardes, créées par la planification spécifiée, à dupliquer. La valeur par défaut représente toutes les planifications.

`-st` *`type_planification`*

Recherche les sauvegardes, créées par le type de planification spécifié, à dupliquer. La valeur par défaut représente un type de planification.

Les valeurs autorisées sont les suivantes :

`FULL` (sauvegarde complète)

`INCR` (sauvegarde différentielle incrémentielle)

`CINC` (sauvegarde cumulative incrémentielle)

`UBAK` (sauvegarde utilisateur)

`UARC` (archive utilisateur)

`NOT_ARCHIVE` (toutes les sauvegardes à l'exception de l'archive utilisateur)

`-v`

Sélectionne le mode détaillé. Quand vous spécifiez les journaux de débogage ou de progression, d'autres informations sont incluses.

EXEMPLES

Exemple 1 - Listez les sauvegardes avec un numéro de copie égal à 1. Elles ont été sauvegardées par la politique appelée `stdpol` et créées entre le 1er juillet 2013 et le 1er août 2013.

```
# bpduplicate -PM -cn 1 -policy stdpol -s 07/01/13 -e 08/01/13
```

Exemple 2 - Dupliquez la copie 1 des sauvegardes listées dans le fichier `bidfile` du répertoire `tmp`. L'unité de stockage de destination est `unit1` et le pool cible est `dup_pool`. Les informations d'avancement sont enregistrées dans `bpdup.ls`. Vous pouvez insérer la commande sur une seule ligne ou utiliser un caractère de continuation de ligne sous forme de barre oblique inverse.

Systèmes UNIX :

```
# bpduplicate -dstunit unit1 -Bidfile
/tmp/bidfile
-L /usr/openv/netbackup/logs/user_ops/bpdup.ls
-dp dup_pool -cn 1
```

Systèmes Windows :

```
# bpduplicate -dstunit unit1 -Bidfile
C:\tmp\bidfile
-L c:\Program Files\Veritas\NetBackup\logs\user_ops\bpdup.ls
-dp dup_pool -cn 1
```

Exemple 3 - Cet exemple est identique à l'exemple 2, sauf que des sauvegardes multiplexées sont dupliquées quand vous sélectionnez la duplication multiplexée. Vous pouvez insérer la commande sur une seule ligne ou utiliser un caractère de continuation de ligne sous forme de barre oblique inverse.

Systèmes UNIX :

```
# bpduplicate -dstunit unit1 -Bidfile
/tmp/bidfile -mpx
-L /usr/openv/netbackup/logs/user_ops/bpdup.ls
 -dp dup_pool -cn 1
```

Systèmes Windows :

```
# bpduplicate -dstunit unit1 -Bidfile
C:\tmp\bidfile -mpx
-L c:\Program Files\Veritas\NetBackup\logs\user_ops\bpdup.ls
-dp dup_pool -cn 1
```

FICHIERS

Systèmes UNIX :

```
/usr/openv/netbackup/logs/admin/*
/usr/openv/netbackup/db/images/*
```

Systèmes Windows :

install_path\NetBackup\db\images*
install_path\NetBackup\logs\admin*

VOIR AUSSI

Se reporter à nbreplicate à la page 791.

bperror

bperror – afficher l'état de NetBackup et les informations ou les entrées de dépannage du catalogue d'erreurs de NetBackup

Synopsis

bperror {-S | -statuscode *code_état*} [-r | -recommendation] [[-p Unx | NTx] | [-platform Unx | NTx]] [-v]

bperror [-all | -problems | -media | tape] {-backstat [-by_statcode]} [-L | -l | -U] [-columns *ncols*] [-d *date* | -hoursago *heures*] [-e *date*] [-client *nom_client*] [-server *nom_serveur*] [-jobid *id_travail*] [-M *serveur_maître*,...] [-v]

bperror [-s {*gravité*[+]}|*gravité* ...] [-t *type* ...] [-dt *type_disque*] [-L | -l | -U] [-columns *ncols*] [-d *date* | -hoursago *heures*] [-e *date*] [-client *nom_client*] [-server *nom_serveur*] [-jobid *id_travail*] [-M *serveur_maître*,...] [-v]

Sur les systèmes UNIX, le chemin d'accès à cette commande est /usr/openv/netbackup/bin/admincmd/

Sur les systèmes Windows, le chemin d'accès à cette commande est *chemin_d'accès*\NetBackup\bin\admincmd\

DESCRIPTION

bperror affiche les informations de la même source que le programme de dépannage en ligne (dans le moniteur d'activité ou des applications de rapports) ou du catalogue d'erreur de NetBackup. bperror fournit les types d'affichages suivants :

- Un affichage du message qui correspond à un code d'état et, en option, à une recommandation concernant la manière de dépanner le problème. Dans ce cas, les résultats affichés viennent de la même source que le programme de dépannage en ligne du système local.
- Un affichage des rubriques de catalogue d'erreur qui satisfont les options de ligne de commande. Par exemple, bperror peut afficher toutes les entrées de problème pour la veille.
- Un affichage des rubriques de catalogue d'erreur qui correspond à une gravité et à un type de message de message particuliers.

Pour plus d'informations sur l 'affichage, consultez les FORMATS D'AFFICHAGE plus loin dans cette description de commande.

`bperror` enregistre ses informations de débogage de journal sur le répertoire suivant :

Sur les systèmes Windows : *install_path*`\NetBackup\logs\admin`

Sur les systèmes UNIX : `/usr/openv/netbackup/logs/admin`

Vous pouvez utiliser les informations se trouvant dans ce répertoire à des fins de dépannage.

La sortie de `bperror` va à la sortie standard.

OPTIONS

`-all, -backstat [-by_statcode], -media, -problems`

Ces options spécifient le type et la gravité des messages de journal à afficher. Le type par défaut est ALL. La gravité par défaut est ALL.

`-all` : le type est ALL et la gravité est ALL. Exécutez `bperror` avec cette option et avec `-U` pour produire un rapport Toutes les entrées de journal.

`-backstat` : le type est BACKSTAT et la gravité est ALL. Si `-by_statcode` est présent, l'affichage contient une entrée pour chaque code d'état unique. La ligne 1 de l'entrée contient le code d'état et le texte du message correspondant. La ligne 2 de l'entrée contient la liste des clients pour lesquels ce code d'état s'est produit. `-by_statcode` est seulement valide lorsque la ligne de commande contient `-backstat` et `-U`. Exécutez `bperror` avec cette option et avec `-U` pour produire un rapport Etat des sauvegardes.

`-media` : le type est MEDIADEV et la gravité est ALL. Exécutez `bperror` avec cette option et avec `-U` pour produire un rapport Journaux de médias.

`-problems` : le type est ALL et la gravité est l'union de WARNING, ERROR et CRITICAL. Exécutez `bperror` avec cette option et avec `-U` pour produire un rapport Problèmes.

`-client` *client_name*

Spécifie le nom d'un client NetBackup. Ce nom doit être identique à celui présent dans le catalogue NetBackup. Par défaut, `bperror` recherche tous les clients.

`-columns` *ncols*

Pour les rapports `-L` et `-U`, `-columns` fournit une limite supérieure approximative sur la longueur de ligne maximum. `bperror` ne tente pas de produire des lignes contenant le nombre de caractères de *ncols* exacts.

`-columns` ne s'applique pas au rapport `-l`.

ncols doit contenir au moins 40 caractères. Le paramètre par défaut est 80.

`-d` *`date`*, `-e` *`date`*

Spécifie la plage des dates de début et de fin de la liste.

L'option `-d` spécifie une date et une heure (facultative) de début de la liste. La liste générée affiche uniquement les images se trouvant dans les sauvegardes ou les archivages survenues aux date et heure spécifiées ou ultérieurement. La plage valide des dates s'étale entre le 01/01/1970 0h00 : 00 et le 01/19/2038 3h14 : 07. Le paramètre par défaut correspond aux date et heure en cours moins 24 heures.

L'option `-e` spécifie la date et l'heure (facultative) de fin de la liste. La liste générée affiche uniquement les fichiers provenant des sauvegardes ou des archivages survenues aux date et heure spécifiées ou précédemment. Utilisez le même format que celui de la date de début. Par défaut, il s'agit de la date et de l'heure en cours. La date de fin doit être supérieure ou égale à la date de début.

Le format requis des valeurs de date et d'heure des commandes NetBackup dépend des paramètres régionaux. Le fichier `/user/openv/msg/.conf` (UNIX) et le fichier *`install_path`*`\VERITAS\msg\LC.CONF` (Windows) contiennent des informations telles que le format de date et d'heure pour tous les paramètres régionaux pris en charge. Les fichiers contiennent des instructions spécifiques concernant l'ajout et la modification de la liste des paramètres régionaux et des formats pris en charge.

Pour plus d'informations sur les paramètres régionaux de votre système, consultez la rubrique "A propos de la spécification des paramètres régionaux de l'installation NetBackup" du *Guide de l'administrateur NetBackup, volume II*.

Ce qui suit est un format typique pour les options `-d` et `-e` :

```
[-d mm/dd/yyyy hh:mm:ss | -hoursago hours]
[-e mm/dd/yyyy hh:mm:ss]
```

`-dt` *`type_disque`*

Permet à l'utilisateur de spécifier un type de disque. Vous pouvez spécifier les valeurs suivantes pour la chaîne *disk_type* :

0 - Tout

1 - BasicDisk

3 - SnapVault

6 - DiskPool

`-hoursago` *`hours`*

Spécifie une heure de début, située des heures en arrière, ce qui revient à spécifier une heure de début (`-d`) sur l'heure actuelle moins plusieurs heures. Les heures sont des entiers. Le paramètre par défaut est 24, soit une heure de début 24 heures avant l'heure actuelle.

`-jobid` *`id_travail`*

Spécifie une ID de travail de NetBackup. Par défaut, `bperror` recherche tous les ID de travail.

`-L`

Rapports au format long.

`-l`

Rapports au format court. Ce rapport produit une liste courte. Cette option sert aux scripts ou programmes qui transforment le contenu des listes en un rapport formaté. Cette option est le type de liste par défaut.

`-M` *`master_server,...`*

Spécifie une liste séparée par des virgules d'un ou plusieurs noms d'hôte. La commande est exécutée sur chacun des serveurs maîtres de cette liste. Les serveurs maîtres doivent autoriser l'accès par le système ayant émis la commande. En cas d'erreur sur un serveur maître quelconque, le processus s'interrompt à l'entrée de ce serveur dans la liste. Par défaut, il s'agit du serveur maître du système sur lequel la commande est entrée.

`-p Unx | NTx, -platform Unx | NTx`

Affiche le message qui s'applique à la plate-forme (UNIX ou Windows) pour le code d'état spécifié. Le paramètre par défaut est d'afficher le message pour la plate-forme sur laquelle `bperror` est exécuté. Lorsque vous utilisez cette option, vous devez spécifier l'option `-S` ou `-statuscode`.

`-r | -recommendation`

Affiche l'action recommandée pour le code d'état spécifié dans le *Guide de référence des codes d'état NetBackup*. Le paramètre par défaut n'est pas d'afficher la recommandation. Lorsque vous utilisez cette option, vous devez spécifier l'option `-S` ou `-statuscode`.

`-S` *`code_état`*`, -statuscode` *`code_état`*

Affiche le message qui correspond au code d'état. Cette option n'a aucune condition par défaut.

`-s` *`gravité`*`, -s` *`gravité+`*

Spécifie la gravité des messages de journal à afficher. Les valeurs définies sont `ALL`, `DEBUG`, `INFO`, `WARNING`, `ERROR` et `CRITICAL`.

Vous pouvez spécifier la gravité de deux manières. La première manière utilise une liste d'une ou plusieurs valeurs de gravité. Par exemple, `"-s INFO ERROR"` affiche les messages avec la gravité `INFO` ou `ERROR`. Le délimiteur doit être un espace blanc (" ") entre les éléments de la liste. La deuxième manière utilise une valeur de gravité unique à laquelle est ajouté "+", qui signifie la gravité définie ou une gravité ultérieure. Par exemple,`" -s WARNING+"` affiche les messages avec les valeurs de gravité `WARNING`, `ERROR` et `CRITICAL`.

La valeur par défaut est `ALL`. La valeur de gravité peut être en majuscules ou en minuscules.

`-server` *`server_name`*

Spécifie le nom d'un serveur NetBackup. Ce nom doit être identique à celui présent dans le catalogue NetBackup. L'affichage se limite aux messages qui sont consignés pour ce serveur, qui répond également aux critères pour toutes les autres options de `bperror`. Par exemple, si `-server plim` et `-hoursago 2` sont des options de `bperror`, l'affichage contient les messages qui ont été consignés pour `plim` au cours des deux dernières heures.

Le nom du serveur doit correspondre à celui qui a été enregistré dans les messages de journal. Par exemple, si les journaux enregistrent le nom du serveur comme étant `plim.null.com`, `-server plim` n'affiche pas les journaux, mais `-server plim.null.com` le fait.

La demande est dirigée au catalogue d'erreurs qui réside sur le serveur maître local ou le serveur maître que `-M` spécifie. Le serveur maître doit permettre l'accès par le système qui exécute `bperror`.

Le paramètre par défaut est d'afficher les messages de journal pour tous les serveurs de médias qui sont connus par le ou les serveurs maîtres.

`-t` *`type`*

Spécifie le type des messages de journal à afficher. Les valeurs définies sont `ALL`, `BACKSTAT`, `MEDIADEV`, `GENERAL`, `BACKUP`, `ARCHIVE`, `RETRIEVE` et `SECURITY`. La valeur par défaut est `ALL`. La valeur de type peut être en majuscules ou en minuscules. Elle est entrée sous forme de liste d'une ou plusieurs valeurs. Par exemple, `-t BACKSTAT MEDIADEV` affiche les messages avec le type `BACKSTAT` ou `MEDIADEV`. Le délimiteur entre les éléments de liste doit être un blanc (" ").

`-U`

Rapports au format utilisateur. Les outils de génération de rapports NetBackup, tels que l'application de rapports de NetBackup-Java, utilisez ce rapport.

`-v`

Mode détaillé. Cette option demande à `bperror` de consigner des informations supplémentaires pour le débogage qui sont ajoutées dans le journal de

débogage quotidien de NetBackup-administration. -v est significatif seulement quand le répertoire de débogage de NetBackup est activé (répertoire *install_path*\NetBackup\logs\admin/usr/openv/netbackup/logs/admin défini). Le paramètre par défaut est de ne pas être en mode détaillé.

FORMATS D'AFFICHAGE

Les formats d'affichage qui suivent sont ceux de la commande bperror :

- L'affichage du code d'état (par exemple, bperror -S *status_code*) :
  bperror interroge le programme de dépannage en ligne de NetBackup sur le système local pour le message qui correspond au code d'état. bperror affiche le texte du message sur une ligne et une explication sur une deuxième ligne. Si -r est une option, bperror interroge également la recommandation de dépannage qui correspond au code d'état. bperror affiche la recommandation après le message d'état, sur une ou plusieurs lignes.
- Le catalogue d'erreur s'affiche (par exemple, bperror -all; bperror -s *severity*) :
  bperror interroge le catalogue d'erreur de NetBackup sur le serveur maître local ou les serveurs maîtres dans la liste d'options -M. L'affichage comprend les résultats renvoyés par le catalogue d'erreur sur les serveurs maîtres. Les résultats sont limités au catalogage des entrées qui satisfont toutes les options de bperror. Par exemple, la ligne de commande bperror peut contenir des options pour le client, l'heure de début et l'heure de fin. Si c'est le cas, alors bperror signale uniquement les travaux exécutés pour ce client entre l'heure de début et l'heure de fin.
  La variante d'affichage qui affiche différentes entrées de message du catalogue d'erreur peut apparaître au format long (-L), utilisateur (-U) ou au format court (-l). La variante d'affichage qui classe par code d'état ne peut apparaître qu'au format d'utilisateur (-U). Le contenu d'affichage suivant vaut pour chacun de ces formats :
- Chaque catalogue d'erreur affiche différentes entrées de message, long format (par exemple, bperror -media -L). Ce rapport produit plusieurs lignes par entrée de journal, avec le contenu suivant :
  Champ 1 : Date et heure - nombre de secondes depuis le 1/1/1970
  Champ 2 : Version de NetBackup - version de NetBackup en service
  Champ 3 : Type d'erreur - identifiants numériques de médias de l'erreur
  Champ 4 : Type d'entrée de journal - 2 =Débogage, 4=Informations, 8=Avertissement, 16=Erreur, 32=Critique
  Champ 5 : Serveur - nom du serveur
  Champ 6 : ID de travail

Champ 7 : ID de travail du groupe
Champ 8 : Inutilisé
Champ 9 : Processus NetBackup - nom du processus NetBackup qui effectue la consignation
Champ 10 : Nom client
Champ 11 : Nom de politique
Champ 12 : Type de planification - type de planification exécutée pour la sauvegarde
0=FULL, 1=INCR, 2=CINC, 3=UBAK, 4=UARC
Champ 13 : Etat de sortie - état une fois la sauvegarde effectuée

- Le catalogue d'erreur affiche différentes entrées de message au format d'utilisateur (par exemple, `bperror -media -U`). Le format d'utilisateur produit une ligne d'en-tête qui affiche des noms de colonne et une ou plusieurs lignes par entrée de journal avec ce contenu :
  Ligne 1 : date et heure
  Serveur
  Client
  Texte (au début du message de consignation, ensuite sur les lignes ultérieures si nécessaire)
- Affichage du catalogue d'erreur, différentes entrées de message, format court (par exemple, `bperror -media -l`). Le format court produit une unique ligne par entrée de journal, avec le contenu suivant :
  Ligne 1 : heure (représentation de système interne)
  Version NetBackup
  Code de type (décimal)
  Code de gravité d'erreur (décimal)
  Serveur
  ID du travail
  ID de groupe de travail
  Un champ inutilisé
  Client
  Qui
  Texte (le texte entier du message de consignation, sans troncature de la longueur de ligne)
- Le catalogue d'erreur affiche le code d'état par catégorie. Ceci affiche uniquement chaque code d'état unique, au lieu de lister chaque entrée de journal pour ce code d'état (par exemple, `bperror -backstat -by_statcode -U`). Cette option produit deux lignes ou plus par code d'état, avec le contenu suivant :
  Ligne 1 : code d'état

Texte (début du texte du message de journal, puis sur les lignes suivantes, s'il y a lieu)
Ligne 2 : liste de clients pour lesquels cet état s'est produit.

EXEMPLES

Exemple 1 - Affichage de l'erreur pour un travail qui a échoué parce que le package de chiffrement NetBackup n'a pas été installé. Le code d'état 9 est le code d'état de NetBackup pour ce défaut. La deuxième exécution de `bperror` affiche l'action recommandée pour le code d'état 9 de NetBackup.

```
# bperror -d 12/23/2012 16:00:00 -e 12/23/2012 17:00:00 -t backstat
-U
STATUS CLIENT    POLICY    SCHED    SERVER    TIME COMPLETED
9      plim      dhcrypt   user     plim      12/23/2012 16:38:09
an extension package is needed, but was not installed
# bperror -S 9 -r
an extension package is needed, but was not installed
A NetBackup extension product is required in order to perform the
requested operation.
Install the required extension product.
```

Exemple 2 - Rapport des problèmes au format d'utilisateur qui se sont produits pendant les dernières 24 heures.

```
# bperror -U -problems
        TIME            SERVER CLIENT - TEXT
11/23/2012 16:07:39 raisins - no storage units configured
11/23/2012 16:07:39 raisins - scheduler exiting - failed reading
storage unit database information (217)
11/23/2012 16:17:38 raisins - no storage units configured
11/23/2012 16:17:38 raisins - scheduler exiting - failed reading
storage unit database information (217)
11/23/2012 18:11:03 raisins nut bpcd on nut exited with status 59:
access to the client was not allowed
11/23/2012? 18:11:20 raisins - WARNING: NetBackup database backup is
currently disabled
```

Exemple 3 - L'exemple suivant affiche l'état pour le type `backstat` pour les travaux exécutés au cours des 24 heures précédentes. L'option `-by_statcode` -produit un affichage organisé par code d'état.

L'affichage indique qu'un ou plusieurs travaux pour chacun des clients `chive`, `gava` , et `raisins` se sont terminés avec succès (le code d'état est 0). En outre, un ou

plusieurs travaux pour l'écrou client ont échoué parce que l'écrou n'a pas autorisé l'accès au serveur maître ou au serveur de médias. (Le code d'état est 59.)

```
# bperror -U -backstat -by_statcode
         0   the requested operation was successfully completed
             chive gava raisins
         59   access to the client was not allowed
               nut
```

Exemple 4 - Identification et récupération des résultats pour un travail d'utilisateur particulier. Il liste tout d'abord les entrées de journal dont les ID de travail sont différents de zéro. Il exécute alors un rapport au format d'utilisateur sur le travail concerné.

```
# bperror -hoursago 2012 -L | grep 'S:' | egrep 'J\:[1-9]'
12/21/2012 17:24:14 V1 S:plim C:plim J:1 (U:0,0)
12/23/2012 16:31:04 V1 S:plim C:plim J:1 (U:0,0)
12/23/2012 16:38:04 V1 S:plim C:plim J:3 (U:0,0)
# bperror -d 1/7/2007 -jobid 34 -U
     TIME            SERVER CLIENT - TEXT
01/07/2012 13:12:31 plim plim started backup job for client plim,
policy jdhcrypt, schedule user on storage unit jdhcrypt
01/07/2012 13:12:40 plim plim successfully wrote backup id
plim_0947272350,copy 1, fragment 1, 32 Kbytes at 11.057 Kbytes/sec
01/07/2012 13:12:41 plim plim CLIENT plim POLICY jdhcrypt SCHED user
EXIT STATUS 0 (the requested operation was successfully completed)
```

Exemple 5 - Affichage des entrées de médias dans le catalogue d'erreur pour les dernières 2000 heures.

```
bperror -hoursago 2000 -media -U
        TTIME            SERVER CLIENT - TEXT
12/23/2012 16:31:04 plim plim  Media Manager terminated during mount
of media id A00000, possible media mount timeout
12/24/2012 04:31:20 plim -  media id A00000 removed from Media
Manager database (manual deassign)
```

Exemple 6 - Rapport et cumul du nombre total d'octets sauvegardés au cours des dernières 24 heures.

```
bperror -all -hoursago 24 | grep "successfully wrote backup id | awk
'{bytes= bytes + $20} END {print "backed up",bytes," Kbytes of
data"}'
backed up 64  Kbytes of data
up",bytes," Kbytes of data"}'
```

bpexpdate

`bpexpdate` – date d'échéance des modifications de sauvegardes dans le catalogue d'image et des médias dans le catalogue de médias

Synopsis

bpexpdate -m *id_média* -d *date* | 0 | infinity [-host *nom*] [-force] [-nodelete] [-notimmediate] [-M *serveur_maître*,...]

bpexpdate -deassignempty [-m *id_média*] [-force] [-M *serveur_maître*,...]

bpexpdate -Bidfile *nom_fichier* | -backupid *id_sauvegarde* -d *date* | 0 | infinity [-client *nom*] [-copy *numéro*] [-force] [-nodelete] [-notimmediate] [-force_not_complete] [-do_not_follow_dependee] [-M *serveur_maître*,...]

bpexpdate -servername *nom_serveur* -d *date* | 0 | infinity [-force] [-nodelete] [-notimmediate] [-force_not_complete] [-M *serveur_maître*,...]

bpexpdate -recalculate [] [-copy *nombre*] [-d *date* | 0 | infinity] [-client *nom*] [-policy *nom*] [-ret *niveau_conservation*] [-sched *type*] [-M *serveur_maître*,...]

bpexpdate -stype *type_serveur* [-dp *nom_pool_disques* [-dv *volume_disque*]] [-nodelete] [-notimmediate] [-force_not_complete] [-M *serveur_maître*,...]

Sur les systèmes UNIX, le chemin d'accès à cette commande est /usr/openv/netbackup/bin/admincmd/

Sur les systèmes Windows, le chemin d'accès à cette commande est *chemin_d'accès*\NetBackup\bin\admincmd\

DESCRIPTION

NetBackup met à jour les catalogues, qui sont des bases de données internes, en fonction de l'image de sauvegarde et des informations sur le média. L'enregistrement d'image dans le catalogue d'image comporte une date d'expiration. L'ID du média dans le catalogue de médias contient également une date d'échéance. La date d'échéance est la date et le moment où NetBackup supprime l'enregistrement pour la sauvegarde ou l'ID de média du catalogue correspondant.

La commande `bpexpdate` permet de modifier la date d'échéance et l'heure des sauvegardes dans le catalogue d'images de NetBackup. La commande est également utilisée pour modifier l'expiration du média amovible dans le catalogue de médias de NetBackup. Si la date est définie sur zéro, `bpexpdate` rend immédiatement caduques les sauvegardes du catalogue d'image ou des médias du catalogue de médias. Quand l'ID du média est supprimé du catalogue de médias NetBackup, il est également supprimé de la base de données Enterprise Media Manager. Il est supprimé indépendamment de l'état précédent du média (FIGÉ, INTERROMPU, etc.).

Vous pouvez modifier l'expiration en fonction de l'ID de média ou sur la base d'une sauvegarde individuelle d'ID. Quand vous modifiez la date d'échéance d'un ID de média, la date d'échéance de toutes les sauvegardes sur les médias est également modifiée. `bpexpdate` fournit également les options suivantes :

- Supprime les médias du catalogue de médias s'ils ne contiennent plus les sauvegardes valides.
- Recalcule la date d'échéance pour la baser sur un niveau de conservation configuré ou fourni.

Tout utilisateur disposant des autorisations nécessaires peut exécuter cette commande.

Pour plus d'informations sur l'autorisation NetBackup, consultez le *Guide de sécurité et de chiffrement NetBackup*.

OPERATIONS

Les opérations de commande sont comme suit :

`-backupid` *`id_sauvegarde`*

Modifie l'expiration d'une sauvegarde unique. Si la date est zéro, la sauvegarde est supprimée du catalogue d'images. Si la sauvegarde est sur le média amovible et l'expiration `-d` est ultérieure à l'expiration actuelle de l'ID du média, l'expiration du catalogue de médias est également modifiée. La modification affecte toutes les copies d'une sauvegarde, à moins que l'option `-copy` soit utilisée. L'option `-copy` cible uniquement la copie spécifiée.

`-Bidfile` *`nom_fichier`*

Spécifie un fichier qui contient une liste d'ID de sauvegarde dont vous souhaitez modifier la date d'expiration. Entrez un ID de sauvegarde par ligne dans le fichier.

`-deassignempty`

Recherche dans le catalogue les médias amovibles qui ne contiennent plus de sauvegardes valides. Elle supprime les médias du catalogue de médias et

supprime les ID de média dans le catalogue de Media Manager. Le média devient à nouveau disponible. Vous pouvez utiliser le rapport de NetBackup Images sur média pour déterminer si les médias attribués ne contiennent plus de sauvegardes valides.

`-recalculate`

Permet de modifier la date d'expiration des sauvegardes en fonction d'un niveau de conservation, ou de définir une nouvelle date d'expiration. Vous pouvez modifier l'expiration pour une sauvegarde unique ou pour toutes les sauvegardes pour un client, une politique ou un type de planification spécifique. Vous pouvez utiliser l'un des paramètres suivants avec cette option : `-bybackuptime`, `-d` ou `-ret`.

Quand l'option `-bybackuptime` est utilisée, la date d'expiration de la sauvegarde est définie à la date de création plus la valeur de niveau de conservation qui a été utilisée initialement pour la sauvegarde. Après qu'une sauvegarde a été importée, cette option peut être utilisée pour réinitialiser sa date d'expiration à la valeur initiale.

Remarque : Le niveau de conservation 25 signifie expiration immédiate. Vous ne pouvez pas modifier cette valeur. Si vous définissez le niveau de conservation d'une image de sauvegarde à 25, l'image de sauvegarde expire immédiatement.

Quand l'option `-ret` est utilisée, la date d'expiration de la sauvegarde est définie à la date de création plus la valeur de niveau de conservation spécifiée.

Si aucun des paramètres `-bybackuptime`, `-d` ou `-ret` n'est utilisé avec cette option, la date d'expiration pour toutes les sauvegardes sans politique de cycle de vie de stockage (SLP) sont définies à la date de création plus le niveau de conservation actuel de la planification qui a enregistré la sauvegarde, si elle existe et que le niveau de conservation de la planification a été modifié depuis la création de sauvegarde. La date d'expiration d'une sauvegarde n'est pas recalculée dans les circonstances indiquées :

- Une SLP l'a créée.
- Si la politique et la planification qui ont enregistré la sauvegarde n'existent plus.
- Si le niveau de conservation de la planification qui a enregistré la sauvegarde n'a pas changé depuis que la sauvegarde a été créée.

Si la sauvegarde est sur un média amovible, la date d'expiration du média est également modifiée si la nouvelle date d'expiration de la sauvegarde est postérieure à la date d'expiration actuelle du média.

`-servername` *`nom_serveur`*

Spécifie le nom d'un serveur que la modification de date d'expiration affecte. Le nom du serveur se rapporte à un champ de l'enregistrement de fragment d'image où le fragment réside. Ce serveur est le serveur de médias qui exécute le transfert de données. Pour les snapshots, ce serveur est le client où le snapshot réside.

`-stype` *`type_serveur`*

Spécifie une chaîne identifiant le type de serveur de stockage. La valeur *server_type* peut provenir d'une des sources suivantes :

- Stockage fourni par Veritas. Les valeurs possibles sont `AdvancedDisk` et `PureDisk`.
- Appliances disque tiers. Le fournisseur fournit la chaîne *server_type*.
- Stockage en cloud. Les valeurs `stype` de cloud reflètent le fournisseur du stockage en cloud. Déterminez les valeurs possibles avec la commande `csconfig`, comme indiqué. Les informations en gras (pour les accentuer) sont celles requises pour l'option `-stype`. Veuillez noter que la sortie de la commande `csconfig` peut changer selon les fournisseurs pris en charge actuellement.

```
root:~# csconfig cldprovider -l

 amazon (Amazon - Simple Storage Service)
 amazongov (Amazon GovCloud - Simple Storage Service)
 azure (Microsoft Azure - Microsoft Azure Storage Service)
 cloudian (Cloudian HyperStore - Cloudian HyperStore
Object Storage)
 google (Google Nearline - Google Cloud Storage Nearline)
 hitachi (Hitachi Cloud Service (HCS) - Hitachi Off Premise
Public Cloud)
 hitachicp (Hitachi Content Platform (HCP) - Hitachi On
Premise Private Cloud)
 swiftstack (SwiftStack - SwiftStack Object Storage)
 verizon (Verizon - Verizon Cloud Storage)
```

Les valeurs `stype` du stockage en cloud doivent intégrer un suffixe (par exemple, `amazon_crypt`). Les suffixes possibles sont :

- `_Raw` : l'image de sauvegarde de NetBackup est envoyée au cloud, au format brut. Utilisez cette option si vous ne voulez pas compresser ou chiffrer de données avant de les envoyer au stockage en cloud.

- `_rawc` : compresse les données brutes avant leur écriture sur le stockage en cloud.
- `_crypt` : permet de chiffrer les données à l'aide d'AES 256 bits avant leur écriture sur le stockage cloud. Vous devez avoir configuré KMS dans NetBackup pour pouvoir utiliser cette option.
- `_cryptc` : compresse et chiffre les données avant leur enregistrement sur le stockage en cloud.

Le type de serveur de stockage est sensible à la casse.

OPTIONS

`-bybackuptime`

Spécifie que la date d'expiration de la sauvegarde est définie à la date de création plus la valeur de niveau de conservation qui a été utilisée pour la sauvegarde.

`-client` *`nom`*

Spécifie le nom de client pour les opérations `-backupid` et `-recalculate`.

Pour l'opération `backupid`, cette option demande à NetBackup de rechercher d'abord l'ID de sauvegarde du client spécifié. Cette option est utile si le nom du client a été modifié.

Pour l'opération `recalculate`, cette option demande à NetBackup de recalculer la date d'expiration en se basant sur le niveau de conservation pour toutes les sauvegardes client spécifiées.

`-copy` *`number`*

Fait expirer ou modifie la date d'expiration du nombre de copies spécifié et est valide seulement avec les options `-backupid` et `-recalculate`. Les valeurs valides sont comprises entre `1` et 10.

Si la copie principale est expirée, l'autre copie devient la copie principale. Si cette option n'est pas spécifiée, l'expiration affecte les deux copies de la sauvegarde.

`-d` *`date`*

Spécifie la date et l'heure d'expiration. L'option *date* peut être l'une des valeurs suivantes :

- *mm/dd/yy hh:mm:ss*
- `0` - la sauvegarde ou le média expire immédiatement
- `infinity` - la sauvegarde n'expire jamais

Le format requis des valeurs de date et d'heure des commandes NetBackup dépend des paramètres régionaux. Le fichier `/user/openv/msg/.conf` (UNIX) et le fichier *`install_path`*`\VERITAS\msg\LC.CONF` (Windows) contiennent des informations telles que le format de date et d'heure pour tous les paramètres régionaux pris en charge. Les fichiers contiennent des instructions spécifiques concernant l'ajout et la modification de la liste des paramètres régionaux et des formats pris en charge.

Pour plus d'informations sur les paramètres régionaux de votre système, consultez la rubrique "A propos de la spécification des paramètres régionaux de l'installation NetBackup" du *Guide de l'administrateur NetBackup, volume II*.

`-deassignempty`

Recherche dans le catalogue les médias amovibles qui ne contiennent plus de sauvegardes valides. Elle supprime les médias du catalogue de médias. Le média devient à nouveau disponible. Vous pouvez utiliser le rapport de NetBackup Images sur média pour déterminer si les médias attribués ne contiennent plus de sauvegardes valides.

`-do_not_follow_dependee`

Par défaut, lorsqu'une image enfant (dependant) a expiré, l'image parent (dependee) éligible expire également. La commande `-do_not_follow_dependee` modifie ce comportement afin que l'expiration de l'image n'affecte pas l'image parent.

`-dp` *`nom_pool_disques -dv volume_disque`*

Spécifie le pool de disques et, éventuellement, le volume de disque pour que l'opération de date d'expiration soit effectuée.

`-force`

Avant que vous exécutiez l'opération spécifiée, `bpexpdate` demande confirmation. Cette option oblige la commande `bpexpdate` à effectuer l'opération sans demander à l'utilisateur.

`-force_not_complete`

Par défaut, une image gérée par la SLP ou ses copies ne peut expirer si le traitement SLP est en cours. L'option `-force_not_complete` remplace cette restriction et fait expirer l'image même si elle n'est pas arrivée au terme de la politique de cycle de vie du stockage. Notez que lorsque vous mettez fin à tout autre traitement SLP d'une image, d'autres copies d'image peuvent également expirer.

`-host name`

Remarque : Pour le serveur NetBackup, cette option n'est pas requise parce qu'un seul serveur (le maître) est présent. Si vous utilisez cette option, spécifiez le nom d'hôte de ce serveur.

Spécifie le nom d'hôte du serveur auquel le média est attribué. Cette option doit être utilisée seulement avec l'option `-m media_id` et seulement si ce qui suit est vrai : Le maître dispose de serveurs de médias distants et le volume n'a pas été écrit sur le serveur où vous exécutez `bpexpdate`.

Par exemple, supposons que votre serveur maître porte le nom Whale et votre serveur de médias le nom Eel. Vous exécutez la commande suivante sur Baleine pour supprimer le média avec l'ID BU0001 manuellement du catalogue de médias et toutes sauvegardes correspondantes du catalogue d'images :

```
bpexpdate -m BU0001 -d 0 -host eel
```

Vous pouvez utiliser le rapport Liste des médias de NetBackup pour déterminer le catalogue de médias du serveur ayant le volume.

`-m id_média`

Vérifie si des sauvegardes valides existent sur cet ID de média spécifique. Cette option est uniquement utilisée avec l'option `-deassignempty`. L'ID du média doit comporter au maximum 6 caractères et doit se trouver dans le catalogue de médias NetBackup.

`-M serveur_maître [,...]`

Indique que le serveur maître gérant le catalogue de médias est propriétaire de l'ID de média. Si vous n'avez pas spécifié cette option, le paramètre par défaut est l'un des suivants :

Pour le serveur NetBackup :

Le serveur NetBackup prend en charge un seul serveur (le maître) sans serveurs de médias distants. Par conséquent, le paramètre par défaut reste dans ce cas toujours le serveur maître où vous exécutez la commande.

Pour NetBackup Enterprise Server :

Si la commande est exécutée sur un serveur maître, ce serveur représente alors le serveur par défaut. Si la commande est exécutée sur un serveur de médias qui n'est pas le serveur maître, le serveur maître de ce serveur de médias représente alors le serveur par défaut.

`-nodelete`

Supprime la sauvegarde du catalogue d'images, mais ne la supprime pas du stockage sur disque. Utilisez cette option quand vous ôtez l'importation d'un groupe de disques d'un serveur maître et l'importez vers un serveur maître différent.

`-notimmediate`

Empêche l'appel de `bpexpdate` à la commande `nbdelete` après avoir entraîné l'expiration d'une image sur le disque. Si vous avez l'intention de supprimer de nombreuses images en même temps, utilisez `-notimmediate` pour éviter que `nbdelete` n'ait à traiter trop de créations de travaux. Vous pouvez alors exécuter la commande `nbdelete` ultérieurement.

`-policy` *`name`*

Spécifie le nom de la politique et est valide avec l'option `-recalculate`. Quand le nom de la politique est spécifié, l'expiration est recalculée en fonction du niveau de conservation pour toutes les sauvegardes créées sous cette politique.

`-recalculate`

Permet la modification de la date d'expiration des sauvegardes en fonction du niveau de conservation spécifié ou vous pouvez spécifier une nouvelle date d'expiration. Vous devez spécifier l'option `-d` ou `-ret` avec cette option. Quand l'expiration change selon le niveau de conservation, la nouvelle date est basée sur la date de création de la sauvegarde plus la valeur du niveau de conservation. Vous pouvez modifier l'expiration pour une sauvegarde unique ou pour toutes les sauvegardes pour un client, une politique ou un type de planification spécifique.

Si la sauvegarde se trouve sur un média amovible, l'expiration dans le catalogue de médias change si l'expiration de la commande est ultérieure à l'expiration actuelle.

`-ret` *`niveau_conservation`*

Spécifie le niveau de conservation à utiliser quand vous recalculez les dates d'expiration et est valide avec l'option `-recalculate`. Plage de niveaux de 0 à 100. La nouvelle date d'expiration est la date de création de la sauvegarde plus ce niveau de conservation. Vous devez spécifier `-backupid` ou `-policy` avec cette option.

Remarque : Si vous exécutez cette commande sur un serveur de médias antérieur à NetBackup 8.0, vous pouvez seulement spécifier un niveau de conservation entre 0 et 24.

`-sched type`

Spécifie le type de planification et est valide avec l'option `-recalculate`. Quand le type est spécifié, l'expiration est recalculée en fonction du niveau de conservation pour toutes les sauvegardes créées avec ce type de planification. Entrez une valeur numérique pour le type, comme suit :

`0` = Complète

`1` = Incrémentielle différentielle

`2` = Sauvegarde utilisateur

`3` = Archive utilisateur

`4` = Incrémentielles cumulée

L'option de `-policy` doit être spécifiée avec `-sched`.

REMARQUES

Certaines options dans des environnements de taille peuvent prendre un temps assez long pour se terminer. Les modifications qui entraînent l'expiration des sauvegardes ou des médias sont irrévocables. Il vous faudra peut-être importer des sauvegardes ou récupérer des versions préalables de catalogues si vous faites des erreurs avec cette commande.

EXEMPLES

Exemple 1 - La commande suivante s'exécute sur le serveur maître et supprime l'ID de média BU0002 du catalogue de médias. Elle libère l'ID de média dans le catalogue de Media Manager. Elle fait également expirer les enregistrements associés aux images du catalogue d'image.

```
# bpexpdate -m BU0002 -d 0
```

Exemple 2 - Modification de l'expiration de la copie 2 du `backupid` eel_0904219764. Elle n'affecte pas l'expiration de la copie 1 de la sauvegarde.

```
# bpexpdate -backupid eel_0904219764 -d 12/20/2012 08:00:00 -copy 2
```

Exemple 3 - Suppression de la sauvegarde du catalogue d'image. Puisque l'option de `-copy` n'est pas spécifiée, toutes les copies sont supprimées.

```
# bpexpdate -backupid eel_0904219764 -d 0
```

Exemple 4 - Recherche d'un média dans le catalogue de médias de l'hôte `cat` qui est encore assigné, mais ne contient plus de sauvegarde valide. La commande

supprime de tels médias du catalogue et supprime leur assignation dans le catalogue Media Manager.

```
# bpexpdate -deassignempty -host cat
```

Exemple 5 - Recalcule de la date d'expiration de l'ID de sauvegarde 1234 à la date du 31/10/2012.

```
# bpexpdate -recalculate -backupid 1234 -d 10/31/12
```

Exemple 6 - Recalcule de la date d'expiration de l'ID de sauvegarde 1234 sur la base d'un niveau de conservation. Le nouveau niveau de conservation est 4, ce qui correspond à deux mois (valeur par défaut). L'ID de sauvegarde 1234 est maintenant planifié pour expirer dans 2 mois.

```
# bpexpdate -recalculate -backupid 1234 -ret 4
```

FICHIERS

Systèmes UNIX :

```
/usr/openv/netbackup/logs/admin/*
/usr/openv/netbackup/db/media/*
/usr/openv/netbackup/db/images/*
```

Systèmes Windows :

install_path\NetBackup\logs\admin*
install_path\NetBackup\db\media*
nstall_path\NetBackup\db\images*

bpfis

`bpfis` – créer ou supprimer un snapshot ou renvoyer des informations sur les snapshots existants.

Synopsis

bpfis delete [-force] -id *id* -copy *nombre_copie*

bpfis query [-fq] [-id *id* -copy *copynum*]

Sur les systèmes UNIX, le chemin d'accès à cette commande est /usr/openv/netbackup/bin/.

Sur les systèmes Windows, le chemin de répertoire vers cette commande est *install_path*\NetBackup\bin\

DESCRIPTION

La commande `bpfis` peut supprimer ou questionner (détecter) les snapshots d'un système client (système de fichiers ou volume).

Remarque : Pour mémoriser l'image sur la bande ou d'autres médias il vous faut exécuter un travail de sauvegarde distinct.

Pour plus d'informations sur les paramètres régionaux de votre système, consultez la rubrique "A propos de la spécification des paramètres régionaux de l'installation NetBackup" du *Guide de l'administrateur NetBackup, volume II*.

Pour obtenir des exemples et procédures détaillés sur l'utilisation de `bpfis`, consultez le *Guide de l'administrateur NetBackup Snapshot Client*.

Vous devez être connecté en tant qu'administrateur pour exécuter cette commande.

OPTIONS

-copy *nombre_copie*

Identifie le nombre de copie. Lorsqu'elle est utilisée avec la fonction query, la commande `-copy` liste des informations détaillées pour le nombre de copie spécifié du snapshot. Avec la fonction de suppression, `-copy` spécifie le nombre de copie du snapshot à supprimer.

`delete`

Supprime le snapshot que `-id` identifie.

`-force`

Force l'opération de suppression.

`-fq`

Génère une requête complète qui inclut des informations et une description détaillées à propos d'un snapshot donné.

`-id`

Renvoie le chemin d'accès au système de fichiers initial (source du snapshot) et le chemin d'accès au système de fichiers du snapshot. L'ID par défaut est un horodatage qui indique quand l'image a été créée.

Pour `bpfis delete`, cette option indique l'ID du snapshot à supprimer.

Pour `bpfis query`, cette option indique l'ID du snapshot pour lequel des informations doivent être renvoyées.

`requête`

Récupère les informations détaillées sur le snapshot spécifié d'un système client.

EXEMPLES

Exemple 1 - Obtention des informations relatives à un snapshot donné sur l'hôte local. La sortie affiche le chemin d'accès à la source du snapshot (UNIX : `/mnt/ufscon`) et le chemin d'accès au système de fichiers du snapshot (UNIX : `/tmp/_vrts_frzn_img_26808/mnt/ufscon`).

```
# bpfis query -id 1034037338
INF - BACKUP START 26838
INF - Frozen image host : ricochet
INF - Frozen image owner: GENERIC
INF - Time created      : Mon Oct  7 19:35:38 2011
INF - REMAP FILE BACKUP /mnt/ufscon USING (UNIX systems)
INF - REMAP FILE BACKUP E: USING GUID (Windows systems)
/tmp/_vrts_frzn_img_26808/mnt/ufscon (UNIX systems)
OPTIONS:ALT_PATH_PREFIX=/tmp/_vrts_frzn_img_26808,FITYPE=MIRROR,
MNTPOINT=/mnt/ufscon,FSTYPE=ufs (UNIX systems)
MNTPOINT=E:\,FSTYPE=NTFS (Windows systems)
INF - EXIT STATUS 0: the requested operation was successfully completed
```

Exemple 2 - Suppression d'un snapshot sur l'hôte local :

```
# bpfis delete -id 1034037338
INF - BACKUP START 26839
INF - EXIT STATUS 0: the requested operation was successfully
completed
```

bpflist

`bpflist` – lister les fichiers sauvegardés et archivés sur le serveur NetBackup

Synopsis

bpflist [-l | -L | -U] [-v] [-M *serveur_maître*,...] [-d *mm/jj/aaaa hh:mm:ss*] [-e *mm/jj/aaaa hh:mm:ss*] [-ut *heure_unix*] [-bt *heure_unix*] [-st *type_planification*] [-policy *nom_politique*] [-client *nom_client*] [-keyword *expression_mot_clé*] [-pattern *chemin_complet*] [-pt *type_politique*] [-user *nom*] [-group *nom*] [-raw *mode*] [-backupid *nom*] [-psep *caractère_séparateur_chemins*] [-malgo *algorithme_correspondance*] [-rl *niveau_récurrence*] [-option *option* ...]

Sur les systèmes UNIX, le chemin d'accès à cette commande est /usr/openv/netbackup/bin/admincmd/

Sur les systèmes Windows, le chemin d'accès à cette commande est *chemin_d'accès*\NetBackup\bin\admincmd\

DESCRIPTION

La commande `bplist` affiche une liste de fichiers précédemment archivés ou sauvegardés selon les options spécifiées. Cette commande est disponible uniquement sur les serveurs NetBackup et peut être exécutée seulement par les utilisateurs autorisés. Cette commande est semblable à la commande `bplist` qui est disponible sur tous les hôtes NetBackup, y compris les clients.

On peut faire référence à cette liste des manière suivantes :

`-l` Génère le rapport au format abrégé. État par défaut. Cette liste courte sert aux scripts ou aux programmes qui convertissent le contenu des listes en un rapport personnalisé et formaté. Voir l'exemple 1.

`-L` Génère le rapport au format long.

`-U` Génère le rapport au format utilisateur avec un texte d'en-tête pour chaque résultat. Les valeurs sont séparées par une virgule. Voir l'exemple 2.

OPTIONS

`-backupid` *`nom`*

Indique un ID de sauvegarde à utiliser pour trouver les images à répertorier.

`-bt` *`heure_unix`*

Définit la date de début à l'heure UNIX spécifiée. L'option `-bt` est une alternative à l'option `-d`.

`-client` *`client_name`*

Spécifie un nom de client à utiliser pour trouver des sauvegardes ou des archives à lister. Par défaut, l'option `bpflist` utilise le nom de l'hôte qui exécute la commande.

`-d` *`mm/jj/aaaa hh:mm:ss`* `-e` *`mm/jj/aaaa hh:mm:ss`*

Indique la plage de dates de début et de fin pour la création de liste, comme suit :

- `-d` spécifie une date et une heure de début pour les listes. La liste de sortie affiche uniquement les fichiers provenant des sauvegardes ou des archivages réalisés aux date et heure spécifiées ou ultérieures. La valeur par défaut `-d` correspond à la veille à minuit.
- La commande `-e` spécifie une date et une heure de fin pour la création de listes. La liste de sortie affiche uniquement les fichiers provenant des sauvegardes ou des archivages survenues aux date et heure spécifiées ou précédemment. La valeur par défaut `-e` correspond à la date et l'heure actuelles.

La date de début et la date de fin doivent avoir le même format. La plage de dates autorisées s'étale du 01/01/1970 à 00:00:00 au 19/01/2038 à 03:14:07.

Le format requis des valeurs de date et d'heure des commandes NetBackup dépend des paramètres régionaux. Le fichier `/user/openv/msg/.conf` (UNIX) et le fichier *`install_path`*`\VERITAS\msg\LC.CONF` (Windows) contiennent des informations telles que le format de date et d'heure pour tous les paramètres régionaux pris en charge. Les fichiers contiennent des instructions spécifiques concernant l'ajout et la modification de la liste des paramètres régionaux et des formats pris en charge.

Pour plus d'informations sur les paramètres régionaux de votre système, consultez la rubrique "À propos de la spécification des paramètres régionaux de l'installation NetBackup" du *Guide de l'administrateur NetBackup, volume II*.

`-group` *nom*

Spécifie le groupe qui peut accéder aux fichiers et les répertorier. Seuls les fichiers accessibles par le groupe peuvent être répertoriés. Cette option entre en vigueur seulement si l'option `-malgo` est définie sur 3.

`-keyword "`*keyword_phrase*`"`

Spécifie une expression de mot-clé utilisée par NetBackup lorsqu'il recherche des sauvegardes ou des archives à partir desquelles créer une liste. L'expression doit correspondre à celle qui avait été associée à la sauvegarde ou à l'archive à l'aide de la commande `bpbackup -k` ou la commande `bparchive -k`. Vous pouvez utiliser cette option à la place des autres options de restauration ou les associer à ces dernières. Cela permet de sélectionner plus facilement des sauvegardes et des archives.

Utilisez les métacaractères suivants pour simplifier la mise en correspondance des mots-clés ou des parties de mots-clés dans l'expression :

- * correspond à n'importe quelle chaîne de caractères.
- ? correspond à tout caractère unique.
- [] correspond à l'ordre des caractères spécifiés entre parenthèses.
- [-] correspond à la plage de caractères séparée par un trait d'union ("-").

La longueur maximale de l'expression de mot-clé est de 128 caractères. Tous les caractères imprimables comprenant un espace et un point (".") sont autorisés. L'expression doit être entourée par des guillemets ("...") ou par des apostrophes (‘…’). La chaîne NULL (vide) représente l'expression de mot-clé par défaut.

`-M` *serveur_maître,...*

Spécifie une liste délimitée par des virgules des noms d'hôte qui représentent un ou plusieurs serveurs maîtres alternatifs. Chaque serveur maître figurant dans la liste exécute la commande `bpflist`. En cas d'erreur sur un serveur maître, le processus s'interrompt à ce stade. Le rapport est composé d'informations renvoyées par tous les serveurs maîtres de cette liste. La commande `bpflist` interroge chacun de ces serveurs maîtres. Le serveur maître renvoie les informations sur les images ou les médias provenant des catalogues d'images. Chaque serveur maître doit autoriser l'accès au système ayant émis la commande `bpimagelist`. Le paramètre par défaut est le serveur maître pour le système exécutant la commande `bpimage`.

`- malgo` *algorithme_correspondance*

Nomme le fichier ou le répertoire à lister. Tous les fichiers ou répertoires spécifiés doivent s'afficher à la fin, à la suite de toutes les autres options. Si

vous ne spécifiez pas de chemin d'accès, le répertoire de travail actuel est celui utilisé par défaut. Les valeurs valides sont les suivantes :

- `0` (MA_DEFAULT)
- `1` (MA_AWBUS)
- `2` (MA_USE_GMATCH)
- `3` (MA_WITH_SECURITY)

`-option` *`option`* `...`

Spécifie une liste d'options séparées par des espaces qui affectent l'exécution de la commande. Les valeurs possibles de *option* sont les suivantes :

```
NONE
FILESYSTEM_ONLY
GET_ALL_FILES
GET_PRIMARY_COPY_NUM_BLOCKS (Return the number of blocks in the
     primary copy)
IGNORE_CASE
INCLUDE_BITMAP
INCLUDE_EDI (Include EDI images)
INCLUDE_EFI (Include EFI system partition images)
INCLUDE_FSMAP
INCLUDE_HIDDEN_IMAGES (Include hidden images)
INCLUDE_RAW_INCR (Include raw incremental images)
INCLUDE_TIR (Include True Image Restore images)
NO_HSHAKE (Continue sending data even if the socket is not ready)
ONE_CONNECT (Run multiple queries on a single connection)
ONE_PASS (Return all files at once)
ONLY_DIRS(Return only directories)
ONLY_ENV_VARS (Return only NDMP environment variables)
ONLY_FIRST_FRAGMENT
ONLY_INPROGRESS_IMAGES (Return only in progress or unvalidated
     images)
ONLY_SC_CLIENT_TYPES
ONLY_TIR (Return only TIR images)
ONLY_VM_FILES (Return only virtual machine images)
STR2FILE_ENTRY_FORMAT
```

`-pattern` *`chemin_complet`*

Seuls les fichiers correspondant au modèle spécifié sont répertoriés.

`-policy` *`policy_name`*

Nomme la politique à rechercher pour créer la liste. Si ce paramètre n'est pas spécifié, toutes les politiques sont recherchées.

`- psep` *`caractère_séparateur_chemins`*

Spécifie le caractère séparateur de chemins d'accès.

`-pt` *`type_politique`*

Spécifie un type de politique. Par défaut, `bpflist` recherche tous les types de politique. La variable *type_politique* correspond à l'une des chaînes de caractères suivantes :

```
Auspex-FastBackup
BigData
DataStore
DataTools-SQL-BackTrack
DB2
Enterprise-Vault
FlashBackup
FlashBackup-Windows
Hyper-V
Informix-On-BAR
LotusNotes
MS-Exchange-Server
MS-SharePoint
MS-SQL-Server
MS-Windows
NDMP
Oracle
PureDisk-Export
SAP
Split-Mirror
Standard
Sybase
Vault
VMware
```

`-raw` *`mode`*

Spécifie le mode de partition brute.

`-rl` *`niveau_récurrence`*

Répertorie de manière récursive les sous-répertoires qui sont rencontrés à la profondeur spécifiée.

`-st` *`type_planification`*

Spécifie le type de planification de la sélection des images de sauvegarde pour lesquelles la copie principale a été modifiée. Par défaut, la commande `bpchangeprimary` utilise tout type de planification. Les valeurs valides sont les suivantes :

`FULL` (sauvegarde complète)

`INCR` (sauvegarde différentielle incrémentielle)

`CINC` (sauvegarde cumulative incrémentielle)

`UBAK` (sauvegarde utilisateur)

`UARC` (archive utilisateur)

`NOT_ARCHIVE` (toutes les sauvegardes à l'exception de l'archive utilisateur)

`SCHED` (FULL, INCR, CINC, TLOG)

`USER` (UBAK et UARC)

`TLOG` (journaux des transactions)

`ANY` (un des types précédents)

`-user` *`nom`*

Spécifie l'utilisateur qui peut accéder aux fichiers et les répertorier. Seuls les fichiers accessibles par l'utilisateur peuvent être répertoriés. Cette option entre en vigueur seulement si l'option `-malgo` est définie sur 3.

`-ut` *`heure_unix`*

Spécifie une alternative aux options `-d` et `-e` et définit la date de début et la date de fin à l'heure UNIX spécifiée. Utilisez cette option pour spécifier une seule sauvegarde ou archive à répertorier.

`-v`

Génère le rapport en mode détaillé et affiche les messages de journal sur la console.

EXEMPLES

Exemple 1 - Sur un système UNIX, recherchez le chemin d'accès `/images` dans les sauvegardes depuis l'heure UNIX 1380000000. La liste est au format abrégé (état par défaut).

```
# bpflist -client cl2 -bt 1380000000 -rl 0 -pt Standard -pattern /images

FILES 10 0  0 1383577314 0 cl2 test cl2_1383577314 - *NULL* 1 0 unknown
   unknown 0 0 *NULL* 1 0 19 50 8 1 0 0 2051 /images/ 16877 root root 0
   1383334897 1382366087 1383559354
FILES 10 0  0 1383334895 0 cl2 test cl2_1383334895 - *NULL* 1 0 unknown
   unknown 0 0 *NULL* 1 0 19 50 8 1 0 0 2051 /images/ 16877 root root 0
   1383331790 1382366087 1383296672
FILES 10 0  0 1383331752 0 cl2 test cl2_1383331752 - *NULL* 1 0 unknown
```

```
unknown 0 0 *NULL* 355 0 19 50 1708556 1 0 0 2051 /images/ 16877 root
root 0 1382647177 1382366087 1383296672
```

Exemple 2 - Affiche la liste en mode utilisateur (-U).

```
# bpflist -client cl2 -bt 1380000000  -rl 0 -pt Standard -pattern /images -U

Client:            cl2
Policy:            test
Backup ID:         cl2_1383577314
Backed up:         Mon 04 Nov 2013 09:01:54 AM CS (1383577314)
Software Version:  ?
Policy Type:       Standard
Schedule Type:     FULL
Version:           10
Keyword:           ?
Num Files:         1
Files:
FN=1 L=0 PL=19 DL=50 BK=8 II=1 RS=0 GB=0 DN=2051 P=/images/ D=16877 root
root 0 1383334897 1382366087 1383559354

Client:            cl2
Policy:            test
Backup ID:         cl2_1383334895
Backed up:         Fri 01 Nov 2013 02:41:35 PM CD (1383334895)
Software Version:  ?
Policy Type:       Standard
Schedule Type:     FULL
Version:           10
Keyword:           ?
Num Files:         1
Files:
FN=1 L=0 PL=19 DL=50 BK=8 II=1 RS=0 GB=0 DN=2051 P=/images/ D=16877 root
root 0 1383331790 1382366087 1383296672
```

VOIR AUSSI

Se reporter à bparchive à la page 58.

bpgetconfig

bpgetconfig – obtenir les informations de configuration

Synopsis

bpgetconfig -M *maître* [-x | -X | -d | -D] [*élément_configuration* ...]

bpgetconfig [-u | -h] [-x | -X | -d | -D] [*élément_configuration* ...]

bpgetconfig -g *serveur* [-L | -U | -l] [-c] [-A]

bpgetconfig -s *serveur* [-L | -U | -l] [-c] [-A]

bpgetconfig -i | -e *filenameclient* [*policy* [*schedule*]]

bpgetconfig -private_exld_list

Sur les systèmes UNIX, le chemin d'accès à cette commande est /usr/openv/netbackup/bin/admincmd/

Sur les systèmes Windows, le chemin d'accès à cette commande est *chemin_d'accès*\NetBackup\bin\admincmd\

DESCRIPTION

Le programme bpgetconfig peut être utilisé comme programme autonome ou comme programme d'aide pour que backuptrace et les commandes de restoretrace obtiennent les informations de configuration. Cette commande est disponible pour toutes les plates-formes de serveur NetBackup. Elle affiche les informations de configuration d'un serveur spécifié dans divers formats.

bpgetconfig récupère également les informations générales d'hôte d'un serveur maître spécifié à l'aide de l'option -g ou de l'option de -s.

Vous devez être connecté en tant qu'administrateur pour exécuter cette commande.

OPTIONS

-A

Affiche toutes les informations système disponibles. L'option -A peut être utilisée seulement avec l'option -g ou -s.

`-c`

Affiche les chiffres, un par ligne, qui sont ajoutés à la sortie de l'option `-g` ou `-s`. L'option `-c` peut être utilisée seulement avec l'option `-g` ou `-s`.

`-D | -d`

L'option `-D` renvoie une liste des noms d'entrée de configuration, des valeurs existantes de configuration entre parenthèses et des valeurs de configuration par défaut entre parenthèses. Cette opération peut être exécutée localement ou à distance. L'ordinateur distant avec une version identique de NetBackup est installé. Les options `-D` et `-d` peuvent être combinées avec les options `-M`, `-h` et `-u`.

Ce qui suit est une partie d'un affichage complet de tous les éléments de configuration :

```
...
REQUEST_DELIVERY_TIMEOUT         [300]              (300)
DISABLE_SCSI_RESERVE             [NO]               (NO)
Time_Overlap                     [60]               (60)
Buffer_Size                      [16]               (16)
Use_Archive_Bit                  [YES]              (YES)
Perform_Default_Search           [YES]              (YES)
Accumulate_Files                 [NO]               (NO)
...
```

L'option `-d` fonctionne comme l'option `-D`, sauf que `-d` affiche uniquement les entrées qui sont différentes des paramètres de configuration par défaut. Voici un exemple d'affichage :

```
...
PEM_VERBOSE                      [-1]                     (0)
JM_VERBOSE                       [-1]                     (0)
RB_VERBOSE                       [-1]                     (0)
CONNECT_OPTIONS                  [**configured**]         ()
Exclude                          [**configured**]         ()
Browser                          [host1.min.vrts.com]     ()
AUTHENTICATION_DOMAIN            [**not configured**]     ()
VXSS_NETWORK                     [**not configured**]     ()
PREFERRED_NETWORK                [**not configured**]     ()
...
```

`-e` *`nom_fichierserveur`* `[`*`classe`* `[`*`planification`*`]]`

Récupère le fichier `exclude_list` à partir du *serveur* et l'enregistre à l'emplacement spécifié par *nom_fichier*. Les qualificatifs *policy* et *schedule* autorisent la récupération des fichiers `exclude_list.`*`policy`* et

`exclude_list.policy.schedule`. Les fichiers dans la liste d'exclusion sont exclus de la sauvegarde.

Cette option s'applique seulement à UNIX.

`-g serveur`

Sélectionne le serveur d'hôte (*server*) pour lequel les informations générales NetBackup suivantes apparaissent :

- Maître ou client
- Plate-forme de client NetBackup
- Niveau de protocole du client NetBackup
- Type de produit
- Nom de version
- Numéro de version
- Chemin d'accès installé pour NetBackup Bin
- Système d'exploitation installé sur le serveur d'hôte

`-h`

Affiche la configuration par défaut de l'hôte local.

`-i nom_fichierserveur [classe [planification]]`

Récupère le fichier `include_list` du *serveur* et l'enregistre à l'emplacement spécifié par *nom_fichier*. Les qualificatifs *class* (politique) et *schedule* autorisent la récupération des fichiers `include_list.class` et `include_list.class.schedule`. Les fichiers dans la liste d'inclusion sont les exceptions de la liste d'exclusion. Ils sont donc inclus dans une opération de sauvegarde.

Cette option s'applique seulement à UNIX.

`-L`

Affiche une longue liste lisible par l'utilisateur. L'option `-L` peut être utilisée seulement avec l'option `-g` ou `-s`.

`-l`

Affiche une liste compacte lisible par l'ordinateur. L'option `-l` peut être utilisée seulement avec l'option `-g` ou `-s`.

`-M maître`

Spécifie le serveur maître (*maître*) dont la configuration de l'hôte apparaît.

`-private_exld_list`

Liste tous les répertoires et fichiers qui sont exclus par défaut d'une sauvegarde.

`-s` *`serveur`*

Sélectionne le serveur d'hôte (*serveur*) pour lequel la commande `bpgetconfig` renvoie les informations de champ suivantes :

- Champ 1 = type de serveur (maître, de médias ou client)
- Champ 2 = type de SE du serveur spécifié
- Champ 3 = niveau de protocole du client NetBackup
- Champ 4 = type de produit NetBackup (par exemple, NetBackup)
- Champ 5 = nom de la version de NetBackup (par exemple, 8.0)
- Champ 6 = numéro de la version de NetBackup (par exemple, 800000)
- Champ 7 = chemin d'installation de NetBackup Bin sur le serveur
- Field 8 = SE installé pour le serveur d'hôte

`-t`

Affiche les informations de niveau, un élément par ligne, qui sont ajoutées à la sortie de l'option -s. L'option `-t` peut être utilisée uniquement avec l'option `-g` ou `-s`.

`-U`

Affiche une liste brève lisible par l'utilisateur (paramètre par défaut). L'option `-U` peut être utilisée seulement avec l'option `-g` ou `-s`.

`-u`

Affiche la configuration d'utilisateur actuelle.

`-X`

Liste tous les éléments de configuration par défaut. Les options `-x` et `-X` peuvent être combinées avec les options `-M`, `-h` et `-u`. Les options `-x` et `-X` n'ont aucun effet si un ou plusieurs éléments de configuration sont spécifiés sur la ligne de commande.

Si la chaîne *config_item* est spécifiée, elle apparaît sur les éléments de configuration spécifiés.

`-x`

Exclut les éléments qui ne sont pas explicitement listés dans la configuration.

EXEMPLES

Exemple 1 - Récupération du paramètre d'option VERSIONINFO à partir du fichier de bp.conf.

```
# bpgetconfig VERSIONINFO
VERSIONINFO = "SunOS" "5.9" "Unknown" "NetBackup" "8.0" 800000
```

Exemple 2 - Récupération de toutes les informations système disponibles et affichage d'une longue liste lisible par l'utilisateur.

```
# bpgetconfig -s hagar -A -L
Client/Master = Master
NetBackup Client Platform = Solaris9
NetBackup Client Protocol Level = 8.0
Product = NetBackup
Version Name = 8.0
Version Number = 800000
NetBackup Installation Path = /usr/openv/netbackup/bin
Client OS/Release = SunOS 5.9
Cipher =
Patch Level = 8.0
```

Exemple 3 - Sur un système UNIX, récupération du fichier `exclude_list` du client `sun01` et enregistrement sur `sun01_exclude_list` dans le répertoire `/usr/openv/netbackup/lists`.

```
# bpgetconfig -e /usr/openv/netbackup/lists/sun01_exclude_list sun01
```

Exemple 4 - Extraction de la liste des fichiers et des répertoires qui sont par défaut exclus d'une sauvegarde.

```
#bpgetconfig -private_exld_list

Total Number of Entries in Exclude List : 24
/usr/openv/var/global/vxss/
/usr/openv/var/global/wsl/credentials/
/usr/openv/var/session/
/usr/openv/var/vxss/at/
/usr/openv/var/vxss/credentials/
/usr/openv/var/vxss/crl/
/usr/openv/var/websvccreds/
/usr/openv/netbackup/db/cloud/*.pem
/usr/openv/var/global/webrootcert.pem
/usr/openv/var/global/.yekcnedwssap
/usr/openv/var/global/jkskey
/usr/openv/var/keyfile.dat
/opt/VRTSnbu/var/global/vxss/
/opt/VRTSnbu/var/global/wsl/credentials/
/opt/VRTSnbu/var/session/
```

```
/opt/VRTSnbu/var/vxss/at/
/opt/VRTSnbu/var/vxss/credentials/
/opt/VRTSnbu/var/vxss/crl/
/opt/VRTSnbu/var/websvccreds/
/opt/VRTSnbu/netbackup/db/cloud/*.pem
/opt/VRTSnbu/var/global/webrootcert.pem
/opt/VRTSnbu/var/global/.yekcnedwssap
/opt/VRTSnbu/var/global/jkskey
/opt/VRTSnbu/var/keyfile.dat
```

VOIR AUSSI

Se reporter à bpsetconfig à la page 435.

Se reporter à Commande nbgetconfig à la page 728.

Se reporter à nbsetconfig à la page 824.

bpgetdebuglog

bpgetdebuglog – Exécuter le programme d'aide des commandes backuptrace et restoretrace. Affiche le fichier journal de débogage. Vous pouvez utiliser ce programme comme programme autonome.

Synopsis

bpgetdebuglog *ordinateur_distant* [*programme_distant mmjjaa* [nom_utilisateur|nom_utilisateur@nom_domaine]]

Sur les systèmes UNIX, le chemin d'accès à cette commande est /usr/openv/netbackup/bin/admincmd/

Sur les systèmes Windows, le chemin d'accès à cette commande est *chemin_d'accès*\NetBackup\bin\admincmd\

DESCRIPTION

Si tous les arguments sont spécifiés, la commande bpgetdebuglog affiche le contenu du fichier journal de débogage spécifié dans la sortie standard. Si seul l'argument *remote_machine* est spécifié, la commande bpgetdebuglog affiche en sortie standard le nombre de secondes de décalage entre l'horloge de l'ordinateur local et celle de l'ordinateur distant. Un nombre positif signifie que l'ordinateur local est en avance sur l'ordinateur distant. Un nombre négatif signifie que l'ordinateur distant est en avance sur l'ordinateur local.

Si l'option *nom_utilisateur* est spécifiée, la commande récupère seulement les fichiers journaux auxquels le nom d'utilisateur spécifié a été ajouté. Sur les plates-formes Windows, le format d'entrée de la commande requiert le nom d'utilisateur ainsi que le nom de l'ordinateur ou du domaine (*nom_utilisateur@nom_domaine*). Pour les dossiers des journaux sans accès en lecture, la commande renvoie l'erreur **Autorisation refusée**.

La commande bpgetdebuglog doit se trouver dans le répertoire spécifié (voir la SYNTHESE) pour que les commandes backuptrace et restoretrace puissent l'utiliser.

Vous devez être connecté en tant qu'administrateur pour exécuter cette commande.

OPTIONS

ordinateur_distant

Nom du serveur distant.

programme_distant

Nom du répertoire de débogage du serveur distant.

jjmmaaa

Horodatage utilisé pour identifier le fichier journal (log.mmddyy pour UNIX, mmddyy.log pour Windows) à lire.

user_name

Nom d'utilisateur pour qui les fichiers journaux de débogage sont récupérés.

nom_utilisateur@nom_domaine

Nom d'un utilisateur non administrateur, associé au nom de domaine ou au nom d'ordinateur depuis lesquels les fichiers journaux de débogage sont récupérés.

EXEMPLES

```
# bpgetdebuglog peony bpcd 071214
# bpgetdebuglog peony
# bpgetdebuglog peony bpcd 071214 Bob@example
```

bpimage

bpimage – Effectuer des opérations sur des images enregistrées dans une base de données

Synopsis

bpimage -[de]compress [-allclients | -client *nom*] [-M *serveur_maître*,...][--update_compression]

bpimage -npc *nombre_copies* -backupid *backupid* [-client *nom*] [-M *serveur_maître*,...]

bpimage -newserver *nom_nouveau_serveur* [-oldserver *nom_ancien_serveur*] [-id *id*] [-M *serveur_maître*,...]

bpimage -deletecopy *numéro_copie* -backupid *id_sauvegarde* [-M *serveur_maître*,...]

bpimage -testlock *numéro_copie* -backupid *id_sauvegarde* [-M *serveur_maître*,...]

bpimage -prunetir [-allclients | -client *nom*] -cleanup [-notimmediate] [-M *serveur_maître*,...]

bpimage -cleanup_image_change_log [-M *serveur_maître*,...]

bpimage -gendrreport -backupid *id_sauvegarde* [-M *serveur_maître*,...]

bpimage -wff *cheminoctets* -backupid *id_sauvegarde* [-client *nom*] [-M *serveur_maître*,...]

bpimage -update [-rfile 0|1 | -filesysonly 0|1 | -numfiles *number* | -keyword *keyword_phrase* | -objdesc *string*] [-client *name* -policy *name* -t *type* -d *mm/dd/yyyy hh:mm:ss*] [-id *id*] [-M *master_server*,...]

Sur les systèmes UNIX, le chemin d'accès à cette commande est /usr/openv/netbackup/bin/admincmd

Sur les systèmes Windows, le chemin d'accès à cette commande est *install_path*\NetBackup\bin\admincmd

DESCRIPTION

Cette commande peut être utilisée pour appliquer beaucoup de fonctions différentes sur les images enregistrées dans une base de données. Les fonctions suivantes ne sont qu'un exemple :

- Compresser et décompresser les images enregistrées.
- Supprimer les images existantes de la base de données.
- Tester la fonction de verrouillage sur une image.

OPTIONS

Les options suivantes représentent les critères de sélection d'images ou de médias du rapport. Pour les images traitées par ces options, les médias peuvent être substituées si le contexte fait référence à un rapport de médias.

`-allclients`

Sélectionne tous les clients NetBackup déjà sauvegardés sur le système.

`-backupid` *`id_sauvegarde`*

Spécifie un ID de sauvegarde à utiliser pour rechercher les images applicables.

`-cleanup`

Supprime les images expirées, compresse les images qui sont planifiées pour être compressées et nettoie les informations TIR des images spécifiées.

Remarque : Cette option permet à un utilisateur d'accomplir manuellement les mêmes tâches que celles que le planificateur effectue de façon régulière. Elle peut être utilisée lorsque l'utilisateur dispose d'un temps insuffisant pour attendre que le planificateur effectue ces tâches.

`-cleanup_image_change_log`

Nettoie la modification d'image sur le serveur maître actuel et sur option, sur d'autres serveurs maîtres qui sont spécifiés par l'option `-M`.

`-client` *`nom`*

Spécifie un nom de client permettant de trouver les sauvegardes ou archives sur lesquelles exécuter la fonction spécifiée. Le nom de client que `bpimage` recherche est sensible à la casse. Par exemple, `bpimage` affiche des images de `client`, `cLiEnT` et `CLIENT`. Par défaut, `bpimage` recherche des images sur tous les clients.

`-d` *`date`*

Spécifie la date de début et la date de fin de la plage de dates de la liste.

`-d` spécifie une date et une heure de début pour les listes. La liste indique uniquement les images se trouvant dans les sauvegardes ou les archivages effectués à la date et l'heure spécifiées, ou ultérieurement.

Le format requis des valeurs de date et d'heure des commandes NetBackup dépend des paramètres régionaux. Le fichier `/user/openv/msg/.conf` (UNIX) et le fichier *`install_path`*`\VERITAS\msg\LC.CONF` (Windows) contiennent des informations telles que le format de date et d'heure pour tous les paramètres régionaux pris en charge. Les fichiers contiennent des instructions spécifiques concernant l'ajout et la modification de la liste des paramètres régionaux et des formats pris en charge.

Pour plus d'informations sur les paramètres régionaux de votre système, consultez la rubrique concernant la spécification des paramètres régionaux de l'installation NetBackup du *Guide de l'administrateur NetBackup, volume II*.

La plage de dates autorisées s'étale du 01/01/1970 à 00:00:00 au 19/01/2038 à 03:14:07. Le paramètre par défaut est la veille à minuit.

`-[de]compress`

Initie la compression ou la décompression d'un client spécifié ou de tous clients.

`-deletecopy` *`copy_number`*

Supprime les images spécifiées par le numéro de copie et l'ID de sauvegarde *backup_id*.

`-filesysonly 0|1`

Limite l'utilisation de la commande `bpimage` pour qu'elle questionne uniquement le système de fichiers local s'il est défini sur 1.

`-gendrreport`

Génère un rapport de reprise après incident pour l'*id_sauvegarde* spécifié.

`-id` *`id`*

Cette commande spécifie l'ID de média lorsqu'elle est utilisée avec la commande -newserver ou spécifie l'ID de sauvegarde lorsqu'elle est utilisée avec la commande `-update`.

`-keyword "`*`expression_mot_clé`*`"`

Spécifie une phrase de mot-clé utilisée par NetBackup pour effectuer une recherche. L'expression doit correspondre à celle précédemment associée à l'image.

`-M` *`serveur_maître,...`*

Spécifie une liste contenant d'autres serveurs maîtres. Cette liste de noms d'hôtes est délimitée par virgules. Chaque serveur maître de la liste exécute la commande `bpimage`. En cas d'erreur sur un serveur maître quelconque, le processus s'interrompt sur ce serveur.

Le rapport est le composé des informations renvoyées par tous les serveurs maîtres de cette liste. `bpimage` interroge chacun de ces serveurs maîtres. Les serveurs maîtres renvoient les informations des images ou des médias provenant des catalogues d'image. Chaque serveur maître doit autoriser l'accès par le système ayant émis la commande `bpimagelist`.

Le paramètre par défaut est le serveur maître pour le système exécutant `bpimage`.

`-newserver` *`nom`* `|` `-oldserver` *`nom`*

Spécifie le nouveau nom ou l'ancien nom d'un serveur NetBackup.

`-notimmediate`

Empêche l'appel de `bpexpdate` à la commande `nbdelete` après avoir entraîné l'expiration d'une image sur le disque. Si vous avez l'intention de supprimer de nombreuses images en même temps, utilisez `-notimmediate` pour éviter que `nbdelete` n'ait à traiter trop de créations de travaux. Vous pouvez alors exécuter la commande `nbdelete` ultérieurement.

`-npc` *`numéro_copie`*

Définit l'image spécifiée comme image principale, qui est basée sur le numéro de copie de l'image.

`-numfiles` *`nombre`*

Cette commande spécifie le nombre de fichiers lorsqu'elle est utilisée avec la commande `-update`.

`-objdesc` *`chaîne`*

Cette commande spécifie la chaîne de description d'objet du type de client Informix lorsqu'elle est utilisée avec la commande `-update`.

`-policy` *`nom`*

Recherche des sauvegardes à importer dans la politique spécifiée. La valeur par défaut représente toutes les politiques.

`-prunetir`

Nettoie les informations de restauration d'image réelle (TIR) des clients spécifiés. La valeur par défaut représente tous les clients.

`-rfile 0|1`

Utilisez le fichier de restauration lorsque vous utilisez la commande `-update`.

`-t` *`type`*

Spécifie un type de politique. Par défaut, `bpimage` recherche tous les types de politique. *type* est l'une des chaînes de caractères suivantes :

```
Informix-On-BAR
MS-Exchange-Server
MS-SQL-Server
MS-Windows
Oracle
Standard
Sybase
NDMP
```

Les types de politique suivants s'appliquent uniquement au serveur Enterprise NetBackup :

```
BigData
DataTools-SQL-BackTrack
DB2
FlashBackup
SAP
Split-Mirror
```

`-testlock`

Détermine si la copie de l'ID de sauvegarde spécifié est verrouillée.

`-update`

Met à jour une image basée sur le paramètre choisi.

`-update_compression`

Dire à NetBackup de décompresser les images qui ont été compressées avec l'ancien algorithme de compression et recompressez-les avec le nouvel algorithme. L'indicateur `--update_compression` s'applique uniquement à l'option`-compresser`.

Un nouvel algorithme de compression a été déployé avec NetBackup 7.6. Avec l'ancien algorithme, le fichier NetBackup `.f` a une extension de nom de fichier `.Z` dans Linux ou UNIX. Avec le nouvel algorithme, ils ont une extension `.Zs` ou `.Zl`. L'extension `.Zs` désigne les fichiers qui sont compressés avec des scripts spécifiés par l'utilisateur et sont uniquement utilisés avec Linux et UNIX. L'extension `.Zl` est destinée aux fichiers qui sont compressés à l'interne par NetBackup et est utilisée avec Windows, Linux et UNIX.

`-wff` *`octets_chemin`*

Ecrit le fichier de fichiers (fichier d'image `.f`) pour la sauvegarde spécifiée avec l'ID de sauvegarde `-backupID`.

EXEMPLES

Exemple : cet exemple détermine si la copie de l'ID de sauvegarde spécifié est verrouillée.

```
# bpimage -testlock 1 -backupid abc123.server.domain.com_1416316372
Backupid abc123.server.domain.com_1416316372 copy 1 is not locked
```

bpimagelist

`bpimagelist` – produit un rapport d'état des images ou du média amovible de NetBackup

Synopsis

bpimagelist [-media] [-l | -L | -U | -idonly] [-tape] [-d *date*] [-e *date*] [-hoursago *hours*] [-keyword "*keyword phrase*"] [-client *client_name*] [-server *server_name*] [-backupid *backup_id*] [-option INCLUDE_PRE_IMPORT | INCLUDE_TIR | LIST_COMPLETE_COPIES | LIST_OLD_TO_NEW | ONLY_PRE_IMPORT | ONLY_TIR] [-policy *policy_name*] [-pt *policy_type*] [-rl *retention_level*] [-sl *sched_label*] [-st *sched_type*] [-class_id *class_guid*] [-stl_complete] [-stl_incomplete] [-stl_name *storage_lifecycle_name*] [-M *master_server*,...] [-inter-domain] [-v] [-oracle_copilot_ir]

bpimagelist -changelog [-L | -json | -json_compact] [-min_changelog_key*key*] [-d *mm/dd/yyyy hh:mm:ss*] [-e *mm/dd/yyyy hh:mm:ss*] [-new_images] [-updated_images] [-deleted_images]

Sur les systèmes UNIX, le chemin d'accès à cette commande est /usr/openv/netbackup/bin/admincmd

Sur les systèmes Windows, le chemin d'accès à cette commande est *install_path*\NetBackup\bin\admincmd

DESCRIPTION

`bpimagelist` utilise un format spécifié pour produire des rapports sur les images de catalogue ou le média amovible dont les attributs correspondent a ceux qui sont envoyés à partir des options de commande. `bpimagelist` produit un rapport sur le média amovible si l'option -média est dans la ligne de commande. Sinon, cette fonction produit des rapports sur les images de catalogue.

L'option `bpimagelist -changelog` consigne des enregistrements dans le journal des modifications d'images. Vous pouvez filtrer seulement les nouvelles images, les images mises à jour ou les images supprimées du rapport.

Elle enregistre les informations du journal de débogage sur le répertoire suivant :

On UNIX systems: /usr/openv/netbackup/logs/admin

`On Windows systems: install_path\NetBackup\logs\admin`

Vous pouvez utiliser les informations se trouvant dans ce répertoire à des fins de dépannage.

La sortie de `bpimagelist` va à la sortie standard.

Les utilisateurs autorisés peuvent exécuter cette commande.

Pour plus d'informations sur l'autorisation NetBackup, consultez le *Guide de sécurité et de chiffrement NetBackup*.

Remarque : Pour la fonction d'accélérateur NetBackup, `bpimagelist` indique la quantité de données qui ont été transférées via le réseau pour chaque sauvegarde. Vous pouvez également configurer la commande pour afficher les données transférées dans le champ qui affiche normalement la taille de l'image de sauvegarde de l'accélérateur. Pour des détails, consultez les rubriques d'accélérateur dans le *Volume I du guide de l'administrateur de NetBackup* , *Guide de l'administrateur NetBackup for Vmware* et le *Guide de l'administrateur NetBackup for NDMP*.

OPTIONS

Les options de `bpimagelist` sont les suivantes :

`-backupid id_sauvegarde`

Spécifie un ID de sauvegarde à utiliser pour rechercher les images applicables (s'applique seulement à la liste d'images).

`-changelog`

Signale les enregistrements du journal des modifications d'images.

`-class_id guid_classe`

Spécifie un identifiant de classe à utiliser pour sélectionner des images. L'identifiant représente un GUID (Global Unique Identifier). La commande `bpimagelist` signale uniquement les images portant l'identifiant de classe spécifié.

`-client client_name`

Spécifie un nom de client à utiliser pour trouver des sauvegardes ou des archives à lister. Le nom de client que `bpimagelist` recherche est sensible à la casse. Par exemple, `bpimagelist` affiche des images de `client`, `cLiEnT` et `CLIENT`. Par défaut, `bpimagelist` recherche tous les clients.

`-d` *`mm/dd/yy hh:mm:ss`*, `-e` *`mm/dd/yy hh:mm:ss`*

Spécifie la date de début et la date de fin de la plage de dates de la liste. Si ces valeurs ne sont pas incluses sur la ligne de commande, les valeurs par défaut sont comme suit :

- La valeur par défaut `-d` correspond à la veille à minuit.
- La valeur par défaut `-e` correspond à la date et l'heure actuelles.

Le format complet de la date de début et de la date de fin est le suivant :

`-d` spécifie une date et une heure de début pour les listes. La liste de sortie affiche seulement les images dans les sauvegardes ou les archives (ou les données dans le journal des modifications pour l'option `-changelog`) produites à la date et à l'heure spécifiées ou après.

L'option `-e` spécifie une date et une heure de fin pour les listes. La liste de sortie affiche seulement les fichiers dans les sauvegardes ou les archives (ou les données dans le journal des modifications pour l'option `-changelog`) produites à la date et à l'heure spécifiées ou avant. Utilisez le même format que celui de la date de début.

La plage de dates autorisées s'étale du 01/01/1970 à 00:00:00 au 19/01/2038 à 03:14:07.

Le format requis des valeurs de date et d'heure des commandes NetBackup dépend des paramètres régionaux. Le fichier `/user/openv/msg/.conf` (UNIX) et le fichier *`install_path`*`\VERITAS\msg\LC.CONF` (Windows) contiennent des informations telles que le format de date et d'heure pour tous les paramètres régionaux pris en charge. Les fichiers contiennent des instructions spécifiques concernant l'ajout et la modification de la liste des paramètres régionaux et des formats pris en charge.

Pour plus d'informations sur les paramètres régionaux de votre système, consultez la rubrique "À propos de la spécification des paramètres régionaux de l'installation NetBackup" du *Guide de l'administrateur NetBackup, volume II*.

`-hoursago` *`heures`*

Inclut les images qui ont été écrites de nombreuses heures en arrière. Cette option est équivalente à une spécification de l'heure de début (`-d`) par rapport à l'heure actuelle moins un certain nombre d'*heures. Ce nombre* doit être 1 ou plus.

`-idonly`

Produit une liste abrégée. Pour une liste d'images, le contenu est l'heure de création, l'ID de sauvegarde et le type de planification de chaque image. Par exemple, si le critère d'une liste est une plage de temps, la liste d'images

contient ce qui suit : Pour chaque image créée dans cette fenêtre, uniquement l'heure de création, l'ID de sauvegarde et le type de planification de l'image.

Pour une liste de médias, le contenu est uniquement les ID des médias applicables. Par exemple, si le critère d'une liste est une plage de temps, la liste contient uniquement les ID de média écrits dans cette fenêtre.

Les options suivantes représentent les critères de sélection d'images ou de médias du rapport. Alors que les images sont discutables dans ces options, les médias peuvent être substitués si le rapport est un rapport de médias.

`-inter-domain`

Affiche les copies d'espace réservé des images répliquées à partir de la source et des images répliquées en attente d'importation vers la cible.

`-json`

Imprime les données au format `json` sur plusieurs lignes.

`-json_compact`

Imprime les données au format `json` sur une seule ligne.

`-keyword "`*`expression_mot_clé`*`"`

Spécifie une phrase de mot-clé utilisée par NetBackup pour effectuer une recherche. L'expression doit correspondre à celle associée à l'image. Par exemple, l'option `-k` de la commande `bpbackup` ou `bparchive` associe un mot-clé à l'image au moment de sa création.

`-L`

Génère le rapport au format long. Par exemple, pour le rapport Liste des médias, le rapport liste les informations pour chaque ID de média comme une série de paires *attribute* = *value*. La valeur de densité est fournie sous la forme d'un terme descriptif et d'un nombre. Le mode long est la condition par défaut.

`-l`

Génère le rapport en mode court, ce qui produit une liste courte. Cette option sert aux scripts ou aux programmes qui convertissent le contenu des listes en un rapport personnalisé et formaté.

`-M` *`serveur_maître,...`*

Spécifie une liste d'un ou plusieurs autres serveurs maîtres. Cette liste de noms d'hôtes est délimitée par virgules. Si cette option est présente, chaque serveur maître de la liste exécute la commande `bpimagelist`. En cas d'erreur sur un serveur maître quelconque, le processus s'interrompt sur ce serveur.

Le rapport est le composé des informations que tous les serveurs maîtres de cette liste renvoient. `bpimagelist` questionne chacun de ces serveurs maîtres. Les serveurs maîtres renvoient les informations des images ou des médias

provenant des catalogues d'image. Chaque serveur maître doit autoriser l'accès par le système ayant émis la commande `bpimagelist`.

Le paramètre par défaut est le serveur maître pour le système exécutant `bpimagelist`.

`-media`

Spécifie les rapports de listes sur les médias amovibles basés sur un ensemble de critères. Si `-media` n'est pas dans la ligne de commande, le rapport porte sur des images, et non sur des médias.

`-min_changelog_key` *`key`*

Imprime les enregistrements avec la clé de journal spécifiée et plus récents. Les nouvelles entrées du journal des modifications ont des valeurs de clé de journal des modifications plus grandes.

`[-new_images] [-updated_images] [-deleted_images]`

Limite le rapport de journal des modifications aux images nouvelles, mises à jour ou supprimées. Par défaut, toutes les images du journal des modifications sont signalées.

`-option` *`nom_option,...`*

Spécifie un ou plusieurs critères pour rechercher des images à lister. *nom_option* est l'une des chaînes de caractères suivantes, en majuscules ou en minuscules :

- `INCLUDE_PRE_IMPORT` - Signale les images ayant terminé la phase 1 d'une importation.
- `INCLUDE_TIR` - Signale les images que les sauvegardes de récupération d'image réelle ont créées.
- `LIST_COMPLETE_COPIES` - Ne signale pas les fragments d'une copie en double qui est toujours en cours de traitement.
- `LIST_OLD_TO_NEW` - Liste les images de la plus ancienne à la plus récente.
- `ONLY_PRE_IMPORT` - Signale uniquement les images ayant terminé la phase 1 d'une importation.
- `ONLY_TIR` - Signale uniquement les images que les sauvegardes de récupération d'image réelle ont créées.

Le paramètre par défaut est aucune restriction sur les images sélectionnées.

`-oracle_copilot_ir`

Les recherches et les affichages des images qui peuvent être utilisées pour la récupération instantanée par le Copilote Oracle.

`-policy` *`nom`*

Recherche des sauvegardes à importer dans la politique spécifiée. La valeur par défaut représente toutes les politiques.

`-pt` *`type_politique`*

Spécifie un type de politique. Par défaut, `bpimagelist` recherche tous les types de politique.

Le *type_politique* correspond à l'une des chaînes de caractères suivantes :

```
BigData
DataStore
DataTools-SQL-BackTrack
DB2
Enterprise-Vault
FlashBackup
FlashBackup-Windows
Hyper-V
Informix-On-BAR
LotusNotes
MS-Exchange-Server
MS-SharePoint
MS-SQL-Server
MS-Windows
NDMP
Oracle
PureDisk-Export
SAP
Split-Mirror
Standard
Sybase
Vault
VMware
```

`-rl` *`niveau_conservation`*

Spécifie le niveau de conservation *retention_level*. L*retention_level* est un entier compris entre 0 et 100. Par défaut,`bpimagelist` recherche tous les niveaux de conservation.

Remarque : Si vous exécutez cette commande sur un serveur de médias antérieur à NetBackup 8.0, vous pouvez seulement spécifier un niveau de conservation entre 0 et 24.

`-server` *`nom_serveur`*

Spécifie le nom d'un serveur NetBackup ou `ALL`. Si `-server` spécifie un nom de serveur, les images ou les médias du rapport sont seulement ceux ou celles qui résident sur ce serveur. Les images répondent également aux autres critères que `bpimagelist` spécifie. Par exemple, si `-hoursago 2` est spécifié, les médias doivent contenir une image qui a été créée au cours des deux dernières heures.

La demande est dirigée au catalogue d'images qui réside sur le serveur maître local. Le serveur maître doit permettre l'accès par le système exécutant `bpimagelist`.

Le paramètre par défaut est de signaler tous les médias dans le catalogue d'images sur le serveur maître local, qui est équivalent à la spécification `-server ALL`.

`-sl` *`étiquette_planification`*

Spécifie une étiquette de planification pour la sélection d'images. La valeur par défaut représente toutes les planifications.

`-st` *`type_planification`*

Spécifie le type de planification de la sélection d'image. La valeur par défaut représente un type de planification. Les valeurs valides sont les suivantes :

- `FULL` (sauvegarde complète)
- `INCR` (sauvegarde différentielle incrémentielle)
- `CINC` (sauvegarde cumulative incrémentielle)
- `UBAK` (sauvegarde utilisateur)
- `UARC` (archive utilisateur)
- `NOT_ARCHIVE` (toutes les sauvegardes à l'exception de l'archive utilisateur)

`-stl_complete`

Signale seulement les images dont le cycle de vie de stockage est complètement terminé. Impossible d'utiliser cette option avec l'option `-stl_incomplete`.

`-stl_incomplete`

Signale seulement les images dont le cycle de vie de stockage n'est pas complètement terminé. Impossible d'utiliser cette option avec l'option `-stl_complete`.

`-stl_name` *`nom_cycle_vie_stockage`*

Spécifie un nom de cycle de vie de stockage à utiliser quand vous sélectionnez des images. Seules les images avec le nom de cycle de vie de stockage spécifié sont sélectionnées.

`-tape`

Affiche dans la liste seulement les images qui ont au moins un fragment qui réside sur des médias amovibles ou sur bande. Les éventuels fragments sur disque rencontrés dans ces images sont ignorés. Si une image contient des fragments à la fois sur la bande et sur le disque, cette option affiche uniquement les fragments de la bande.

`-U`

Génère le rapport dans le mode utilisateur. Le rapport est formaté. Il inclut une bannière qui liste les titres de colonne. L'état est un terme descriptif au lieu d'un nombre.

`-v`

Sélectionne le mode détaillé. Cette option force `bpimagelist` à consigner des informations supplémentaires pour le débogage. Les informations entrent quotidiennement dans le journal de débogage d'administration NetBackup. Cette option est utile uniquement avec la fonction de débogage de journal (à savoir : lorsque le répertoire suivant est défini) :

Systèmes d'exploitation UNIX : /usr/openv/netbackup/logs/admin

Systèmes Windows : *install_path*\NetBackup\logs\admin

EXEMPLES

Exemple 1 - Affichage de la dernière fois où les ID de média disponibles pour le serveur ont eu une image de sauvegarde pendant le temps spécifié :

```
# bpimagelist -media -d 01/05/2012 18:00:46 -e 01/06/2012 23:59:59
-U
    Media ID   Last Written       Server
    --------   ----------------   ----------
    IBM000     01/06/2012 01:06   hatt
    AEK800     01/06/2012 03:01   hatt
    C0015      01/06/2012 02:01   hatt
    143191     01/05/2012 23:00   hatt
```

Exemple 2 - Liste de toutes les images qui ont été écrites aujourd'hui :

```
# bpimagelist -U
Backed Up        Expires     Files     KB C Sched Type   Policy
```

```
---------------  -------- -------- ------ - ------------ ----------
01/27/2012 01:08 02/03/2012  1122  202624 N Full Backup  3590Grau
01/27/2012 01:01 02/03/2012  1122  202624 N Full Backup  IBM35pol
01/27/2012 03:01 02/03/2012   531 1055104 N Full Backup  DELLpol
01/27/2012 02:01 02/03/2012   961   31776 N Full Backup  QUALpol
01/27/2012 01:08 02/03/2012  2063  603328 N Full Backup  IBM35pol
01/27/2012 01:01 02/03/2012  2063  603328 N Full Backup  3590Grau
```

Exemple 3 - Liste de toutes les images que le cycle de vie du stockage n'a pas complètement traitées qui ont été enregistrées aujourd'hui :

```
# bpimagelist -U -stl_incomplete -idonly
Time:     12/6/2011 1:03:46 PM   ID: escape_1323198226         FULL (0)
Time:    12/6/2011 12:48:22 PM   ID: gordito19_1323197302      INCR (1)
Time:     12/6/2011 1:02:42 PM   ID: louisebl8vm1_1323198162   FULL (0)
Time:     12/6/2011 1:03:28 PM   ID: monterrey_1323198208      FULL (0)
Time:     12/6/2011 1:03:10 PM   ID: oprahbl14vm3_1323198190   FULL (0)
Time:     12/6/2011 1:03:11 PM   ID: oprahbl14vm4_1323198191   FULL (0)
Time:     12/6/2011 1:03:12 PM   ID: oprahbl15vm3_1323198192   FULL (0)
Time:     12/6/2011 1:03:17 PM   ID: oprahbl15vm4_1323198197   FULL (0)
Time:     12/6/2011 1:02:22 PM   ID: oprahbl8vm5_1323198142    FULL (0)
Time:     12/6/2011 1:02:41 PM   ID: thelmabl1vm1_1323198161   FULL (0)
Time:     12/6/2011 1:02:54 PM   ID: thelmabl1vm2_1323198174   FULL (0)
Time:     12/6/2011 1:03:01 PM   ID: thelmabl2vm1_1323198181   FULL (0)
```

Exemple 4 - Liste de toutes les images inachevées qui ont été enregistrées aujourd'hui pour la politique de `pem_tort` :

```
# bpimagelist -U -stl_incomplete -policy pem_tort

Backed Up         Expires    Files      KB  C  Sched Type  ...  Policy
----------------  ---------- ----- -------  -  ------------   ---------
12/06/2011 13:03  12/12/2011    86    1632  N  Full Backup ... pem_tort
12/06/2011 13:02  12/12/2011    12   12512  N  Full Backup ... pem_tort
12/06/2011 13:03  12/12/2011     5      32  N  Full Backup ... pem_tort
12/06/2011 13:03  12/12/2011  3742   95936  N  Full Backup ... pem_tort
12/06/2011 13:03  12/12/2011  3762   95936  N  Full Backup ... pem_tort
12/06/2011 13:03  12/12/2011     8      64  N  Full Backup ... pem_tort
12/06/2011 13:03  12/12/2011     9      32  N  Full Backup ... pem_tort
12/06/2011 13:02  12/12/2011  5041  223104  N  Full Backup ... pem_tort
12/06/2011 13:02  12/12/2011     6      32  N  Full Backup ... pem_tort
12/06/2011 13:02  12/12/2011  3559   95808  N  Full Backup ... pem_tort
12/06/2011 13:03  12/12/2011     5      32  N  Full Backup ... pem_tort
```

Exemple 5 - Listez les entrées du journal des modifications nouvelles et mises à jour, enregistrées depuis le 2 mai 2012 :

```
# bpimagelist -changelog -new_images -updated_images -d 05/02/2012 10:18:00
-json
Image Change Log Key:      2
Backup ID:                 jumpmanvm2_1335967123
Client Type:               Standard (0)
Image Change Log Oper. Id: Updated (2)
Image Change Log Time:     Wed 02 May 2012 10:39:09 AM CDT (1335973149)
```

FICHIERS

Systèmes UNIX :

```
/usr/openv/netbackup/logs/admin/log.mmddyy
/usr/openv/netbackup/db/images
```

Systèmes Windows :

```
install_path\NetBackup\logs\admin\log.mmddyyinstall_path\NetBackup\db\images
```

VOIR AUSSI

Se reporter à bp à la page 56.

Se reporter à bparchive à la page 58.

Se reporter à bpbackup à la page 64.

Se reporter à bprestore à la page 400.

bpimmedia

`bpimmedia` – affiche les informations concernant les images de médias NetBackup

Synopsis

bpimmedia [-disk_stu *label_unité_stockage* | [-dt *type_disque* | -stype *type_serveur* [-dp *nom_pool_disques* [-dv *volume_disque*]] [-legacy]]] [-l | -L] [-disk | -tape] [-policy *nom_politique*] [-client *nom_client*] [-d *date_heure*] [-e *date_heure*] [-mediaid *id_média* | *nom_chemin*] [-mtype *type_image*] [-option *nom_option*] [-rl *niveau_conservation*] [-sl *étiquette_planification*] [-t *type_planification*] [-M *serveur_maître*...] [-verbose]

bpimmedia -spanpools [-cn *nombre_copies*] [-mediaid *id_média*] [-U]

Sur les systèmes UNIX, le chemin d'accès à cette commande est /usr/openv/netbackup/bin/admincmd/

Sur les systèmes Windows, le chemin d'accès à cette commande est *chemin_d'accès*\NetBackup\bin\admincmd\

DESCRIPTION

`bpimmedia` questionne le catalogue d'image de NetBackup et produit les deux types de rapports sur images suivants :

- Un rapport d'images sur média
- Un rapport Spanpools

Le premier formulaire `bpimmedia` du synopsys affiche un jeu d'images NetBackup dans le rapport d'images de médias. Le rapport donne la liste du contenu des médias tels qu'ils ont été enregistrés dans le catalogue d'images NetBackup.

Vous pouvez générer ce rapport pour n'importe quel support, y compris le disque. Filtrer le contenu du rapport selon le client, l'ID du média, le chemin d'accès, etc.

Pour plus d'informations sur les champs du rapport Images enregistrées sur média, consultez la rubrique Rapports NetBackup du*Guide de l'administrateur NetBackup, volume II*.

Le rapport n'affiche pas les informations sur le média utilisé dans les sauvegardes des catalogues NetBackup.

Plusieurs options (*-dt*, *-dp*, *-dv*, *-stype*) produisent un rapport sur les images actuelles sur un stockage sur disque SAN uniquement, et pas sur toutes les autres images résidant sur disques. Les autres options et le format de sortie continuent à fonctionner comme avant.

Le deuxième formulaire de SYNTHESE de `bpimmedia` utilise `-spanpools` pour lister les pools d'ID de disque connexes car les images sont fractionnées sur plusieurs volumes. La sortie répertorie, pour chaque serveur de médias dans le cluster, les ID des médias qui possèdent des images fractionnées. Le formulaire `-spanpools` de `bpimmedia` doit être exécuté sur le serveur maître NetBackup qui gère les volumes.

Pour plus d'informations sur les images réparties, consultez la section "Répartition sur différents médias" du *Guide de l'administrateur NetBackup, volume II*.

Seuls les types de supports amovibles sont traités.

`bpimmedia` envoie ses messages d'erreur au `stderr`. `bpimmedia` envoie un journal de son activité au fichier journal de l'administrateur de NetBackup pour le jour courant.

Les utilisateurs autorisés peuvent exécuter cette commande.

Pour plus d'informations sur l'autorisation NetBackup, consultez le *Guide de sécurité et de chiffrement NetBackup*.

OPTIONS

`client` *`client_name`*

Nom du client. Ce nom doit être identique à celui présent dans le catalogue NetBackup. Par défaut, `bpimmedia` recherche tous les clients.

`-cn` *`nombre_copies`*

Nombre de copies (1 ou 2) d'un ID de sauvegarde. Le paramètre par défaut est 1 copie. Cette option est utilisée seulement en combinaison avec `-spanpools`.

`-d` *`date_heure`*, `-e` *`date_heure`*

Spécifie la date de début et la date de fin de la plage de dates de la liste.

`-d` spécifie une date et une heure de début pour les listes. La liste de sortie affiche uniquement les images des sauvegardes ou des archives survenues à la date et à l'heure spécifiées, ou ultérieurement.

La commande `-e` spécifie une date et une heure de fin pour la création de listes. La liste de sortie affiche uniquement les fichiers provenant des sauvegardes ou des archivages survenues aux date et heure spécifiées ou

précédemment. Utilisez le même format que celui de la date de début. Par défaut, il s'agit de la date et de l'heure en cours.

La plage de dates autorisées s'étale du 01/01/1970 à 00:00:00 au 19/01/2038 à 03:14:07. Le paramètre par défaut est la veille à minuit.

Le format requis des valeurs de date et d'heure des commandes NetBackup dépend des paramètres régionaux. Le fichier `/user/openv/msg/.conf` (UNIX) et le fichier *install_path*`\VERITAS\msg\LC.CONF` (Windows) contiennent des informations telles que le format de date et d'heure pour tous les paramètres régionaux pris en charge. Les fichiers contiennent des instructions spécifiques concernant l'ajout et la modification de la liste des paramètres régionaux et des formats pris en charge.

Pour plus d'informations sur les paramètres régionaux de votre système, consultez la rubrique "A propos de la spécification des paramètres régionaux de l'installation NetBackup" du *Guide de l'administrateur NetBackup, volume II*.

`-dp` *nom_pool_disques*

Affiche les images uniquement sur le pool de disques spécifié.

`-dt` *type_disque*

Spécifie le type de stockage sur disque. Les options valides sont les suivantes :

1 - BasicDisk

3 - SnapVault

Cette option ne s'applique pas au type de disque OpenStorage.

`-dv` *volume_disque*

Affiche les images qui résident uniquement sur le volume de disque spécifié. La valeur d'entrée est le chemin d'accès pour BasicDisk.

`-L`

Le type de liste est long.

Consultez la section FORMATS d'AFFICHAGE suivante.

`-l`

La liste est de type court. Ce paramètre correspond au paramètre par défaut si la ligne de commande ne contient aucune option de type de liste (par exemple, si vous entrez la commande `bpimedia` et un retour chariot).

Consultez la section FORMATS d'AFFICHAGE suivante.

`-legacy`

Formate les nouvelles données au format hérité.

`-M serveur_maître,...`

Liste des autres serveurs maîtres. Cette liste de noms d'hôtes est délimitée par virgules. Si cette option est activée, la commande est exécutée sur chacun des serveurs maîtres de cette liste. Les serveurs maîtres doivent autoriser l'accès par le système ayant émis la commande. En cas d'erreur sur un serveur maître quelconque, le processus s'interrompt à l'entrée de ce serveur dans la liste. Par défaut, il s'agit du serveur maître du système sur lequel la commande est entrée.

`-mediaid id_média | chemin_accès`

Cet ID est un VSN ou un nom d'accès absolu. Si l'ID du média est un VSN, il s'agit d'une chaîne contenant un à six caractères. Si l'ID du média est un nom de chemin d'accès, il s'agit du nom du chemin d'accès absolu du système de fichiers pour une unité de stockage sur disque.

Quand la commande `-mediaid` est spécifiée, le rapport d'images sur média affiche seulement les images qui sont enregistrées sur ce VSN ou nom de chemin d'accès. Par défaut, le rapport affiche les images qui sont enregistrées sur tous les ID de médias et tous les noms de chemin d'accès.

Pour le rapport Spanpools (`-spanpools`), seul un VSN peut suivre `-mediaid`. Si `-mediaid` est omis quand `-spanpools` est présent, `bpimmedia` affiche tous les médias dans tous les pools de fractionnement.

`-mtype type_image`

Type d'image. Les valeurs définies et leurs interprétations sont les suivantes :

- `0` = sauvegarde standard (sauvegarde planifiée ou par l'utilisateur)
- `1` = sauvegarde pré-importée (phase 1 terminée)
- `2` = sauvegarde importée

`-option nom_option`

Spécifie un critère pour rechercher des images à lister. `option_name` est l'une des chaînes de caractères suivantes, en majuscules ou en minuscules :

- `INCLUDE_PRE_IMPORT` - Inclut les images ayant terminé la phase 1 d'une importation.
- `ONLY_PRE_IMPORT` - Inclut uniquement les images ayant terminé la phase 1 d'une importation.

La valeur par défaut est `INCLUDE_PRE_IMPORT`.

`-policy nom_politique`

Recherche des images avec le nom de politique spécifié. Par défaut, `bpimmedia` recherche des images pour toutes les politiques.

`-rl` *`niveau_conservation`*

Spécifie le niveau de conservation retention_level. retention_level est un entier compris entre 0 et 100. Par défaut, `bpimmedia` recherche tous les niveaux de conservation.

Remarque : Si vous exécutez cette commande sur un serveur de médias antérieur à NetBackup 8.0, vous pouvez seulement spécifier un niveau de conservation entre 0 et 24.

`-sl` *`étiquette_planification`*

Recherche des images avec l'étiquette de planification spécifiée. Par défaut, `bpimmedia` recherche des images pour toutes les étiquettes de planification.

`-spanpools`

Spécifie que `bpimmedia` doit créer un rapport Spanpools. Le paramètre par défaut (`-spanpools` absent de la ligne de commande) est de créer un rapport Images sur média.

`-stype` *`type_serveur`*

Spécifie une chaîne identifiant le type de serveur de stockage. La valeur *server_type* peut provenir d'une des sources suivantes :

- Stockage fourni par Veritas. Les valeurs possibles sont `AdvancedDisk` et `PureDisk`.
- Appliances disque tiers. Le fournisseur fournit la chaîne *server_type*.
- Stockage en cloud. Utilisez la commande `csconfig cldprovider -l` pour déterminer les valeurs `stype` possibles. Les valeurs `stype` de cloud reflètent le fournisseur du stockage en cloud. Les valeurs `stype` du stockage en cloud peuvent également intégrer un suffixe (par exemple, `amazon_crypt`). Les suffixes possibles sont :
  - `_Raw` : l'image de sauvegarde de NetBackup est envoyée au cloud, au format brut. Utilisez cette option si vous ne voulez pas compresser ou chiffrer de données avant de les envoyer au stockage en cloud.
  - `_rawc` : compresse les données avant leur écriture sur le stockage en cloud.
  - `_crypt` : permet de chiffrer les données à l'aide d'AES 256 bits avant leur écriture sur le stockage cloud. Vous devez avoir configuré KMS dans NetBackup pour pouvoir utiliser cette option.
  - `_cryptc` : compresse et chiffre les données avant leur enregistrement sur le stockage en cloud.

Le type de serveur de stockage est sensible à la casse.

`-t` *`type_planification`*

Spécifie le type de planification de la sélection d'image. La valeur par défaut représente un type de planification. Les valeurs valides, en majuscules ou en minuscules, sont les suivantes :

- `FULL` (sauvegarde complète)
- `INCR` (sauvegarde différentielle incrémentielle)
- `CINC` (sauvegarde cumulative incrémentielle)
- `UBAK` (sauvegarde utilisateur)
- `UARC` (archive utilisateur)

`-tape`

Affiche dans le rapport Images sur médias seulement les images qui ont au moins un fragment qui réside sur des médias amovibles ou sur bande. Les éventuels fragments sur disque rencontrés dans ces images sont ignorés. Si une image contient des fragments à la fois sur la bande et sur le disque, cette option affiche uniquement les fragments de la bande.

`-U`

La liste est de type utilisateur. Cette option est utilisée seulement en combinaison avec `-spanpools`.

Consultez la section FORMATS d'AFFICHAGE suivante.

`-verbose`

Sélectionnez le mode détaillé pour la consignation. Cette option est utile uniquement lorsqu'elle est exécutée avec la fonction de débogage de journal (c'est-à-dire, quand le répertoire suivant est défini) :

Systèmes d'exploitation UNIX : /usr/openv/netbackup/logs/admin

Systèmes Windows : *install_path*\NetBackup\logs\admin

FORMATS D'AFFICHAGE

RAPPORT D'IMAGES DE MEDIAS

Le rapport d'Images de médias comporte deux formats, court (`-l` ou paramètre par défaut) et long (`-L`).

Pour traiter et utiliser la production de `bpimmedia`, utiliser l'option `-l`. La sortie de `bpimmedia` qui utilise `-L` ou les options `-U` peut être tronquée pour les colonnes d'ID de sauvegarde, politique et hôte. Les options `-L` ou `-U` sont utiles si vous voulez

obtenir une représentation plus rapide et plus lisible des images de médias NetBackup.

Ce qui suit montre les formats d'affichage longs (-L) et courts (-l) du rapport Images sur médias :

- Affichez le format long (`-L`)

  Si la ligne de commande contient `-L`, le format d'affichage est long. Ce format comporte une entrée multiligne pour chaque image de sauvegarde. Le nombre de lignes pour une entrée est n+1, où *n* est le nombre de fragments pour l'image. Les champs d'une entrée sont listés plus tard. La première ligne d'une entrée contient les champs Backup_ID...Expires. Chaque fragment de l'image comporte une ligne qui contient les champs Copy_Media ID. Le rapport comporte un en-tête de deux lignes. La première ligne d'en-tête liste les noms de champ pour la ligne 1 de chaque entrée. La deuxième ligne d'en-tête liste les noms de champ pour les lignes qui contiennent les informations de fragment.

  Consultez la page de commande `bpduplicate` pour plus d'informations sur le nombre de copie et la copie principale.

  Les champs et les significations du format `-L` sont comme suit :

  Ligne 1

  ID de sauvegarde - identificateur unique pour la sauvegarde qui a produit cette image

  Politique - Nom de la politique (peut être tronqué si long)

  Type - Type de planification (COMPLÈTE, etc.)

  RL – Niveau de conservation (0.100)

  Remarque : Si vous exécutez cette commande sur un serveur de médias antérieur à NetBackup 8.0, la sortie affiche uniquement les niveaux de conservation situés entre 0 et 24.

  Fichiers - nombre de fichiers dans la sauvegarde

  C - Compression (O ou N)

  E - Chiffrement (O ou N)

  T - Type d'image

  R - Régulier (sauvegarde planifié ou commandée par l'utilisateur)

  P - Sauvegarde pré-importée (phase 1 terminée)

  I - Sauvegarde importée

  PC - la copie principale, 1 ou 2 désigne la copie de sauvegarde, NetBackup choisit pour la restauration.

  Expire - la date d'expiration de la première copie qui vient à expirer, ce qui apparaît dans le champs Expire du fragment, qui est décrit plus loin.

  Ligne N° 2_n+1

Copie - Numéro de copie de ce fragment

Frag - Numéro de fragment ou IDX pour un fragment (TIR) de restauration d'images réelles

KO - taille du fragment, en kilo-octets. Cette valeur n'inclut pas la taille des labels de bande entre les sauvegardes. Une taille de fragment de 0 est possible pour une sauvegarde multiplexée.

Type - type de média (`Rmed` - support amovible ; autrement disque) - densité du support amovible qui a produit `backupFnum` - numéro de fichier ; la nième sauvegarde sur cet hôte de média amovible - serveur dont le catalogue contient ce `imageDWO` - périphérique en écriture ; périphérique où la sauvegarde a été enregistrée. Le DWO correspond à l'index de lecteur tel qu'il a été configuré dans le Media Manager (s'applique uniquement au support amovible).

Multiplexeur - indique si cette copie est multiplexée ou non : O ou N (s'applique seulement quand le numéro de fragment est 1)

Expire - la date d'expiration de cette copie (s'applique uniquement quand le nombre de fragment est 1)

MediaID - ID du média ou chemin absolu stockant l'image

Exemple de format d'affichage long :

```
bpimmedia -L -policy regr1_gava -t FULL
Backup-ID        Policy      Type  RL  Files   C  E  T  PC  Expires
Copy Frag  KB Type Density FNum     Host DWO MPX Expires MediaID
----------------------------------------------------------------
gava_0949949902 r1_guav FULL  3   25  N  N  R  1  12:58 03/09/2012
 1   1    256 RMed dlt   13   0   plim 0   Y   12:58 03/09/2012 A00002
```

- Format d'affichage court (`-l`)

  Si la ligne de commande `bpconfig` contient l'argument `-l` ou ne contient aucune option de format de liste, les données s'affichent au format court, ce qui produit une liste courte. Cette option sert aux scripts ou programmes qui transforment le contenu des listes en un rapport formaté personnalisé. Le format d'affichage `-I` contient une entrée multiligne pour chaque image de sauvegarde. Le nombre de lignes par entrée est n+1, où *n* est le nombre de fragments pour l'image. Une entrée est constituée d'une première ligne contenant les informations sur l'image. Une deuxième ligne suit et contient les informations à propos de chaque fragment d'image. Les attributs apparaissent dans l'ordre suivant (séparé par des blancs).

  Les champs du format `-l` sont comme suit :

  Champ 1 = client. Nom du client de l'image.

  Champ 2 = version. Version de NetBackup du client.

  Champ 3 = mot-clé de l'image. Mot-clé de l'image de sauvegarde.

  Champ 4 = nom de politique. Nom de la politique qui a créé l'image.

Champ 5 = type de politique. 0=Standard, 4=Oracle, 8=Sybase, 9=MS-SharePoint

Champ 6 = planification : nom de la planification exécutée pour créer la sauvegarde.

Champ 7 = type de planification. 0=Complète, 1=Incrémentielle différentielle, 2=Sauvegarde dirigée par l'utilisateur, 3=Archivage dirigé par l'utilisateur, 4=Incrémentielle cumulative

Champ 8 = niveau de conservation (0-100).

Remarque : Si vous exécutez cette commande sur un serveur de médias antérieur à NetBackup 8.0, la sortie affiche uniquement les niveaux de conservation situés entre 0 et 24.

---

0 = 1 semaine, médias de cartouche 4mm

1 = 2 semaines, médias de cartouche 8mm

2 = 3 semaines, médias de cartouche 8mm2

3 = 1 mois, médias de cartouche de 8mm3

4 = 2 mois, médias de cartouche dlt

5 = 3 mois, médias de cartouche dlt2

6 = 6 mois, médias de cartouche dlt3

7 = 9 mois, médias de cartouche dtf

8 = 1 an, médias de cartouche de demi-pouce

9 à 100 (infini, sauf 25 qui signifie expiration immédiate), cartouches 2 demi-pouce

Champ 9 = nombre de fichiers dans l'image.

Champ 10 = délai d'expiration de l'image en secondes depuis le 1er janvier 1970. Une valeur de zéro (0) indique une image en cours ou qui a échoué.

Champ 11 = compression. 0=utiliser la compression, 1=ne pas utiliser la compression

Champ 12 = chiffrement.

Champ 13 = mise en suspens. 0=image non mise en suspens, 1=image mise en suspens

Fragments

Champ 1 = nombre de copies

Champ 2 = nombre de fragments

Champ 3 = taille des fragments en Ko

Champ 7 = nombre de fichiers

Champ 8 = médias. Médias sur lesquels l'image est stockée.

Champ 9 = serveur de médias pour l'image.

Champ 10 = taille de bloc en Ko

Champ 11 = décalage

Champ 12 = heure (en secondes depuis le 1er janvier 1970) de création du fragment

Champ 13 = numéro du périphérique sur lequel l'image a été enregistrée

Champ 16 = délai d'expiration de l'image en secondes depuis le 1er janvier 1970. Une valeur de zéro (0) indique une image en cours ou qui a échoué.

Champ 17 = multiplexage. 0=multiplexage non utilisé, 1=multiplexage utilisé

Champ 18 = niveau de conservation.

0 = 1 semaine, médias de cartouche 4mm

1 = 2 semaines, médias de cartouche 8mm

2 = 3 semaines, médias de cartouche 8mm2

3 = 1 mois, médias de cartouche de 8mm3

4 = 2 mois, médias de cartouche dlt

5 = 3 mois, médias de cartouche dlt2

6 = 6 mois, médias de cartouche dlt3

7 = 9 mois, médias de cartouche dtf

8 = 1 an, médias de cartouche de demi-pouce

9 à 100 (infini, sauf 25 qui signifie expiration immédiate), cartouches 2 demi-pouce

Champ 20 = mise en suspens. 0=Fragment non mis en suspens, 1=Fragment mis en suspens

Exemple de format court d'affichage :

```
# bpimmedia -l -policy regr1_gava -t FULL
IMAGE gava 3 gava_0949949902 regr1_gava 0 full 0 3 25 952628302 0 0
FRAG 1 1 10256 512 2 13 13 A00002 plim 65536 0 949616279 0 0 *NULL* 952628302 1
```

RAPPORT SPANPOOLS

Le rapport Spanpools a deux formats : utilisateur (option `-U`) et court (le paramètre par défaut). Les deux formats listent le nom du serveur et les données de pool pour chaque serveur. Il liste les ID de média pour chaque pool de médias qui partage des images de sauvegarde fractionnées. Quand `-mediaid` apparaît sur la ligne de commande, seul le pool de serveur et le pool de disques lié à cet ID du média apparaît.

Si vous voulez traiter et utiliser la sortie de `bpimmedia`, nous recommandons d'utiliser l'option `-l`. La sortie de `bpimmedia` qui utilise l'option `-U` ou `-L` peut être tronquée pour les colonnes de Sauvegarde-ID, de politique et d'hôte. Les options `-U` et `-L` sont utiles si vous voulez obtenir une vue rapide et plus lisible de des images de médias NetBackup.

Le format d'affichage de l'utilisateur (`-U`) ressembler à ceci :

```
# bpimmedia -spanpools -U
Related media pools containing spanned backup images, server plim:
Pool:
  A00002  A00003
Pool:
  400032
```

Le format d'affichage court ressemble à ce qui suit

```
# bpimmedia -spanpools
SERVER plim
POOL A00002 A00003
POOL 400032
```

EXEMPLES

Exemple 1 - Liste des images pour la politique c_NDMP. Cette demande s'exécute sur un serveur de médias NetBackup. Le rapport est basé sur le catalogue d'image du serveur maître du serveur de médias, almond.

```
# bpimmedia -L -policy c_NDMP

Backup-ID        Policy  Type  RL  Files   C  E  T  PC  Expires
Copy Frag    KB Type Density FNum      Off       Host       DWO MPX Expires  MediaID
-------------------------------------------------------------------------------------
t_0929653085    c_NDMP  FULL  3   5909    N  N  R  1   15:58 07/18/2012
 1 IDX      844 RMed dlt     2         0         almond     3                CB7514
 1   1     9136 RMed dlt     1         0         almond     3   N   15:58 07/18/2012
CB7514
```

Exemple 2 - Affichage des bandes qui sont requises pour restaurer un fichier particulier. Si la ligne de commande `bpimmedia` fournit les critères pour identifier une sauvegarde individuelle, la sortie affiche le média qui a été utilisé pour la sauvegarde.

Dans ce cas, la ligne de commande fournit le client, la date de la sauvegarde et le type de planification. La sortie indique que la bande A00002 sur le `plim` de serveur contient la sauvegarde.

```
# bpimmedia -L -client gava -d 2/7/2012 -t UBAK

Backup-ID            Policy      Type  RL  Files   C  E  T  PC  Expires
Copy Frag    KB Type Density FNum      Off       Host       DWO MPX Expires   MediaID
-----------------------------------------------------------------------------------------
```

```
gava_0949949686     regr1_guav UBAK  3   25      N  N  R  1   12:54 03/09/2011
 1   1    10256 RMed dlt     11        0         plim       0   Y   12:54 03/09/2011
A00002
```

Exemple 3 - Liste au format long de toutes les sauvegardes dans le catalogue d'images du serveur maître `gava`.

```
# bpimmedia -L -M gava

Backup-ID            Policy      Type  RL  Files   C  E  T  PC  Expires
Copy Frag    KB Type Density FNum      Off       Host       DWO MPX Expires   MediaID
-------------------------------------------------------------------------------------
gava_0949599942     test-policy FULL  1   15      N  N  R  1   11:45 02/17/2011
 1   1      224 Disk -       -         -         gava      -   N   11:45 02/17/2011
/var/qatest/storage_unit//gava_0949599942_C1_F1
```

Exemple 4 - Liste au format long les sauvegardes sur l'ID de média CB7514.

```
# bpimmedia -L -mediaid CB7514

Backup-ID            Policy      Type  RL  Files   C  E  T  PC  Expires
Copy Frag    KB Type Density FNum      Off       Host       DWO MPX Expires   MediaID
--------------------------------------------------------------------------------------
toaster1_0929679294  tort_policy FULL  3   5898    N  N  R  1   23:14 07/18/2012
 1 IDX      839 RMed dlt     4         0         almond     6                    CB7514
 1   1    27154 RMed dlt     3         0         almond     6   23:14 07/18/2012 CB7514

toaster1_0929653085  NDMP_policy FULL  3   5909    N  N  R  1   15:58 07/18/2012
 1 IDX      844 RMed dlt     2         0         almond     3                    CB7514
 1   1     9136 RMed dlt     1         0         almond     3   15:58 07/18/2012 CB7514
```

VALEURS DE RETOUR

Un code état de sortie 0 (zéro) signifie que la commande est exécutée.

Tout autre code d'état de sortie autre que zéro (0) signifie qu'une erreur s'est produite.

Si le journal d'administration est activé, l'état de sortie est connecté au journal d'administration quotidien se trouvant sous le répertoire de journaux :

`UNIX systems: /usr/openv/netbackup/logs/admin`

`Windows systems: install_path\NetBackup\logs\admin`

Le format est le suivant :

```
bpimmedia: EXIT status = exit status
```

En cas d'erreur, un diagnostic s'affiche avant ce message.

FICHIERS

Systèmes UNIX :

```
/usr/openv/netbackup/logs/admin/*
/usr/openv/netbackup/db/images
```

Systèmes Windows :

```
install_path\NetBackup\logs\admin\*
install_path\NetBackup\db\images
```

VOIR AUSSI

Se reporter à bpbackupdb à la page 73.

Se reporter à bpduplicate à la page 132.

Se reporter à bpimport à la page 208.

bpimport

`bpimport` – importer les sauvegardes NetBackup qui ont expiré ou viennent d'un autre serveur NetBackup

Synopsis

bpimport -create_db_info -id *media_id* or *path* | -stype *server_type* [-dp *disk_pool_name* [-dv *disk_volume*]] [-server *name*] [-L *output_file* [-en]] [-local] [-nh *ndmp_host* [-mst *media_subtype*]]

bpimport -drfile -id *media_id* or *path* | -stype *server_type* [-dp *disk_pool_name* [-dv *disk_volume*]] -drfile_dest *dir_name_on_master* [-client *name*] [-server *name*] [-L *output_file* [-en]] [-priority *number*]

bpimport [-l] [-p] [-pb] [-PD] [-PM] [-v] [-local] [-client *nom*] [-M *serveur_maître*] [-Bidfile *nom_fichier*] [-st *type_planification*] [-sl *étiquette_planification*] [-L *fichier_sortie* [-en]] [-policy *name*] [-s *date_début*] [-e *date_fin*] [-pt *type_politique*] [-hoursago *heures*] [-cn *nombre_copies*] [-backupid *id_sauvegarde*] [[-id *id_média* | *chemin*] | -stype server_type]] [-dp *nom_pool_disques* [-dv *volume_disque*]] [-priority *nombre*] [-from_replica]

Sur les systèmes UNIX, le chemin d'accès à cette commande est /usr/openv/netbackup/bin/admincmd/

Sur les systèmes Windows, le chemin d'accès à cette commande est *chemin_d'accès*\NetBackup\bin\admincmd\

DESCRIPTION

La commande `bpimport` permet d'importer des sauvegardes. Cette commande est utile pour importer les sauvegardes qui ont expirée ou les sauvegardes d'un autre serveur NetBackup.

L'opération d'importation comporte les deux phases suivantes :

- La phase 1 est effectuée avec le premier formulaire de la commande apparaissant dans la synthèse (option `-create_db_info`). Cette étape recrée des rubriques de catalogue pour les sauvegardes des médias spécifiés.
- La phase 2 est exécutée avec le deuxième formulaire de la commande apparaissant dans la synthèse. Cette étape importe les sauvegardes des médias.

La date d'échéance pour les sauvegardes importées est la date courante à laquelle s'ajoute la période de conservation. Par exemple, si une sauvegarde est importée le 14 novembre 2012 et son niveau de conservation est d'une semaine, sa nouvelle date d'échéance est le 21 novembre 2012.

Vous pouvez importer une sauvegarde uniquement si toutes les copies ont expiré.

Pour plus d'informations sur l'importation des sauvegardes, consultez le *Guide de l'administrateur NetBackup, volume I*.

OPTIONS

`-backupid` *`id_sauvegarde`*

Spécifie l'ID de sauvegarde d'une sauvegarde à importer.

`-Bidfile` *`nom_fichier`*

file_name spécifie un fichier qui contient une liste d'ID de sauvegarde à importer. Entrez un ID de sauvegarde par ligne dans le fichier. Si cette option est incluse, d'autres critères de sélection sont ignorés.

En outre, NetBackup supprime le fichier qui est spécifié avec le paramètre `-Bidfile` pendant l'activation de cette interface de ligne de commande. Il est supprimé, car les interfaces graphiques utilisateur NetBackup utilisent généralement ce paramètre. Les interfaces graphiques utilisateur laissent l'interface de la ligne de commande supprimer le fichier temporaire utilisé pour l'option `-Bidfile` lorsque l'opération est terminée. Les utilisateurs faisant directement appel à l'interface de la ligne de commande peuvent également utiliser cette option. Toutefois, cette dernière supprime le fichier.

`-client` *`name`*

Le nom d'hôte du client pour lequel les sauvegardes ont été effectuées. La valeur par défaut représente tous les clients.

`-cn` *`nombre_copies`*

Spécifie le nombre de copie source de sauvegardes à importer. Les valeurs valides sont comprises entre 1 et 10. Le paramètre par défaut est toutes les copies.

`-create_db_info`

Cette option recrée des entrées de catalogue pour les sauvegardes des médias spécifiés. Elle ignore les sauvegardes qui sont déjà dans le catalogue. Cette option crée uniquement les informations relatives aux sauvegardes qui sont des candidates pour l'importation et n'exécute pas l'opération d'importation. La commande `bpimport` doit être exécutée avec cette option avant d'importer toute sauvegarde.

`-dp` *`nom_pool_disques`* `[-dv` *`volume_disque`*`]`

Importe des images uniquement sur le pool de disques spécifié. L'importation peut éventuellement être restreinte aux images qui résident sur le volume de disque spécifié. L'argument *disk_volume* est le chemin d'accès pour BasicDisk.

L'option `-stype` est requise avec cette option.

`-e` *`date_fin`*`, -s` *`date_début`*

Spécifie les dates de début et de fin de la plage de dates pour toutes les sauvegardes à importer.

`-s` spécifie une date et une heure de début pour les listes. La liste de sortie affiche uniquement les images des sauvegardes ou des archives survenues à la date et à l'heure spécifiées, ou ultérieurement.

La commande `-e` spécifie une date et une heure de fin pour la création de listes. La liste de sortie affiche uniquement les fichiers provenant des sauvegardes ou des archivages survenues aux date et heure spécifiées ou précédemment. Utilisez le même format que celui de la date de début. Par défaut, il s'agit de la date et de l'heure en cours.

La plage de dates autorisées s'étale du 01/01/1970 à 00:00:00 au 19/01/2038 à 03:14:07. Le paramètre par défaut est la veille à minuit.

Le format requis des valeurs de date et d'heure des commandes NetBackup dépend des paramètres régionaux. Le fichier `/user/openv/msg/.conf` (UNIX) et le fichier *`install_path`*`\VERITAS\msg\LC.CONF` (Windows) contiennent des informations telles que le format de date et d'heure pour tous les paramètres régionaux pris en charge. Les fichiers contiennent des instructions spécifiques concernant l'ajout et la modification de la liste des paramètres régionaux et des formats pris en charge.

Pour plus d'informations sur les paramètres régionaux de votre système, consultez la rubrique "A propos de la spécification des paramètres régionaux de l'installation NetBackup" du *Guide de l'administrateur NetBackup, volume II*.

Voici une partie de l'instruction -help USAGE concernant la commande `-bpimport` et affichant les options `-s` et `-e` :

-s mm/dd/yy [hh[:mm[:ss]]] -e mm/dd/yy [hh[:mm[:ss]]]

`-from_replica`

Analyse uniquement pour les images qui sont capables de l'importation automatique et les place dans la liste des travaux d'importation automatique de politique de cycle de vie du stockage. Cette option fait partie de la phase 1 de l'importation.

`-hoursago` *`heures`*

Spécifie le nombre d'heures de recherche avant l'heure des sauvegardes. N'utilisez pas cet élément avec l'option `-s`. Le paramètre par défaut est la veille à minuit.

`-id` *`id_média | chemin`*

Support de disque : spécifie le *chemin d'accès* au répertoire de stockage qui contient la sauvegarde à importer.

Média de bande : pour l'étape 1 (`-create_db_info`), cette option spécifie l'ID du média qui contient les sauvegardes que vous prévoyez d'importer. Cette option est requise avec `-create_db_info`.

Pour l'étape 2, cette option indique un ID de média spécifique depuis lequel importer des sauvegardes. Le paramètre par défaut est tous les ID de média qui ont été traités dans l'étape 1 de l'opération d'importation.

Un ID de sauvegarde qui commence sur un ID de média non traité à l'étape 1, n'est pas importé (la sauvegarde est inachevée).

`-L` *`fichier_sortie`* `[-en]`

Spécifie le nom du fichier dans lequel les informations de progression sont enregistrées. L'opération par défaut consiste à n'utiliser aucun fichier de progression.

Exemple de chemin pour systèmes UNIX
`/usr/openv/netbackup/logs/user_ops`

Exemple de chemin pour systèmes Windows, `c:\Program Files\Veritas\NetBackup\logs\user_ops`

Ajoutez l'option `-en` pour générer un journal en anglais. Le nom du journal contient la chaîne `_en`. Cette option sert à l'équipe d'assistance support en environnement distribué où des journaux en plusieurs langues peuvent être créés sur les divers sites.

Seuls les chemins d'accès par défaut sont autorisés pour cette option et Veritas recommande d'utiliser les chemins d'accès par défaut. Si vous ne pouvez pas utiliser le chemin d'accès par défaut de NetBackup dans votre configuration, vous devez ajouter des chemins d'accès personnalisés à la configuration de NetBackup.

Pour plus d'informations sur l'ajout d'un chemin d'accès personnalisé, consultez la section "Option BPCD_WHITELIST_PATH pour les serveurs et clients NetBackup" du *Guide de l'administrateur NetBackup, volume I*.

`-l`

Produit la sortie dans le journal de progression qui liste chaque fichier importé.

`-local`

Quand un hôte autre que le serveur maître lance la commande `bpimport` et que `-local` n'est pas utilisé (paramètre par défaut), ce qui suit se produit : `bpimport` démarre une copie distante de la commande sur le serveur maître. La copie distante permet d'arrêter la commande à partir du moniteur d'activité.

Utilisez la commande `-local` pour empêcher la création d'une copie distante sur le serveur maître. Vous pouvez également l'utiliser pour exécuter `bpimport` uniquement depuis l'hôte où il a été lancé. Si l'option `-local` est utilisée, la commande `bpimport` ne peut pas être annulée du moniteur d'activité.

`-M` *serveur_maître*

Remarque : Cette option n'est pas requise pour le serveur NetBackup, car elle contient un seul serveur, le maître. Si vous utilisez cette option dans ce cas, spécifiez le serveur maître de NetBackup où vous exécutez la commande.

Indique que le serveur maître gérant le catalogue de médias est propriétaire de l'ID de média. Si vous n'avez pas spécifié cette option, le paramètre par défaut est l'un des suivants :

Si la commande est exécutée sur un serveur maître, ce serveur représente alors le serveur par défaut.

Si la commande est exécutée sur un serveur de médias qui n'est pas le serveur maître, le serveur maître de ce serveur de médias représente alors le serveur par défaut.

`-p`

Affiche l'aperçu des sauvegardes à importer selon les paramètres d'option, mais n'effectue pas préalablement l'importation. Affiche les ID de média, le nom du serveur et les informations relatives aux sauvegardes à importer.

`-pb`

Affiche l'aperçu des sauvegardes à importer, mais n'effectue pas l'importation. Semblable à l'option `-p`, mais n'affiche pas les sauvegardes.

`-PD`

Identique à l'option `-PM`, excepté que les sauvegardes sont triées date et heure (de la plus récente à la plus ancienne).

`-PM`

Affiche les informations sur les sauvegardes à importer selon les paramètres d'option, mais n'effectue pas l'importation. Il affiche la date et l'heure de la sauvegarde ainsi que la politique, la planification, l'ID de sauvegarde, l'hôte et l'ID de média.

`-policy` *nom*

Recherche des sauvegardes à importer dans la politique spécifiée. La valeur par défaut représente toutes les politiques.

`-priority` *nombre*

Spécifie une nouvelle priorité de travail d'importation remplaçant la priorité de travail par défaut.

`-pt` *type_politique*

Recherche les sauvegardes créées selon le type de politique spécifié. La valeur par défaut représente un type de politique quelconque.

La variable *type_politique* correspond à l'une des chaînes de caractères suivantes :

```
Auspex-FastBackup
DataStore
DataTools-SQL-BackTrack
DB2
Enterprise-Vault
FlashBackup
FlashBackup-Windows
Informix-On-BAR
LotusNotes
MS-Exchange-Server
MS-Hyper-V
MS-SharePoint
MS-SQL-Server
MS-Windows
NDMP
Oracle
PureDisk-Export
SAP
Split-Mirror
Standard
Sybase
Vault
VMware
```

`-server` *nom*

Spécifie le nom du serveur de médias. La base de données de volume pour ce serveur doit avoir un enregistrement de l'ID du média qui contient les sauvegardes à importer. Le paramètre par défaut est le serveur de médias où la commande est exécutée.

Remarque : Le serveur NetBackup a un seul serveur (le maître). Lorsque vous utilisez le serveur NetBackup, spécifiez le nom de ce serveur.

`-sl` *`étiquette_planification`*

Recherche les sauvegardes à importer que la planification spécifiée a créées. La valeur par défaut représente toutes les planifications.

`-st` *`type_planification`*

Recherche les sauvegardes à importer que le type de planification spécifié a créées. La valeur par défaut représente un type de planification.

Les valeurs valides sont les suivantes :

`FULL` (sauvegarde complète)

`INCR` (sauvegarde différentielle incrémentielle)

`CINC` (sauvegarde cumulative incrémentielle)

`UBAK` (sauvegarde utilisateur)

`UARC` (archive utilisateur)

`NOT_ARCHIVE` (toutes les sauvegardes à l'exception de l'archive utilisateur)

`-stype` *`type_serveur`*

Spécifie une chaîne identifiant le type de serveur de stockage. La valeur *server_type* peut provenir d'une des sources suivantes :

- Stockage fourni par Veritas. Les valeurs possibles sont `AdvancedDisk` et `PureDisk`.
- Appliances disque tiers. Le fournisseur fournit la chaîne *server_type*.
- Stockage en cloud. Utilisez la commande `csconfig cldprovider -l` pour déterminer les valeurs `stype` possibles. Les valeurs `stype` de cloud reflètent le fournisseur du stockage en cloud. Les valeurs `stype` du stockage en cloud peuvent également intégrer un suffixe (par exemple, `amazon_crypt`). Les suffixes possibles sont :
  - `_Raw` : l'image de sauvegarde de NetBackup est envoyée au cloud, au format brut. Utilisez cette option si vous ne voulez pas compresser ou chiffrer de données avant de les envoyer au stockage en cloud.
  - `_rawc` : compresse les données avant leur écriture sur le stockage en cloud.
  - `_crypt` : permet de chiffrer les données à l'aide d'AES 256 bits avant leur écriture sur le stockage cloud. Vous devez avoir configuré KMS dans NetBackup pour pouvoir utiliser cette option.

- `_cryptc` : compresse et chiffre les données avant leur enregistrement sur le stockage en cloud.

Le type de serveur de stockage est sensible à la casse.

`-v`

Affiche des informations plus détaillées dans les journaux de débogage et les journaux de progression.

EXEMPLES

Exemple 1 - Création de toutes les informations de catalogue sur une ligne pour les sauvegardes sur l'ID de média A0000. Le nom de l'hôte du média est `cat`. Le fichier de progression est `bpimport.ls`, et se trouve dans le répertoire `tmp`.

Systèmes UNIX : `# bpimport -create_db_info -id A0000 -server cat -L /usr/openv/netbackup/logs/user_ops/bpimport.ls`

Systèmes Windows : `# bpimport -create_db_info -id A0000 -server cat -L \tmp\bpimport.ls`

Exemple 2 - Affichage sur une ligne de toutes les informations à propos des sauvegardes candidates à l'importation. Les sauvegardes qui apparaissent ont été créées entre le 11/01/2012 et le 11/10/2012. La commande `bpimport` avec l'option `-create_db_info` doit être exécutée avant cette commande.

```
# bpimport -PM -s 11/01/2012 -e 11/10/2012
```

Exemple 3 - Importation des sauvegardes qui ont été spécifiées dans le fichier `images`. L'avancement est enregistré dans le fichier `bpimport.ls`.

Systèmes UNIX : `# bpimport -Bidfile /tmp/import/image -L /usr/openv/netbackup/logs/user_ops/bpimport.ls`

Systèmes Windows : `# bpimport -Bidfile \tmp\import\image -L \tmp\bpimport.ls`

FICHIERS

Systèmes UNIX :

```
/usr/openv/netbackup/logs/admin/*
/usr/openv/netbackup/db/images/*
```

Systèmes Windows :

install_path\NetBackup\logs\admin*
install_path\NetBackup\db\images*

bpinst

`bpinst` – configurer le chiffrement NetBackup hérité

Synopsis

bpinst -LEGACY_CRYPT [-crypt_option *option*] [-crypt_strength *force*] [-passphrase_prompt |-passphrase_stdin] [-verbose] [[-policy_encrypt 0 | 1] -policy_names] *nom1* [*nom2* ... *nomN*]

Sur les systèmes UNIX, le chemin d'accès à cette commande est /usr/openv/netbackup/bin/.

Sur les systèmes Windows, le chemin de répertoire vers cette commande est *install_path*\NetBackup\bin\

DESCRIPTION

Le chiffrement NetBackup permet un chiffrement des sauvegardes et des archives au niveau du fichier.

`-LEGACY_CRYPT` est la méthode de chiffrement héritée. Elle fournit à l'utilisateur le choix des puissances de chiffrement disponibles précédemment (DES de 40 et de 56 bits).

La commande `bpinst` utilisée avec l'option `-LEGACY_CRYPT` configure le produit de chiffrement NetBackup hérité des clients NetBackup pouvant prendre en charge le chiffrement. Vous pouvez également configurer le chiffrement pour un client installé sur l'hôte de serveur maître.

Activez `bpinst -LEGACY_CRYPT` sur le serveur maître pour configurer le chiffrement NetBackup des clients. Une activation unique apporte les changements de configuration nécessaires aux clients et au serveur maître.

Remarque : Assurez-vous que l'option de NetBackup de `DISALLOW_SERVER_FILE_WRITES` n'est pas définie sur le client. Si cette option est définie, le serveur ne peut pas configurer le logiciel sur le client.

Remarque : La sortie de la commande `bpinst -h` affiche une option `bpinst -NB`. Cette option est une option interne uniquement et n’est pas destinée à être utilisée par le client.

OPTIONS

`-LEGACY_CRYPT`

Requis si vous utilisez le chiffrement DES 40 ou 56 bits. Pour configurer le chiffrement DES, spécifiez cette option d'abord pour utiliser la commande de `bpinst`. L'ordre est important ; n'omettez pas cette option.

`-crypt_option` *`option`*

Configure l'entrée de configuration de `CRYPT_OPTION` sur les clients NetBackup. Si vous ne spécifiez pas `-crypt_option`, le client permet les sauvegardes chiffrées ou non (voir `ALLOWED`).

Les valeurs possibles d'*option* sont les suivantes :

`DENIED | denied | -1`

Indique que le client n'autorise pas les sauvegardes chiffrées. Si le serveur demande une sauvegarde chiffrée, cette demande est considérée comme une erreur. Cette option est utilisée par défaut pour les clients dont le chiffrement n'est pas configuré.

`ALLOWED | allowed | 0`

Indique que le client autorise les sauvegardes chiffrées et non chiffrées. `ALLOWED` est la condition par défaut.

`REQUIRED | required | 1`

Indique que le client exige des sauvegardes chiffrées. Si le serveur demande une sauvegarde non chiffrée, cette demande est considérée comme une erreur.

`-crypt_strength` *`force`*

Configure l'entrée de configuration de `CRYPT_STRENGTH` sur les clients NetBackup. Si vous ne spécifiez pas cette option, les entrées de configuration de `CRYPT_STRENGTH` sur les clients demeurent inchangées.

Valeurs possibles de *strength* :

`DES_40 | des_40 | 40`

Spécifie le chiffrement DES 40 bits. Correspond à la valeur par défaut pour un client qui n'est pas configuré pour le chiffrement.

`DES_56 | des_56 | 56`

Spécifie le chiffrement DES 56 bits.

`-passphrase_prompt | -passphrase_stdin`

Remarque : N'oubliez pas la phrase de passe. Si le fichier de clés est endommagé ou perdu, vous pouvez avoir besoin de la phrase de passe pour régénérer le fichier de clés. Sans fichier de clés approprié, vous ne pouvez pas restaurer les sauvegardes chiffrées.

NetBackup utilise une phrase de passe pour créer les données qu'il place dans un fichier de clés sur chaque client. NetBackup utilise alors les données dans le fichier de clés pour créer les clés de chiffrement qui sont requises pour chiffrer et déchiffrer les données de sauvegarde. Cette option s'applique uniquement à l'option `-LEGACY_CRYPT`.

L'option `-passphrase_prompt` vous invite à entrer une phrase de passe. La phrase de passe actuelle est masquée pendant que vous la saisissez.

L'option `-passphrase_stdin` lit la phrase de passe par l'entrée standard. Vous devez entrer la phrase de passe deux fois. Cette option est moins sécurisé que l'option `-passphrase_prompt` car la phrase de passe n'est pas masquée. Cependant, elle peut être plus commode si vous utilisez `bpinst -LEGACY_CRYPT` dans un script de shell.

NetBackup utilise la phrase de passe pour tous les clients que vous spécifiez dans la commande `bpinst -LEGACY_CRYPT`. Si vous voulez des phrases de passe distinctes pour chaque client, entrez une commande distincte `bpinst -LEGACY_CRYPT` pour chaque client.

Quand vous spécifiez une phrase de passe, `bpinst -LEGACY_CRYPT` crée ou met les fichiers de clés sur les clients. Les clés de chiffrement (générées à partir de la phrase de passe) sont utilisées pour les sauvegardes ultérieures. De vieilles clés de chiffrement sont maintenues dans le fichier de clés pour permettre la restauration de sauvegardes précédentes.

Si vous ne spécifiez pas l'option `-passphrase_prompt` ou `-passphrase_stdin`, les fichiers de clés sur les clients demeurent inchangés.

`-verbose`

Imprime la configuration actuelle de chiffrement de chaque client et ce qui est installé et modifié sur chaque client.

`-policy_encrypt 0 | 1`

Définit l'attribut de politique de chiffrement pour les politiques de NetBackup. Vous pouvez inclure `-policy_encrypt` uniquement avec l'option `-policy_names`. Les valeurs possibles sont les suivantes :

0 - vide l'attribut de chiffrement (ou le laisse vide) pour que le serveur ne demande pas le chiffrement des clients dans cette politique. Ce paramètre est le paramètre par défaut pour les politiques qui ne sont pas configurées pour le chiffrement.

1 - définit l'attribut de chiffrement pour que le serveur demande le chiffrement des clients dans cette politique.

Si vous ne spécifiez pas cette option, les attributs de chiffrement pour les politiques demeurent inchangés.

`-policy_names`

Spécifie que les noms que vous spécifiez (avec l'option de noms) sont des noms de politique NetBackup.

Si vous incluez l'option `-policy_names`, `bpinst -LEGACY_CRYPT` configure tous les clients dans chaque politique spécifiée. Si vous omettez l'option `-policy_names`, les noms de client NetBackup sont utilisés par défaut.

`name1 [`*`name2 …. nameN`*`]`

Spécifie un ou plusieurs noms de client ou de politiques NetBackup, si vous avez inclus l'option `-policy_names`. Si vous omettez l'option `-policy_names`, les noms de client NetBackup sont utilisés par défaut.

REMARQUES

Les remarques suivantes s'appliquent à l'option `-LEGACY_CRYPT` :

- Si vous exécutez NetBackup dans un environnement en cluster, vous pouvez passer des données de configuration au client à partir du nœud actif uniquement.
- Si vous passez la configuration aux clients qui se trouvent dans un cluster, procédez comme suit : Spécifiez les noms d'hôte des différents nœuds (noms non virtuels) dans la liste de clients.
- Quand vous terminez la restauration des fichiers chiffrés d'un client, renommez ou supprimez le fichier de clés créé. Déplacer ou renomment votre propre fichier de clés à son emplacement ou nom initial. Si vous ne rétablissez pas l'emplacement et le nom initial de votre fichier de clés, vous pouvez ne pas être à même de restaurer vos propres sauvegardes chiffrées.
- Les clés de licence de chiffrement de 40 ou 56 bits sont valides pour les mises à niveau.
- Une clé DES de 40 bits NetBackup définie en privé la phrase de passe que `bpinst -LEGACY_CRYPT` envoie sur le réseau.
- Le fichier de clés sur chaque client NetBackup est chiffré avec une clé DES NetBackup définie comme privée. La clé peut être de 40 ou de 56 bits selon la

manière dont le client est configuré. Restreignez l'accès au fichier de clés à l'administrateur de l'ordinateur client. Sur le client UNIX, le propriétaire du fichier de clés devrait être la racine et les bits de mode devraient être 600. Le fichier de clés ne devrait pas être exportable par le biais du NFS.

- Le fichier de clé doit être le même sur tous les nœuds d'un cluster.
- Souvenez-vous les phrases de passe. Dans une situation de reprise après incident, il vous faudra peut-être recréer un fichier de clés sur un client à l'aide de `bpinst -LEGACY_CRYPT`. Par exemple, supposez qu'un client NetBackup nommé `orca` effectue les sauvegardes chiffrées et qu'un accident se produise entraînant la perte des fichiers `orca`. Dans ce cas vous devez réinstaller et configurer le chiffrement sur le client pour restaurer vos sauvegardes.

Pour plus d'informations sur la restauration du système d'exploitation et de NetBackup, consultez le *Guide de dépannage NetBackup*.

Pour une reprise après incident quand vous utilisez le chiffrement (l'orbite nommé par le client)

1. Réinstallez le système d'exploitation sur `orbit`.
2. Réinstallez et configurez le logiciel de client NetBackup sur `orbit`.
3. Réinstallez et configurez le chiffrement en orbite à l'aide de la commande suivante :

   ```
   # bpinst -LEGACY_CRYPT -crypt_option allowed
   ```

4. Activez `bpinst -LEGACY_CRYPT` pour créer une phrase de passe à l'aide de la commande suivante :

   ```
   # bpinst -LEGACY_CRYPT -passphrase_prompt orbit
   Enter new NetBackup pass phrase: *********************
   Re-enter new NetBackup pass phrase: *********************
   ```

   Entrez la phrase de passe qui est utilisée sur `orca`.

5. Activez `bpinst -LEGACY_CRYPT` pour chaque phrase de passe ultérieure utilisée sur `orbit` en entrant ce qui suit :

   ```
   # bpinst -LEGACY_CRYPT -passphrase_prompt orbit
   Enter new NetBackup pass phrase: *********************
   Re-enter new NetBackup pass phrase: *********************
   ```

6. Restaurez les fichiers sauvegardés sur `orbit`.

EXEMPLES

Exemple 1 - Configuration tout sur une ligne du chiffrement DES 40 bits sur des clients UNIX dans une politique nommé `policy40` :

```
# bpinst -LEGACY_CRYPT -crypt_option allowed -crypt_strength des_40
-policy_encrypt 1 -policy_names policy40
```

Utilisez l'option `-policy_encrypt` pour définir l'attribut de chiffrement pour la politique. Vous pouvez également utiliser l'utilitaire d'administrateur NetBackup pour définir l'attribut de chiffrement.

Exemple 2 - Utilisation de l'option -passphrase_prompt pour créer une phrase de passe sur tous les clients dans une politique nommée `policy40` :

```
# bpinst -LEGACY_CRYPT -passphrase_prompt -policy_names policy40
Enter new NetBackup pass phrase: *********************
Re-enter new NetBackup pass phrase: *********************
```

Exemple 3 - Spécification tout sur une ligne que le client NetBackup nommé strong doit utiliser le chiffrement DES 56 bits :

```
# bpinst -LEGACY_CRYPT -crypt_option required -crypt_strength des_56
strong
```

Exemple 4 - Affichage d'une liste détaillée de la configuration pour le client nommé strong :

```
# bpinst -LEGACY_CRYPT -verbose strong

BPCD protocol version 8.0.0 on client strong
40-bit library version is 3.1.0.40 on client strong
56-bit library version is 3.1.0.56 on client strong
BPCD platform is redhat for client strong
Current configuration entries are:
CRYPT_KEYFILE = /usr/openv/netbackup/keyfile
CRYPT_LIBPATH = /usr/openv/lib
CRYPT_OPTION = required
CRYPT_STRENGTH = des-56
V_PATH_SHARE = /usr/openv/share
No update of NetBackup configuration required for client strong
No update of NetBackup pass phrase required for client strong
```

FICHIERS

Les fichiers suivants sont utilisés sur les systèmes UNIX°:

- Commande du serveur UNIX

  ```
  /usr/openv/netbackup/bin/bpinst
  ```

- Bibliothèques de chiffrement du client UNIX pour les DES de 56 et 40 bits

  ```
  /usr/openv/lib/libvdes*.*
  ```

- Fichier de clé de chiffrement client UNIX pour les DES de 56 et 40 bits

  ```
  /usr/openv/netbackup/keyfile
  ```

- Utilitaire de fichier de clé de chiffrement de Client UNIX pour le DES de 56 et 40 bits

  ```
  /usr/openv/netbackup/bin/bpkeyfile
  ```

- Utilitaire de fichier de clé de chiffrement de Client UNIX pour le chiffre d'OpenSSL de 128 bits et le chiffre d'OpenSSL de 256 bits

  ```
  /usr/openv/netbackup/bin/bpkeyutil
  /usr/openv/share/ciphers.txt
  ```

Les fichiers suivants sont utilisés sur des systèmes Windows :

- Commande de serveur Windows

  install_path\NetBackup\bin\bpinst.exe

- Fichier de clé de chiffrement client Windows

  install_path\NetBackup\var\keyfile.dat

- Bibliothèque de chiffrement client Windows

  install_path\bin\libvdes*.dll

- Utilitaire de fichier de clé de chiffrement client Windows

  install_path\bin\bpkeyfile.exe
  install_path\share\ciphers.txt

bpkeyfile

`bpkeyfile` – exécuter l'utilitaire de fichier de clés hérité utilisé pour le chiffrement NetBackup standard

Synopsis

bpkeyfile [-stdin] [-change_key_file_pass_phrase] [-change_netbackup_pass_phrase] [-display] *chemin_fichier_clé*

Sur les systèmes UNIX, le chemin d'accès à cette commande est /usr/openv/netbackup/bin/admincmd/

Sur les systèmes Windows, le chemin d'accès à cette commande est *chemin_d'accès*\NetBackup\bin\admincmd\

DESCRIPTION

La commande `bpkeyfile` crée ou met à jour un dossier contenant les informations utilisées pour générer des clés de chiffrement DES. Les informations générées se basent sur une expression NetBackup que vous avez entrée. Vous devez spécifier une phrase de passe dans un fichier de clés pour chiffrer le fichier de clés.

Le logiciel client NetBackup utilise une clé de chiffrement calculée à partir des informations du fichier de clés pour chiffrer les fichiers pendant les sauvegardes ou déchiffrer les fichiers pendant les restaurations.

Si ce fichier existe, vous êtes invités à entrer la phrase de passe en cours du fichier de clés.

Si vous spécifiez l'option `-change_key_file_pass_phrase`, vous êtes invités à spécifier une nouvelle phrase de passe pour le fichier de clés. Si vous entrez une phrase de passe vide, la phrase de passe standard de fichier de clés est utilisée.

Si vous utilisez la phrase de passe du fichier de clés standard, la commande `bpcd` s'exécute automatiquement. Si vous utilisez votre propre phrase de passe pour le fichier de clés, démarrez la commande `bpcd` avec l'argument `-keyfile`.

Pour plus d'informations sur le démarrage de la commande `bpcd` à l'aide de l'argument `-keyfile`, consultez, sur *, le Guide de sécurité et de chiffrement NetBackup*.

OPTIONS

`-stdin`

Lit des phrases de passe d'entrée standard. Par défaut, la commande `bpkeyfile` lit les phrases de passe que vous êtes invité à entrer de la fenêtre du terminal.

`-change_key_file_pass_phrase (ou -ckfpp)`

Modifie la phrase de passe utilisée pour chiffrer le fichier de clés.

`-change_netbackup_pass_phrase (ou -cnpp)`

Modifie la phrase de passe utilisée pour chiffrer des sauvegardes NetBackup et les archives du client.

`-display`

Affiche les informations du fichier de clés.

`key_file_path`

Le chemin d'accès du fichier de clés créé ou mis à jour par la commande `bpkeyfile`.

REMARQUES

Les phrases de passe utilisées par NetBackup peuvent contenir entre 0 et 63 caractères. Pour éviter les problèmes de compatibilité entre les systèmes, utilisez uniquement des caractères ASCII imprimables dans une phrase de passe : du caractère espace (code 32) au caractère tilde (~) (code 126).

La commande `bpkeyfile` est utilisée pour le chiffrement hérité.

FICHIERS

Fichier de clé de chiffrement client :

Systèmes d'exploitation UNIX : `/usr/openv/netbackup/keyfile`

Systèmes Windows : *`chemin_d'installation`*`\NetBackup\bin\keyfile.dat`

bpkeyutil

`bpkeyutil` – exécuter l'utilitaire de fichier de clés de chiffrement utilisé par la norme de chiffrement NetBackup

Synopsis

bpkeyutil [-stdin | -insert | -delete] [-display] [-clients *nom_client1*[,*nom_client2*,...]] [-M *serveur*]

Sur les systèmes UNIX, le chemin d'accès à cette commande est /usr/openv/netbackup/bin/admincmd/

Sur les systèmes Windows, le chemin d'accès à cette commande est *chemin_d'accès*\NetBackup\bin\admincmd\

DESCRIPTION

La commande `bpkeyutil` met à jour le fichier de clés contenant les clés utilisées pour le chiffrement et le déchiffrement. Les clés sont générées en se basant sur les phrases de passe privées NetBackup que vous avez entrées. Le fichier de clés est chiffré à l'aide d'une clé. Le logiciel de client NetBackup utilise la clé de chiffrement du fichier de clés pour chiffrer les fichiers pendant une sauvegarde ou déchiffrer les fichiers pendant une restauration.

OPTIONS

`-stdin`

Lit des phrases de passe d'entrée standard. Par défaut, la commande `bpkeyutil` lit les phrases de passe que vous êtes invité à entrer dans la fenêtre du terminal.

`-insert`

Insère une nouvelle phrase de passe NetBackup au fichier de clés pour chiffrer des sauvegardes et des archives NetBackup sur ce client.

`-delete`

Supprime une phrase de passe existante à partir du fichier de clés.

`-display`

Affiche les informations du fichier de clés.

`-clients` *`nom_client1`*`[,`*`nom_client2`*`,...,`*`nom_client`*`]`

Nom du client sur lequel le fichier de clés se trouve. Par défait, il s'agit du client local. Vous pouvez spécifier plusieurs noms de client en les séparant par des virgules. Vous pouvez uniquement utiliser cet argument si vous êtes un administrateur NetBackup.

`-M` *`server`*

Nom du serveur maître du client. Par défaut, il s'agit du serveur maître de la configuration de client locale. Vous pouvez uniquement utiliser cet argument si vous êtes un administrateur NetBackup du serveur maître spécifié.

REMARQUES

Veuillez prendre en compte les points suivants lorsque vous utilisez la commande `bpkeyutil` :

- La commande `bpkeyutil` est utilisée pour le chiffrement standard.
- Le fichier de clé doit être le même sur tous les nœuds d'un cluster.

FICHIERS

Fichier de clé de chiffrement client :

Systèmes d'exploitation UNIX : `/usr/openv/var/keyfile.dat`

Systèmes Windows : *`install_path`*`\NetBackup\var\keyfile.dat`

bplabel

`bplabel` – enregistrer l'étiquette NetBackup sur le média bande

Synopsis

bplabel -m *id_média* -d density [-o] [-p *nom_pool_volumes*] [-n *nom_lecteur* | -u *numéro_périphérique*] [-host *serveur_médias*] [-erase [-l]] [-priority *nombre*]

Sur les systèmes UNIX, le chemin d'accès à cette commande est /usr/openv/netbackup/bin/admincmd/

Sur les systèmes Windows, le chemin d'accès à cette commande est *chemin_d'accès*\NetBackup\bin\admincmd\

DESCRIPTION

La commande `bplabel` enregistre une étiquette NetBackup sur les médias spécifiés. Des étiquettes sont requises uniquement pour les derniers médias employés pour les sauvegardes de catalogue NetBackup ou par une application autre que NetBackup. Vous pouvez utiliser cette commande pour effacer et étiqueter le média qui n'est pas attribué à l'intérieur d'une base de données de volume. En outre, vous pouvez utiliser cette commande pour attribuer des ID de média spécifiques. Le daemon de NetBackup Device Manager ou le service `(ltid)` doit être en activité pour que `bplabel` réussisse. Vous devez également affecter manuellement le lecteur à l'aide du moniteur de périphériques de NetBackup à moins que vous n'incluiez l'option `-u` sur la commande de `bplabel`.

Attention : Assurez-vous que le média ne contient pas les sauvegardes requises. Une fois le média renommé, aucune sauvegarde qui s'y trouvait ne peut être restaurée.

Tout utilisateur disposant des autorisations nécessaires peut exécuter cette commande.

Pour plus d'informations sur l'autorisation NetBackup, consultez le *Guide de sécurité et de chiffrement NetBackup*.

Voici quelques indications sur la manière d'utiliser cette commande :

- Les options `-m` et `-d` sont requises.

- L'option `-p` est requise si l'ID du média n'est pas dans le pool de volumes NetBackup.
- Si les données sur les médias sont dans un format identifié et l'option `-o` n'est pas spécifiée, `bplabel` vous invite à confirmer l'écrasement. La reconnaissance de format de données fonctionne uniquement si le premier bloc sur un média de longueur variable est inférieur ou égal à 32 kilo-octets.
- Utilisez la commande `bplabel` uniquement pour les bandes.

Vous devez être connecté en tant qu'administrateur pour exécuter cette commande.

OPTIONS

`-d` *`densité`*

Option requise qui spécifie la densité du lecteur de bande sur lequel le média est monté. La demande de montage sur bande doit être effectuée sur un type de lecteur qui respecte l'option `-d`.

Remarque : N'utilisez pas les majuscules quand vous entrez la densité. Une syntaxe de densité incorrecte entraîne l'échec de la commande et l'apparition d'un message de "type de lecteur de densité non valide".

Les densités prises en charge sont les suivantes :

`4mm` (cartouche 4 mm)

`8mm` (cartouche 8 mm)

`dlt` (cartouche DLT)

`hcart` (cartouche demi-pouce)

`qscsi` (cartouche quart de pouce)

`-erase [-l]`

Cette option est utilisée pour effacer les médias. L'effacement court est la valeur par défaut. Si l'option -l est spécifiée, un effacement lent du média est effectué. Une opération d'effacement lent peut prendre un bon moment selon le type de lecteur.

`-host` *`serveur_médias`*

La variable *media_server* est l'hôte auquel est lié le lecteur. Ce lecteur est celui utilisé pour monter les médias. Par défaut, si cette option n'est pas utilisée, la commande s'exécute sur le système local.

`-m` *`id_média`*

Option requise qui spécifie l'ID du média externe qui est écrit sur l'étiquette de la bande en tant qu'ID de média. Vous pouvez entrer l'ID de média en majuscules ou en minuscules. Il sera toujours convertit en majuscules en interne. L'ID de média doit comporter un maximum de six caractères alphanumériques.

`-n` *`nom_lecteur`*

Affecte sans réserve le lecteur autonome que *drive_name* spécifie. Le lecteur doit contenir des médias et doit être prêt. En utilisant cette option, l'affectation manuelle d'opérateur ne sera pas requise. Le nom du lecteur peut être obtenu dans la configuration de Media Manager.

`-o`

Remplace sans réserve l'ID du média sélectionné. Si cette option n'est pas spécifiée, `bplabel` demande l'autorisation de remplacer le média qui respecte l'une des conditions suivantes :

Contient un en-tête de média NetBackup.

Est un média de sauvegarde du catalogue NetBackup.

Est au format TAR, CPIO, DBR, AOS/VS ou ANSI.

`-p` *`nom_pool_volumes`*

Cette option est requise si l'ID de média est défini dans la base de données Enterprise Media Manager, mais ne l'est pas dans le pool de volumes NetBackup.

volume_pool_name doit spécifier le pool correct.

`-priority` *`nombre`*

Spécifie une nouvelle priorité (*nombre*) de travail d'étiquetage remplaçant la priorité de travail par défaut.

`-u` *`numéro_périphérique`*

Affecte sans réserve le lecteur autonome que *device_number* spécifie. Le lecteur doit contenir des médias et doit être prêt. En utilisant cette option, l'affectation manuelle d'opérateur ne sera pas requise. Le numéro du lecteur peut être obtenu dans la configuration de Media Manager.

REMARQUES

Il est possible pour `tpconfig -d`, `tpconfig -l`, et `vmoprcmd` de tronquer des noms de lecteurs longs. Utilisez `tpconfig-dl` pour obtenir le nom de lecteur entier.

EXEMPLES

Exemple 1 - Étiqueter un média de cartouche DLT `dlt001`

```
bplabel -m dlt001 -d dlt
```

Exemple 2 - Effacer le média de cartouche DLT avec l'étiquette `dlt102`

```
bplabel -m dlt102 -d dlt -erase
```

VOIR AUSSI

Se reporter à ltid à la page 568.

bplist

`bplist` – répertorie les fichiers sauvegardés et archivés sur tous les hôtes NetBackup

Synopsis

bplist [-A | -B] [-C *client*] [-S *master_server*] [-k *policy*] [-t *policy_type*] [-F] [-R [*n*]] [-b | -c | -u] [-l] [-r] [-flops *options*] [-Listseconds] [-T] [-Translateownership] [-unix_files] [-nt_files] [-s *date*] [-e *date*] [-I] [-PI] [-keyword *keyword_phrase*] [*filename*] [-Listpolicy] [-nboptimized | -nbnormal]

Sur les systèmes UNIX, le chemin d'accès à cette commande est /usr/openv/netbackup/bin/.

Sur les systèmes Windows, le chemin de répertoire vers cette commande est *install_path*\NetBackup\bin\

DESCRIPTION

La commande `bplist` affiche une liste de fichiers précédemment archivés ou sauvegardés selon les options spécifiées. Vous pouvez choisir le fichier ou le répertoire et la période que vous voulez que la liste couvre. Des répertoires peuvent être périodiquement affichés à une profondeur spécifiée. `bplist` affiche uniquement les fichiers auxquels vous avez un accès de lecture. La commande ne donne la liste des fichiers que lorsque c'est le compte administrateur qui effectue la sauvegarde utilisateur.

Vous devez posséder ou avoir un accès en lecture aux répertoires des chemins d'accès au fichier. Vous pouvez lister les fichiers qui ont été sauvegardés ou archivés par le client seulement si l'administrateur de NetBackup vous a validés dans ce sens.

Si vous créez le répertoire suivant avec l'accès en écriture publique, `bplist` crée un fichier journal de débogage dans ce répertoire que vous pouvez utiliser pour le dépannage :

Systèmes UNIX : `usr/openv/netbackup/logs/bplist/`

Systèmes Windows : *install_path*\NetBackup\logs\bplist\

OPTIONS

`-A | -B`

Spécifie la production de listes à partir des archives (`-A`) ou des sauvegardes (`-B`). Par défaut, la valeur est `-B`.

`-b | -c | -u`

Spécifie une autre valeur date-heure à utiliser pour l'impression avec l'option `-l` :

`-b` affiche la date et l'heure de sauvegarde de chaque fichier.

`-c` affiche la date et l'heure de la dernière modification d'inode (systèmes UNIX) ou la date et l'heure de création (systèmes Windows) pour chaque fichier.

`-u` affiche la date et l'heure du dernier accès à chaque fichier.

Le paramètre par défaut est d'afficher l'heure de la dernière modification de chaque fichier.

`-C` *`client`*

Spécifie un nom de client à utiliser pour trouver des sauvegardes ou des archives à répertorier. Ce nom doit être le même que celui de la configuration NetBackup. Par défaut, il s'agit du nom du client en cours.

`-F`

Spécifie que dans la sortie de la liste, les liens symboliques (qui s'appliquent uniquement aux clients UNIX) se terminent avec un caractère de fin @ et les fichiers exécutables avec un caractère de fin *.

`filename`

Nomme le fichier ou le répertoire à lister. Tous les fichiers ou répertoires spécifiés doivent s'afficher à la fin, à la suite de toutes les autres options. Si vous ne spécifiez pas de chemin d'accès, le répertoire de travail actuel est celui utilisé par défaut.

Pour les systèmes d'exploitation Windows, utilisez une majuscule pour la lettre du lecteur. Par exemple :

```
C:\NetBackup\log1
```

Pour les répertoires, si vous n'utilisez pas l'option `-R`, incluez le séparateur à la fin du chemin d'accès comme suit :

Systèmes d'exploitation UNIX : `bplist -l "/home/user1/*"`

Systèmes Windows : `bplist -l "D:\WS_FTP.LOG\*"`

Si vous utilisez le métacaractère d'astérisque (*), utilisez les guillemets autour du nom de fichier pour que la commande fonctionne correctement.

`-flops` *`options`*

Répertorie les fichiers NetBackup.

`-I`

Spécifie une recherche qui n'est pas sensible à la casse. La casse n'est pas tenue en compte pour la comparaison de noms (par exemple, Cat est identique à cat).

`-k` *`politique`*

Nomme la politique à rechercher pour créer la liste. Si ce paramètre n'est pas spécifié, toutes les politiques sont recherchées.

`-keyword` *`keyword_phrase`*

Spécifie une expression de mot-clé utilisée par NetBackup lors de la recherche de sauvegardes ou d'archives permettant de restaurer des fichiers. L'expression doit correspondre à celle associée précédemment à la sauvegarde ou à l'archive par l'option `-k` de la commande `bpbackup` ou `bparchive`.

Vous pouvez utiliser cette option à la place des autres options de restauration ou associez-la à ces dernières. Cela permet de restaurer plus facilement les sauvegardes et les archives. Utilisez les métacaractères suivants pour simplifier la mise en correspondance des mots-clés ou des parties de mots-clés dans l'expression :

* correspond à n'importe quelle chaîne de caractères.

`?` correspond à tout caractère unique.

[ ] correspond à l'une des séquences de caractères spécifiée entre crochets.

[-] correspond à une plage de caractères, séparée par un tiret "-".

La longueur maximale de l'expression de mot-clé est de 128 caractères. Tous les caractères imprimables sont acceptés, y compris l'espace (" ") et le point (".").

L'expression doit être entourée par des guillemets ("...") ou par des apostrophes (‘…’).

La chaîne NULL (vide) représente l'expression de mot-clé par défaut.

Remarque : L'expression de mot-clé est ignorée lorsque vous utilisez les types de politique suivants : DB2, Informix-On-BAR, Oracle, SAP, MS-SQL-Server, Sybase.

`-l`

Sur les systèmes Windows, `-l` affiche les détails de fichier.

Sur les systèmes UNIX, `-l` liste les détails de fichier suivants au format long : mode, propriétaire, groupe, taille en octets et heure de la dernière modification de chaque fichier (consultez la section d'exemples). La liste affiche le mode de chaque fichier sous forme de dix caractères représentant les autorisations de fichier UNIX standard. Le premier caractère est l'un des caractères suivants :

`d` (spécifie un répertoire)

`l` (spécifie un lien)

`m` (spécifie un fichier qui a été migré par Veritas Storage Migrator pour UNIX ou Veritas Data Lifecycle Manager)

`-` (spécifie un fichier)

Les neuf caractères suivants affichent les trois jeux d'autorisations. Le premier jeu affiche les autorisations du propriétaire, le jeu suivant affiche les autorisations du groupe d'utilisateurs et le dernier jeu affiche les autorisations pour tous les autres utilisateurs. Chacun jeu spécifie les trois autorisations, de lecture, d'écriture et d'exécution, suivantes :

`r` = le fichier est accessible en lecture

`w` = le fichier est accessible en écriture

`x` = le fichier est exécutable

`-` = l'autorisation indiquée n'est pas accordée

`-Listpolicy`

Inclut le nom de type de planification et le nom de la politique dans la sortie de commande.

`-Listseconds`

Spécifie que l'horodatage en secondes soit utilisé lorsque l'option `-l` est utilisée.

`-nboptimized`

Spécifie le filtre de commande de sortie afin d'afficher uniquement les images Windows sauvegardées avec l'indicateur optimisé pour la déduplication Windows.

`-nbnormal`

Spécifie le filtre de commande de sortie afin d'afficher uniquement les images Windows non sauvegardées avec l'indicateur optimisé pour la déduplication Windows.

`-nt_files`

Liste les fichiers et les répertoires au format Windows. Cette option s'applique uniquement aux systèmes Windows. Par exemple : `C:\users\test`

`-PI`

Spécifie une recherche indépendante du chemin d'accès, ainsi NetBackup recherche un fichier ou un répertoire spécifié sans prendre en compte le chemin d'accès. Par exemple, un fichier portant le nom `test` est présent dans les trois répertoires suivants. La recherche du mot `test` trouve les trois instances du fichier :

Systèmes UNIX :

```
/tmp/junk/test
/abc/123/xxx/test
/abc/123/xxx/yyy/zzz/test
```

Systèmes Windows :

```
\tmp\junk\test
\abc\123\xxx\test
\abc\123\xxx\yyy\zzz\test
```

`-r`

Sur les systèmes Windows, `-r` liste les images du disque qui ont été sauvegardées. Par défaut, les systèmes de fichiers sont répertoriés.

Sur les systèmes UNIX, `-r` liste les partitions brutes sauvegardées. Par défaut, les systèmes de fichiers sont répertoriés.

`-R [n]`

Liste périodiquement les sous-répertoires qui sont détectés à une profondeur de *n*. La valeur *n* par défaut est 999.

`-s date, -e date`

Spécifie la date de début (`-s`) et la date de fin (`-e`) de la liste.

`-s` spécifie une date et une heure de début pour les listes. La liste générée affiche uniquement les images se trouvant dans les sauvegardes ou les archivages survenues aux date et heure spécifiées ou ultérieurement.

Le format requis des valeurs de date et d'heure des commandes NetBackup dépend des paramètres régionaux. Le fichier `/user/openv/msg/.conf` (UNIX) et le fichier *install_path*`\VERITAS\msg\LC.CONF` (Windows) contiennent des informations telles que le format de date et d'heure pour tous les paramètres régionaux pris en charge. Les fichiers contiennent des instructions spécifiques concernant l'ajout et la modification de la liste des paramètres régionaux et des formats pris en charge.

Pour plus d'informations sur les paramètres régionaux de votre système, consultez la rubrique "À propos de la spécification des paramètres régionaux de l'installation NetBackup" du *Guide de l'administrateur NetBackup, volume II*.

La plage des dates valides s'étale entre le 01/01/1970 0:00:00 et le 19/01/2038 3:14:07. Le paramètre par défaut correspond à la date en cours moins six mois.

La commande `-e` spécifie une date et une heure de fin pour la création de listes. La liste générée affiche uniquement les fichiers provenant des sauvegardes ou des archivages survenues aux date et heure spécifiées ou précédemment. Utilisez le même format pour la date et l'heure de début. Par défaut, il s'agit de la date et de l'heure en cours.

`-S` *`serveur_maître`*

Systèmes d'exploitation UNIX : `-s` spécifie le nom du serveur NetBackup. Le paramètre par défaut est la première entrée de serveur (`SERVER`) trouvée dans le fichier `/usr/openv/netbackup/bp.conf`.

Systèmes Windows : `-s` spécifie le nom du serveur NetBackup. La valeur par défaut correspond au serveur spécifié en tant que serveur en cours dans l'onglet Serveurs de la boîte de dialogue Spécifier les ordinateurs NetBackup. Pour afficher cette boîte de dialogue, démarrez l'interface Sauvegarde, archivage et restauration sur le client. Cliquez ensuite sur Spécifier les ordinateurs NetBackup dans le menu Fichier.

`-t` *`type_politique`*

Spécifie l'un des numéros suivants selon le type de politique. La valeur par défaut est 0 (zéro) pour tous les clients, sauf pour les clients Windows, pour qui le paramètre par défaut est 13.

`0` = Standard

`4` = Oracle

`6` = Informix ON-BAR

`7` = Sybase

`8` = Microsoft SharePoint

`11` = DataTools-SQL-BackTrack

`13` = MS-Windows

`15` = Microsoft SQL Server

`16` = MS-Exchange-Server

`17` = SAP

18 = DB2

19 = NDMP

20 = FlashBackup

21 = Split-Mirror

25 = Lotus Notes

29 = FlashBackup-Windows

35 = NBU-Catalog

39 = Enterprise-Vault

40 = VMware

41 = Hyper-V

44= BigData

-T

Liste les répertoires dans les sauvegardes d'images réelles. Par défaut, les sauvegardes d'images non réelles sont listées.

Remarque : Les informations de récupération d'image réelle (TIR) n'apparaissent pas pour des sauvegardes complètes synthétiques, même si ces informations sont utilisées pour des sauvegardes complètes synthétiques.

-Translateownership

Sur les systèmes Linux pour les sauvegardes Linux VMware uniquement : traduit l'ID d'utilisateur (UID) et l'ID de groupe (GID) de la personne détenant les fichiers vers le nom d'utilisateur et le nom de groupe. Par défaut pour les sauvegardes Linux VMware, bplist affiche l'UID et le GID.

Le client sur lequel vous exécutez la commande bplist et l'option -Translateownership doit être le même que le client que vous spécifiez avec l'option -C.

Sur les systèmes d'exploitation autres que Linux, cette option est sans effet.

-unix_files

Liste les fichiers et les répertoires au format UNIX. Cette option s'applique seulement à UNIX. Par exemple : /C/users/test

EXEMPLES

Exemple 1 - Liste récursive au format long des fichiers sauvegardés dans `/home/usr1` (UNIX) ou `D:\WS _RTP.LOG` (Windows).

Pour les systèmes d'exploitation UNIX :

```
# bplist -l -R /home/usr1
 lrwxrwxrwx  usr1;usr@  eng;None  0   Apr 28 12:25 /home/usr1/dirlink
 drwxr-xr-x  usr1;usr@  eng;None  0   Apr 04 07:48 /home/usr1/testdir
 drwxr-x---  usr1;usr@  eng;None  0   Apr 04 07:49 /home/usr1/dir
 -rwxr-----  usr1;usr@  eng;None 1002 Apr 02 09:59 /home/usr1/dir/file
 lrwxrwxrwx  usr1;usr@  eng;None  0   Apr 04 07:49 /home/usr1/dir/link
```

Sur les systèmes Windows :

```
# bplist -l -R D:\WS_FTP.LOG
    -rwx------  bjm;usr@    bjm;None  64  Oct 10  2012 D:\WS_FTP.LOG
    -rwx------  bjm;usr@    bjm;None  64  Oct 10  2012 D:\WS_FTP.LOG
    -rwx------  bjm;usr@    bjm;None  64  Oct 10  2012 D:\WS_FTP.LOG
```

Exemple 2 - Liste des fichiers sauvegardés et associés à l'ensemble ou une partie de l'expression de mot clé `"MyHomeDirectory"`.

```
UNIX: # bplist -keyword "*MyHomeDirectory*" -l /home/kwc/

Windows: # bplist -keyword "*MyHomeDirectory*" -l C:\home\kwc\
```

Exemple 3 - Liste des fichiers archivés et associés à l'ensemble ou une partie de l'expression de mot clé `"MyHomeDirectory"`.

```
UNIX: # bplist -A -keyword "*MyHomeDirectory*" -l /home/kwc/

Windows: # bplist -A -keyword "*MyHomeDirectory*" -l C:\home\kwc\
```

Exemple 4 - Liste récursive et détaillée de la sortie de `bplist` sur un serveur maître Windows depuis un client Windows. Entrez la commande suivante pour lister les fichiers sauvegardés sur le lecteur D du slater de client Windows et associés à l'ensemble ou une partie du mot-clé `"Win NT"` :

```
# bplist -keyword "*Win NT*" -C slater -R -l C:\client_data_2

drwx------ root;usr@ root;None  0 Aug 28 17 C:\client_data_2\
-rwx------ root;usr@ root;None 40 Aug 05 24 C:\client_data_2\ewr.txt
drwx------ root;usr@ root;None  0 Aug 28 17 C:\client_data_2\
-rwx------ root;usr@ root;None 40 Aug 05 24 C:\client_data_2\ewr.txt
```

La colonne d'utilisateur (`racine; usr@`) pour les images de Windows affiche l'utilisateur qui a sauvegardé le fichier et le domaine owner@domain, séparés par un point-virgule. La colonne de groupe (`racine;Aucun`) pour les images de Windows est le groupe qui a sauvegardé le fichier et le domaine group@domain, séparés par un point-virgule.

Exemple 5 - Répertorier les fichiers d'une sauvegarde Linux VMware et traduire l'UID et le GID vers le nom d'utilisateur et le nom de groupe :

```
# bplist -Translateownership -S host0.example.com
-C client0.example.com -R 1 -l -t 40 -E -unix_files -b /user1_home

drwxr-xr-x user1   grp   0 Sep 09 10:39 /user1_home/
drwxr-xr-x user1   grp   0 Sep 09 10:39 /user1_home/user_data/
drwxr-xr-x root    root  0 Sep 09 10:39 /user1_home/root_data/
drwxr-xrwx root    root  0 Sep 09 10:39 /user1_home/root_data_write/
drwxr-xr-x root    root  0 Sep 09 10:39 /user1_home/root_data.orig/
drwxr-xr-x user1   grp   0 Sep 09 10:39 /user1_home/444.txt/
```

FICHIERS

Systèmes UNIX : `/usr/openv/netbackup/logs/bplist/log.`*`jjmmaaa`*

Systèmes Windows : *`install_path`*`\NetBackup\logs\bplist\*.log`

VOIR AUSSI

Se reporter à bp à la page 56.

Se reporter à bparchive à la page 58.

Se reporter à bpbackup à la page 64.

Se reporter à bprestore à la page 400.

bpmedia

`bpmedia` – Figer, libérer, suspendre, réactiver des médias de NetBackup

Synopsis

bpmedia -freeze | -unfreeze | -suspend | -unsuspend -m *id_média* [-h *hôte*] [-v]

bpmedia -movedb -m *id_média* -newserver *nom_nouveau_serveur* [-newsvr_group *nom_groupe*] [-oldserver *nom_ancien_serveur*] [-v]

bpmedia -movedb -allvolumes -newserver *nom_nouveau_serveur* -oldserver *nom_ancien_serveur* [-v]

Sur les systèmes UNIX, le chemin d'accès à cette commande est /usr/openv/netbackup/bin/admincmd/

Sur les systèmes Windows, le chemin d'accès à cette commande est *chemin_d'accès*\NetBackup\bin\admincmd\

DESCRIPTION

La commande `bpmedia` vous permet d'effectuer les actions suivantes :

- Figer, libérer, suspendre, réactiver les médias bande de NetBackup. C'est-à-dire, elle autorise ou rejette l'acheminement de futures sauvegardes ou archives vers les médias. Cette commande s'applique uniquement aux médias que Media Manager gère.
- Déplacer une entrée de catalogue de médias d'un serveur à l'autre dans un maître et un cluster de serveur de médias.
- Déplacer la propriété de média bande vers un serveur de médias différent. Elle modifie toute la base de données de médias et les enregistrements d'image référencées au nom du serveur (`ancien nom de serveur`) pour référencer un autre nom du serveur (`nouveau nom de serveur`).

Remarque : Sous certaines conditions d'erreur médias ou matérielles, NetBackup interrompt ou fige automatiquement des médias. Si cette action se produit, la raison est enregistrée dans le rapport de problèmes de NetBackup. S'il y a lieu, vous pouvez utiliser les options libérer ou réactiver (`bpmedia -unfreeze` ou `-unsuspend`) pour renverser cette action.

Tout utilisateur disposant des autorisations nécessaires peut exécuter cette commande. Pour plus d'informations sur l'autorisation NetBackup, consultez le *Guide de sécurité et de chiffrement NetBackup*.

OPTIONS

`-freeze`

Fige l'ID de média spécifié. Lorsqu'un ID de média NetBackup est figé, NetBackup ne dirige pas de sauvegarde ni d'archive vers le média. Les images n'ayant pas expirées sur le média restent disponibles pour des restaurations. NetBackup ne supprime jamais un ID de média figé du catalogue de médias NetBackup. De même, l'affectation de l'ID de média figé au pool de volumes NetBackup n'est pas annulée quand il expire.

`-unfreeze`

Libère l'ID de média spécifié. Cette option inverse l'action de l'option `freeze` et permet à nouveau l'utilisation du média pour des sauvegardes ou des archivages s'il n'a pas expiré. Si un média est expiré quand il est libéré, son affectation au pool de volumes NetBackup est immédiatement annulée.

`-suspend`

Interrompt l'ID de média spécifié. L'action est identique à `freeze`, excepté lors de l'expiration de l'ID du média : son affectation au pool de volumes NetBackup est immédiatement annulée.

`-unsuspend`

Annule l'interruption de l'ID de média spécifié. Cette option inverse l'action de l'option `suspend` et permet à nouveau l'utilisation du média pour des sauvegardes ou des archivages s'il n'a pas expiré.

`-movedb -newserver` *`nom_nouveau_serveur`* `[-newsvr_group` *`nom_groupe`*`] [-oldserver` *`nom_ancien_serveur`*`]`

Remarque : Vous ne pouvez pas utiliser l'option `-movedb` avec le serveur NetBackup.

Déplace une entrée de catalogue de médias d'un serveur à l'autre dans cluster de serveurs maîtres et de médias. Cette commande déplace l'entrée de catalogue de médias pour l'ID de média spécifié de *oldservername* vers *newservername*. Elle met à jour le catalogue d'images NetBackup pour refléter le déplacement de l'ID de média. Vous pouvez supposer qu'après le déplacement, *newservername* a accès au média.

`-newserver` *`newservername`* spécifie le nom de l'hôte vers lequel l'entrée est déplacée.

`-newsrv_group` *`groupname`* spécifie le nom du nouveau groupe de serveurs qui doit posséder le média.

`-oldserver` *nom_ancien_serveur* spécifie le nom de l'hôte dans lequel l'entrée de catalogue à déplacer se trouve actuellement. Si vous ne spécifiez pas *oldservername*, le système où la commande est exécutée est considéré comme étant l'ancien serveur.

L'option `-movedb` s'avère la plus utile dans les configurations suivantes : Un maître et ses serveurs de médias partagent une bandothèque et ont accès à tous les médias du robot. Tous les serveurs NetBackup doivent au moins utiliser la même base de données Enterprise Media Manager. Avec cette base de données commune, les médias peuvent être déplacés d'une bandothèque à l'autre sans perdre leurs attributs ni leur état d'affectation.

`-movedb -allvolumes -newserver` *`newservername`* `-oldserver` *`oldservername`*

Déplace tous les médias qui sont attribués à un serveur de médias (*oldservername*) à un autre serveur de médias (*newservername*). Cette opération se produit sur la base de données EMM et modifie l'option `lastwritehost` des médias sur *newservername*. Ce qui suit est vrai pour le média qui appartient à un groupe de partage : si `lastwritehost` était défini sur *oldservername*, *newservername* doit appartenir au groupe de partage et `lastwritehost` devient *newservername*.

Si la première étape réussit, l'option modifie le nom du serveur de médias pour tous les fragments dans la base de données d'images de l'*oldservername* à *newservername*. Cette action peut prendre un bon moment, car la commande doit parcourir la base de données d'images entière.

Remarque : Vous ne pouvez pas utiliser l'option `-movedb` avec le serveur NetBackup.

`-m` *`media_id`*

Spécifie l'ID de média qui requiert l'action. L'ID du média doit comporter au maximum 6 caractères et doit se trouver dans le catalogue de médias NetBackup.

`-h` *`hôte`*

Spécifie le nom d'hôte du serveur où le catalogue de médias réside. Cette option est requise seulement si le volume n'était pas écrit sur le serveur où vous exécutez la commande `bpmedia`. Dans ce cas, l'ID de média se trouve

dans le catalogue de médias NetBackup sur l'autre serveur. Vous devez spécifier le nom de ce serveur sur la commande `bpmedia`.

Par exemple, supposons que votre serveur maître porte le nom Whale et votre serveur de médias le nom Eel. Vous exécutez la commande `bpmedia` suivante sur Whale pour interrompre l'ID du média BU0001 qui se trouve dans le catalogue de médias sur Eel :

```
bpmedia -suspend -m BU0001 -h eel
```

Utilisez le rapport Liste des médias NetBackup pour déterminer l'hôte qui possède le volume dans son catalogue de médias.

`-v`

Sélectionne le mode détaillé. Cette option est utile uniquement lorsque NetBackup est exécuté avec la fonction de journal de débogage (à savoir : lorsque le répertoire suivant est présent) :

Systèmes UNIX :

```
/usr/openv/netbackup/logs/admin
```

Systèmes Windows :

```
install_path\NetBackup\logs\admin
```

EXEMPLE

Supposons que le serveur maître soit HOSTM, avec HOSTS1 et HOSTS2 comme serveurs de médias. Elle déplace l'entrée du catalogue de médias pour l'ID de média DLT001 de HOSTS1 à HOSTS2 et met à jour le catalogue d'images NetBackup : La commande suivante est exécutée sur le serveur maître `HOSTM`.

```
# bpmedia -movedb -m DLT001 -newserver HOSTS2 -oldserver HOSTS1
```

FICHIERS

Systèmes UNIX :

```
/usr/openv/netbackup/logs/admin/*
/usr/openv/netbackup/db/media/*
```

Systèmes Windows :

install_path\NetBackup\logs\admin*.log
install_path\NetBackup\db\media*.log

bpmedialist

`bpmedialist` – afficher l'état de média bande NetBackup

Synopsis

bpmedialist [-mlist] [-U | -l | -L] [-m *ID_média*] [-rl *niveau_conservation*] [-d *densité*] [-p *nom_pool*] [-json] [-h *nom_hôte* | -M *serveur_maître*,...] [-owner *nom_hôte* | *nom_groupe*] [-v]

bpmedialist -summary [-U | -L] [-brief] [-p *nom_pool*] [-h *nom_hôte* | -M *serveur_maître*,...] [-owner *nom_hôte* | *nom_groupe*] [-v]

bpmedialist -mcontents -m *id_média* [-U | -l | -L] [-d *densité*] [-h *nom_hôte* | -M *serveur_maître*,...] [-owner *nom_hôte* | *nom_groupe*] [-v] [-priority *nombre*]

bpmedialist -rt *robot_type* -rn *robot_number* [-d *density*] [-U | -l] [-h *host_name* | -M *master_server*] [-v]

Sur les systèmes UNIX, le chemin d'accès à cette commande est /usr/openv/netbackup/bin/admincmd/

Sur les systèmes Windows, le chemin d'accès à cette commande est *chemin_d'accès*\NetBackup\bin\admincmd\

DESCRIPTION

`bpmedialist` interroge un ou plusieurs catalogues de médias NetBackup et produit un rapport sur l'état des médias de NetBackup. Les utilisateurs autorisés peuvent exécuter cette commande.

Pour plus d'informations sur l'autorisation NetBackup, consultez le *Guide de sécurité et de chiffrement NetBackup*.

`bpmedialist` produit un des trois rapports : Le rapport de la liste de médias, le rapport synthétique de médias, le rapport de contenu du média.

Rapport de liste de médias

Le rapport de liste de médias (`-mlist`) fournit des informations sur un seul volume ou tous les volumes dans le catalogue de médias de NetBackup. Ce rapport ne s'applique pas aux unités de stockage sur disque. Les listes de rapport, pour chaque

volume dans le rapport, l'ID du média du volume, le serveur de médias et d'autres attributs, ce qui est le type de rapport par défaut.

Si l'option `-U` est utilisée (valeur par défaut), le champ d'état apparaît en anglais. Avec l'option `-L`, l'état apparaît comme un nombre entier hexadécimal. L'interprétation des chiffres est donnée ici. Chacun de ces indicateurs ou tous peuvent être définis. Les paramètres autres que ceux qui sont listés ici correspondent aux états non rapportés.

>= le média 0x2000 contient quelques images chiffrées.

>= 0x800 Cette bande est WORM (Écrire une fois, lire beaucoup).

>= 0x400 utilisé pour des restaurations de serveur alternatives.

>= 0x200 Multiplexage est VRAI.

>= 0x080 Importé est VRAI.

>= les niveaux de conservation 0x040 multiples sont VRAIS.

Pour déterminer l'interprétation du caractère numérique de poids faible, comparez le caractère numérique aux valeurs suivantes dans la commande.

>= 0x008 l'état est plein.

>= 0x004 ceci est un état non rapporté.

>= 0x002 l'état est Interrompu.

== 0x001 l'état est figé.

== 0x000 l'état est actif.

L'état signalé est l'état du caractère numérique de poids faible combiné avec l'état des caractères numériques de poids important. Par exemple, pour une valeur d'état de 0x040, l'ID du média est actif et les niveaux de conservation multiples sont en vigueur.

L'option `-l` produit un rapport en mode court. Chaque ID du média occupe une ligne du rapport. Les champs sur cette ligne sont listés plus tard dans cette description.

Tous les champs suivants qui ne sont pas documentés dans cette section sont réservés pour l'usage interne de NetBackup :

- `ID de média`
- `ID de partenaire`
- `version`
- `densité`
- `temps assigné`

- `dernier enregistrement`
- `période d'expiration`
- `dernière lecture`
- `Koctets`
- `nimages`
- `vimages` (images n'ayant pas expirée)
- `Niveau de conservation`
- `pool de volumes`
- `Nombre de restaurations`
- `état` (décrit précédemment)
- `hsize`
- `ssize`
- `l_offset`
- `réservé`
- `psize`
- `réservé`
- quatre champs réservés

Rapport synthétique de médias

Les statistiques du rapport synthétique de médias (par le serveur) pour le média actif et inactif sont groupées selon la date d'expiration. Le rapport indique la date d'échéance pour les médias et le nombre de médias à chaque niveau de conservation ainsi que l'état de chaque identifiant de médias

Rapport de contenu du média

Les listes du rapport de contenu du média donne la liste du contenu des médias lue directement par le média. Ce rapport liste les ID de sauvegarde pour un seul identifiant. Il ne donne pas la liste de chaque fichier individuel. Ce rapport ne s'applique pas aux unités de stockage sur disque. Notez que l'unité de stockage peut rester en service pendant quelque temps après l'interruption si ce qui suit se produit : Vous essayez d'abandonner la commande en entrant `ctl-c` et les médias demandés ne sont ni montés ou ni placés. Chaque entrée dans le rapport apparaît tandis qu'est lue la zone de l'unité de stockage.

Le format `-l` du rapport de contenu du média produit une ligne pour chaque ID de sauvegarde et contient les champs suivants.

Pour plus de détails, consultez la section sur le rapport de contenu de média du *Guide de l'administrateur NetBackup, volume II*.

Chaque champ qui n'est pas documenté dans cette section est réservé à l'usage interne de NetBackup.

- Version (1 dénote une image de sauvegarde de DB, 2 dénote une image de sauvegarde normale)
- ID de sauvegarde
- Heure de création
- Heure d'expiration
- Niveau de conservation
- Numéro de fragment
- Numéro de fichier
- Taille de bloc (en octets)
- Etat
- media_id
- Taille
- Réservé
- data_start
- Réservé
- client_type *
- copy_num *
- sched_type *
- Indicateurs *
- opt_extra
- mpx_headers
- res1
- Nom de politique
- Etiquette de planification *

* Ces champs sont significatifs seulement si la version est 2.

OPTIONS

Options du type de rapport

`bpmedialist` produit un des quatre types de rapports. Une option sur la ligne de commande détermine le type de rapport qui est produit. Les options de rapport-type sont les suivantes :

`-mlist`
: Produit un rapport Liste des médias (le type par défaut de rapport).

`-summary`
: Produit un rapport synthétique de médias.

`-mcontents`
: Produit un rapport de contenu du média.

Le rapport `bpmedialist` peut apparaître dans un format parmi plusieurs. Les options de format de rapport sont comme suit :

`-brief`
: Produit un rapport succinct. Cette option est disponible uniquement pour le rapport synthétique de médias. Le rapport par défaut est complet et inclut une liste des médias actifs et inactifs qui rendent compte de chaque état d'ID de média dans ces catégories.

`-U`
: Rapports en mode utilisateur (le mode de rapport par défaut). Le rapport inclut une bannière qui liste les titres de colonne. Le style de rapport est descriptif, plutôt que laconique.

`-L`
: Rapports au format long. Ce format produit le rapport avec les informations les plus complètes. Par exemple, pour le rapport de Liste des médias, le rapport répertorie chaque attribut d'ID du média sous forme d'une série de paires *`keyword = value`*, un attribut par la ligne. Une valeur peut être exprimée sous forme numérique ou descriptive.

`-l`
: Rapports au format court. Ce format produit un rapport bref. Cette option sert aux scripts ou programmes qui transforment le contenu des listes en un rapport formaté.

Les options suivantes sont également utilisées par `bpmedialist` :

`-d` *`densité`*

Rapports sur des médias de ce type de densité. Si le type de robot est spécifié sur la ligne de commande, la valeur pour la densité devrait être compatible avec le type de robot. Les types de densité disponibles sont :

`4mm` - cartouche 4 mm

`8mm` - cartouche 8 mm

`dlt` - cartouche DLT

`qscsi` - cartouche de quart de pouce

Remarque : Les densités suivantes sont prises en charge seulement sur des serveurs NetBackup Enterprise.

`dlt2` - cartouche DLT 2

`dlt3` - cartouche DLT 3

`dtf` - cartouche DTF

`hcart` - cartouche demi-pouce

`hcart2` - cartouche demi-pouce 2

`hcart3` - cartouche demi-pouce 3

`-h` *`nom_hôte`*

Le nom d'un hôte qui contient les médias à signaler. Utilisez `-h` au lieu de `-M` pour collecter la liste du contenu des médias expirés.

Les enregistrements d'extrait pour des médias des hôtes NDMP, utilisez le nom d'hôte NDMP, pas NetBackup pour le nom d'hôte de Serveur NDMP. Le nom d'hôte NCMP est défini dans l'unité de stockage NDMP ou EMM en tant que serveur NDMP (ou alias EMM associé) associé à ce domaine de serveur maître.

`-json`

Imprime la sortie au format `json` (JavaScript Object Notation) sur une seule ligne.

`-m` *`id_média`*

Rapports sur cet ID du média seulement. Cette option est requise pour le rapport de contenu du média.

Pour le rapport de Liste des médias, cette option est facultative, l'état par défaut est que tous les ID de média sont inclus dans ce rapport. L'ID du média peut être fourni en majuscule ou minuscules. L'ID du média doit comporter six

caractères ou moins, et doit être dans le catalogue de médias de NetBackup (c'est-à-dire, attribué depuis le pool de volumes de NetBackup).

`-owner` *`nom_hôte | nom_groupe`*

Spécifie le propriétaire de la liste de médias. Le propriétaire peut être un hôte ou un groupe de serveurs.

Remarque : Le serveur NetBackup a seulement un serveur (le maître), donc, utilisez le nom de ce serveur comme *nom_hôte*.

---

host_name est le nom d'un hôte ou la chaîne de caractères `ALL`. Si *host_name* est le nom d'un hôte, la requête va au catalogue de médias qui réside sur le host_name du système. Pour les options `-mcontents` Option -, cette option peut apparaître une fois. Pour les options `-mlist` et `-summary`, cette option peut apparaître plus d'une fois. Le paramètre par défaut est tous les serveurs de l'ensemble d'unités de stockage pour le support amovible.

Le host_name du système doit permettre l'accès par le système en exécutant `bpmedialist`. *host_name* peut être un serveur de médias pour un serveur maître autre que le serveur maître local. Le paramètre par défaut est le serveur maître du cluster local.

Pour un serveur de médias pour un serveur maître autre que le serveur maître local, si une requête de `bpmedialist` est faite à l'aide de `-h` *`the_media_server`*. Une requête équivalente de `bpmedialist` utilise `-M` *`the_media_servers_master`*, le `bpmedialist` utilisant `-h` peut se terminer plus rapidement. Cette différence de temps de réponse peut être significative dans la situation suivante : Le serveur maître auquel `-M` s'adresse se trouve à distance et le serveur de médias auquel `-h` s'adresse est local.

Si host_name est `ALL`, la requête va au serveur maître local et à ses serveurs de médias.

group_name spécifie le nom d'un groupe de serveurs ou de la chaîne de caractères `ALL`. Si *group_name* est le nom d'un groupe de serveurs, la requête renvoie les médias que le groupe de serveurs possède. Si group_name est `ALL`, la requête renvoie les médias que tous les groupes de serveurs possèdent.

`-M` *`serveur_maître,...`*

Liste des autres serveurs maîtres. Cette liste de noms d'hôtes est délimitée par virgules. Si cette option est présente, chaque serveur maître dans la liste exécute la commande de `bpmedialist`. En cas d'erreur sur un serveur maître quelconque, le processus s'interrompt sur ce serveur.

Le rapport est le composé des informations que tous les serveurs maîtres de cette liste renvoient. `bpmedialist` questionne chacun de ces serveurs maîtres. Chaque serveur maître dans la liste doit permettre l'accès par le système qui émet la commande `bpmedialist`.

Pour `-mcontents` (rapport de contenu du média) seulement, le serveur maître renvoie les informations sur le média des catalogues de médias. Ces informations sur le média sont pour le serveur maître et ses serveurs de médias (excepté le serveur NetBackup, qui ne prend pas en charge des serveurs de médias distants). Par exemple, si un ID du média existe sur un serveur de médias d'un des serveurs maîtres dans la liste de `-M`, ce qui suit se produit : Le maître récupère les informations sur le média du serveur de médias et les renvoie au système exécutant `bpmedialist`. Dans ce cas, le serveur maître et le serveur de médias doivent permettre l'accès par le système qui émet la commande `bpmedialist`.

Le paramètre par défaut est le serveur maître pour le serveur exécutant `bpmedialist`.

Remarque : Le serveur NetBackup prend en charge seulement un serveur, le maître ; le paramètre par défaut est dans ce cas toujours le maître de serveur NetBackup où vous exécutez `bpmedialist`.

`-p` *`nom_pool`*

Rapport sur les ID de média qui appartiennent à ce pool de volumes. Le paramètre par défaut est tous les pools.

`-priority` *`nombre`*

Spécifie une nouvelle priorité (*nombre*) pour le travail de contenu du média (pour un rapport de contenu du média) que remplace la priorité de travail par défaut.

`-rl` *`niveau_conservation`*

Rapport sur les médias qui utilisent ce niveau de conservation (retention level). Le niveau de conservation détermine la période de conservation des sauvegardes et des archivages. *retention_level* est un entier entre 0 et 100 (le niveau par défaut est 1).

Remarque : Si vous exécutez cette commande sur un serveur de médias antérieur à NetBackup 8.0, la sortie affiche uniquement les niveaux de conservation situés entre 0 et 24.

Voici les niveaux de conservation avec les valeurs d'installation pour les périodes de conservation correspondantes. Votre site a pu avoir modifié les périodes de conservation qui correspondent aux niveaux de conservation.

- 0 (1 semaine)
- 1 (2 semaines)
- 2 (3 semaines)
- 3 (1 mois)
- 4 (2 mois)
- 5 (3 mois)
- 6 (6 mois)
- 7 (9 mois)
- 8 (1 an)
- 9 à 100 (infini, sauf 25 qui signifie expiration immédiate)

`-rn robot_number`

Rapports sur le robot à l'aide de ce numéro du robot. Le numéro du robot peut être obtenu à partir de la gestion des médias et des périphériques.

Pour connaître les règles d'utilisation de ce numéro, consultez le *Guide de l'administrateur NetBackup, volume II*.

`-rt` *`type_robot`*

Rapports sur un robot de ce type. Pour les périphériques non robotiques (autonomes) sélectionnez NONE. Les types valides de robot incluent les suivants:

`TL4` - bandothèque 4 mm

`TL8` - bandothèque 8 mm

`TLD` - bandothèque DLT

`NONE` - non robotique

Notez que les types suivants de robot s'appliquent seulement à serveur Enterprise NetBackup :

`ACS` - système de cartouche automatisé

`TLH` - bandothèque demi-pouce

`TLM` - bandothèque multimédia

`-v` Sélectionne le mode détaillé. Cette option force `bpmedialist` à consigner des informations supplémentaires pour le débogage. Les informations

entrent quotidiennement dans le journal de débogage d'administration NetBackup. Cette option est significative seulement quand NetBackup active la fonction de débogage de journal (c'est-à-dire, quand le répertoire suivant est défini) :

```
For UNIX systems: /usr/openv/netbackup/logs/admin

For Windows systems: install_path\NetBackup\logs\admin
```

EXEMPLES

Exemple 1 - Production d'un rapport de médias pour tous les ID de média définis pour le serveur maître et les serveurs de médias du système local.

Remarque : Pour le serveur NetBackup, le rapport inclut seulement des ID de média pour le serveur maître parce que les serveurs de médias distants ne sont pas pris en charge.

```
# bpmedialist

Server Host = hatt

id     rl  images   allocated      last updated   density   kbytes  restores
           vimages   expiration     last read        <------- STATUS ------->
-------------------------------------------------------------------------
143191  0    28   12/03/2012 23:02  12/22/2012 23:00    dlt     736288     1
              7   12/29/2012 23:00  12/09/2012 10:59

144280  0     9   11/25/2012 11:06  12/01/2012 23:03    dlt     290304     0
              0   12/08/2012 23:03      N/A         EXPIRED  FROZEN

AEK800  0    22   12/06/2012 03:05  12/23/2012 03:01    dlt    23213184    0
              7   12/30/2012 03:01  12/09/2012 10:48

C0015   0    28   11/26/2012 02:09  12/23/2012 02:01    dlt     896448     0
              7   12/30/2012 02:01      N/A

IBM001  0    16   12/16/2012  01:01  12/23/2012 01:07   dlt     6447360    0
             14   12/30/2012 01:07      N/A

L00103  0    20   12/07/2012 08:33   12/23/2012 01:07   dlt     7657728    0
              9   12/30/2012 01:07      N/A
```

```
L00104  0     9   12/11/2012  01:09  12/21/2012 01:04   dlt     5429504    0
              5   12/28/2012 01:04      N/A
```

Exemple 2 - Production d'un rapport de contenu du média pour l'ID de média AEK802. Le rapport est listé partiellement de la manière suivante.

```
# bpmedialist -mcontents -m AEK802
media id = AEK802, allocated 01/08/2007 03:10, retention level = 0

        File number 1
         Backup id = hat_0915786605
         Creation date = 01/08/2007 03:10
         Expiration date = 01/15/2007 03:10

         Retention level = 0
         Copy number = 1
         Fragment number = 2
         Block size (in bytes) = 65536

    File number 2
         Backup id = hat_0915809009
         Creation date = 01/08/2007 09:23
         Expiration date = 01/15/2007 09:23
         Retention level = 0
         Copy number = 1
         Fragment number = 1
      Block size (in bytes) = 65536
```

Exemple 3 - Production d'un rapport de liste de médias pour les serveurs maîtres `hatt` et `duo`.`bpmedialist`s'exécute sur le serveur maître`buff`.

```
# bpmedialist -M hatt,duo

Server Host = hatt

 id     rl  images   allocated      last updated    density  kbytes   restores
           vimages   expiration     last read        <------- STATUS ------->
-------------------------------------------------------------------------------
143191   0     51   12/03/2008 23:02  01/11/2009 23:04    dlt    1436686      2
                9   01/18/2009 23:04  01/08/2009 10:26

144280   0      9   11/25/2008 11:06  12/01/2008 23:03    dlt     290304      0
                0   12/08/2008 23:03  01/12/2009 16:10  EXPIRED  FROZEN

AEK800   0     38   12/06/2008 03:05  01/08/2009 03:10     dlt  3922200024      0
```

```
                3   01/15/2009 03:10  12/09/2008 10:48  FULL

AEK802   0      6   01/08/2009 03:10  01/12/2009 03:05     dlt   6140544      0
                6   01/19/2009 03:05  01/12/2009 16:12

C0015    0     48   11/26/2008 02:09  01/12/2009 02:11     dlt   1531968      0
                7   01/19/2009 02:11      N/A

IBM000   0     19   01/01/2009 01:09  01/12/2009 02:05     dlt   8284224       0
               13   01/19/2009 02:05  01/09/2009 05:41

Server Host = duo

 id     rl  images   allocated      last updated    density    kbytes  restores
           vimages   expiration     last read        <------- STATUS ------->
-----------------------------------------------------------------------------
A00004   0      0   11/16/2009 05:31      N/A            4mm         0       0
                0       N/A             N/A         FROZEN

DLT210   1      5   12/09/2008 06:10  01/08/2009 06:04     dlt      2560       0
                2   01/22/2009 06:04      N/A

DLT215   0    124   12/08/2008 14:57  01/12/2009 08:07     dlt   9788072       4
               28   01/19/2009 08:07  12/31/2008 15:42
```

Exemple 4 - Rapport sur lequel des deux hôtes possède un ID de média configuré donné. A00004 n'est pas configuré pour le `hatt` d'hôte dans son catalogue de médias. Par conséquent, il signale que l'ID du média demandé n'a pas été trouvé dans le catalogue de médias ou la base de données Enterprise Media Manager de NetBackup.

Le duo d'hôte a configuré A00004, ainsi il produit un rapport de liste de média pour A00004 (toute la commande sur une seule ligne).

```
# bpmedialist -mlist -h hatt -h duo -m A00004

requested media id was not found in NB media database and/or MM volume database

Server Host = duo

 id     rl  images   allocated      last updated    density    kbytes  restores
           vimages   expiration     last read        <------- STATUS ------->
-----------------------------------------------------------------------------
A00004   0      0   11/16/2009 05:31      N/A            4mm       0       0
                0       N/A               N/A         FROZEN
```

FICHIERS

Systèmes UNIX : `/usr/openv/netbackup/logs/admin/*`

Systèmes Windows : *`install_path`*`\NetBackup\logs\admin\*`

bpminlicense

`bpminlicense` – gérer les licences NetBackup

Synopsis

bpminlicense [-path license_key_file | -M server] [-debug] [-verbose] -find_keys | -delete_keys | -add_keys *keystring1...keystringn*

bpminlicense [-path license_key_file | -M server] [-debug] [-verbose] [-list_keys] [-nb_features]

bpminlicense -nb_ufid fid [-debug] [-verbose]

Sur les systèmes UNIX, le chemin d'accès à cette commande est /usr/openv/netbackup/bin/admincmd/

Sur les systèmes Windows, le chemin d'accès à cette commande est *chemin_d'accès*\NetBackup\bin\admincmd\

DESCRIPTION

L'utilitaire `bpminlicense` gère les licences NetBackup. La méthode préférée pour gérer les licences NetBackup est d'utiliser le volet **Aide > Clés de licence** dans la Console d'administration NetBackup. Pour les serveurs UNIX, vous pouvez utiliser l'utilitaire `get_license_key` pour gérer les licences NetBackup. Cette action est préférée à cette commande.

Tout utilisateur disposant des autorisations nécessaires peut exécuter cette commande.

Pour plus d'informations sur l'autorisation NetBackup, consultez le *Guide de sécurité et de chiffrement NetBackup*.

OPTIONS

-add_keys *keystring1...keystringn*

Cette option ajoute les clés de licence au fichier de clé de licence. Elle accepte une ou plusieurs clés comme entrée. Par défaut, l'emplacement du fichier de clé de licence est *install_path*\NetBackup\var\license.txt pour Windows et/usr/openv/var/License.txt pour UNIX et Linux.

-débogage

Affiche les informations des erreurs standard.

`-delete_keys` *`keystring1...keystringn`*

Supprime une ou plusieurs clés de licence qui sont spécifiées avec la valeur de clé à partir du fichier de clé de licence.

`-find_keys` *`keystring1...keystringn`*

Cette option accepte un ou plusieurs séquences de touches comme entrée et la trouve dans le fichier de clé de licence.

`-list_keys`

Répertorie les licences dans le fichier de clé de licence NetBackup.

`-M` *`serveur`*

Utilisez le fichier de licence standard NetBackup du serveur NetBackup spécifié.

`-nb_features`

Répertorie uniquement les ID de fonction NetBackup actives. Lorsque cette option est spécifiée avec l'option `-verbose`, la commande répertorie également les licences actives.

`-nb_ufid` *`id_entité`*

Affiche les informations de licence pour un ID de fonction spécifique. Pour les fonctions de capacité, le champ VALUE correspond à toutes les capacités des clés de licence de cette fonction.

`-path` *`fichier_clé_licence`*

Utilise le fichier de clés de licence spécifié (variable *fichier_clé_licence*) du système local. Par défaut, il s'agit du fichier de licence NetBackup. Le fichier de licence NetBackup se trouve dans *`install_path`*`\NetBackup\var\license.txt` pour Windows et`/usr/openv/var/License.txt` pour UNIX et Linux.

`-verbose`

Affiche des informations supplémentaires concernant la sortie standard. Cette option n'est pas prise en compte lorsqu'elle est utilisée avec l'option `-nb_ufid`.

EXEMPLE

Exemple 1 - Affichage des informations de licence sur la fonction 78, une OpenStorage Disk Option :

```
# bpminlicense -nb_ufid 78
0x05000000;PRID=6 (NetBackup Enterprise Server);FID=78 (OpenStorage
Disk Option);SERIAL=0;VALUE=10; DEXPIRE=2007/07/31 01:00:00 0 (Not
expired); UXDEXPIRE=1185861600 0 (Not expired);
UKEY=OENP-24NJ-PTJT-PPPP-PC6N-PPPP-PNPP-PPPP-POC6
```

Exemple 2 - L'administrateur veut savoir si une licence de client SAN active est installée :

```
# ./bpminlicense -verbose
OENC-CPP9-3ZUP-DO83-6PWB-8K4O-SKS7-774C-PPP6
OHNW-PPX2-PCDV-UPGP-PZUZ-NCZP-RXXO-GO49-G777-GOP
  file version    = 0x05000000
  time added      = 0x46388201 Wed May 02 07:20:17 2007
  hostname        = hagar
  product ID      = 6 NetBackup Enterprise Server
  serial number   = 0
  key version     = 0x05000000
  count           = 0
  server platform = 0 Any platform
  client platform = 0 Any platform
  server tier     = 10 NetBackup Enterprise Server
  client tier     = 0 No tier
  license type    = 4 Not for resale
  OEM ID          = 16 Unknown OEM: 16
  Expiration      = Not expired Tue Jul 31 01:00:00 2007
  Time Left       = 84 Days
  Firm Expiration = Not expired Tue Jul 31 01:00:00 2007
  Feature ID      = 84 SAN Client +
```

bpnbat

`bpnbat` – effectuer des tâches d'authentification depuis NetBackup

Synopsis

bpnbat [-AddDomain | -RemoveDomain] *domaine_privé*

bpnbat [-AddMachine]

bpnbat [-AddUser | -RemoveUser] *nom domaine_privé*

bpnbat -GetBrokerCert *Broker_Name Broker_Port*

bpnbat -Login [-Info *answer_file*] [-cf *credential_file*] [-LoginType AT|WEB]

bpnbat -LoginMachine

bpnbat -Logout [-LogoutType AT|WEB] [-cf *credential_file*]

bpnbat -RemoveBrokerCert *host_name*

bpnbat -RenewCred [-cf *fichier_informations_authentification*]

bpnbat -ShowBrokerCerts

bpnbat -ShowMachines

bpnbat -Version

bpnbat -WhoAmI [-cf *fichier_informations_authentification*] [-Verify]

Sur les systèmes UNIX, le chemin d'accès à cette commande est /usr/openv/netbackup/bin/.

Sur les systèmes Windows, le chemin de répertoire vers cette commande est *install_path*\NetBackup\bin\

DESCRIPTION

La commande `bpnbat` est un outil qui permet à un utilisateur d'utiliser Veritas Product Authentication et Authorization Service.

Ce service contient les deux parties distinctes suivantes :

- Authentification - prouver qui vous êtes
- Autorisation - contrôler ce que vous pouvez faire

`bpnbat` permet à un utilisateur d'effectuer des tâches d'authentification depuis NetBackup.

Si une commande a besoin d'un mot de passe, elle ne renvoie pas le mot de passe ou les astérisques qu'il est possible d'utiliser pour rétrécir l'espace de recherche du mot de passe de manière significative.

Le NetBackup Access Control exige des répertoires d'origine de l'utilisateur pour fonctionner correctement.

Vous devez avoir des droits administrateur pour exécuter les options suivantes de commande : `-AddDomain`, `-RemoveDomain`, `-AddMachine`, `-AddUser`, `-RemoveUser`, `-LoginMachine`, and `-ShowMachines`.

OPTIONS

`[-AddDomain | -RemoveDomain]` *`domaine_privé`*

Ces options permettent à un administrateur connecté en local sur un serveur d'authentification d'ajouter ou de supprimer des domaines de la base de donnée privée Veritas Domain Database. Tous les systèmes d'exploitation n'ont pas accès à ces domaines. Vous pouvez utiliser ces options uniquement avec Veritas Product Authentication et Authorization Service. Vous pouvez les utiliser lorsqu'aucune autorité de dénomination centralisée (comme un domaine PDC/AD/NIS) n'est disponible.

`-AddMachine`

Enregistre un ordinateur dans une authentification de produit Veritas privée. L'identité est placée dans le domaine privé NBU_Machines@*at.server.name*. Exécutez cette option sur votre courtier d'authentification (racine +ab).

`[-AddUser | -RemoveUser]` *`domaine_privé`*

Permet à un administrateur connecté en local sur un serveur d'authentification d'ajouter ou de supprimer des utilisateurs des domaines de la base de donnée privée Veritas Domain Database. Vous pouvez utiliser ces comptes uniquement avec Veritas Product Authentication et Authorization Service. Vous pouvez les utiliser lorsqu'aucune autorité de dénomination centralisée (comme un domaine PDC/AD/NIS) n'est disponible.

`-GetBrokerCert`

Obtient un certificat de courtier sans s'authentifier auprès d'un courtier.

`-Login [-Info` *`answer_file`*`] [-cf` *`credential_file`*`] [-LoginType AT|WEB]`

Permet au système de vous identifier. Quand vous exécutez cette commande sans options, vous êtes invité à entrer un nom, un mot de passe, un domaine, un type d'authentification et un serveur auprès duquel s'authentifier. La combinaison d'un nom, d'un mot de passe, d'un domaine et d'un type de

domaine crée une identité unique dans un réseau au niveau de l'entreprise. La première fois qu'un courtier est contacté, vous devez indiquer si vous voulez faire confiance à ce courtier et les authentifier. Vous ne pouvez pas utiliser un courtier considéré comme non fiable.

Remarque : Vous devez utiliser la commande `bpnbat -login` pour effectuer certaines opérations associées au certificat basé sur l'ID d'hôte et le jeton d'autorisation. Vous devez disposer des droits d'administrateur de NetBackup pour effectuer une connexion web.

L'option `-Info` accepte les informations de nom, mot de passe et domaine à partir d'un fichier de réponse. Le mot de passe est facultatif dans le fichier de réponse. Vous pouvez également placer le certificat dans un fichier d'informations d'authentification (si spécifié) ou l'emplacement par défaut. Si vous ne fournissez pas un mot de passe, vous êtes invité à saisir le mot de passe lorsque vous exécutez la commande.

Avertissement : Le stockage du nom d'utilisateur et du mot de passe dans un simple fichier de texte représente un risque. Les utilisateurs non autorisés disposant d'un accès en lecture au fichier texte peuvent obtenir le nom d'utilisateur et le mot de passe pour Veritas Product Authentication et Authorization Service, et s'authentifier manuellement à l'aide de la commande `bpnbat`. Assurez-vous que vous sécurisez l'accès au fichier texte de réponse.

Le fichier de réponse est un fichier texte avec les entrées pour les informations requises. Le fichier de réponse doit contenir les quatre lignes qui sont affichées dans l'ordre indiqué :

```
domain type
domain
user name
password
```

Un exemple de fichier de réponse est :

```
NT
Sample_Domain
administrator
s@Mpl3
```

Comme précédemment indiqué, *mot de passe* est une valeur facultative. La valeur de *domain type* doit être une des valeurs affichées :

- NIS
- NIS+
- NT
- vx
- unixpwd

Si vous utilisez un fichier de réponse, assurez-vous que l'AUTHENTICATION_DOMAIN approprié est configuré sur le serveur. Consultez le *Guide de sécurité et de chiffrement NetBackup*.

Le service de NetBackup Web Management Console (nbwmc) s'exécute toujours sur le serveur maître NetBackup. Le courtier d'authentification s'exécute normalement sur le serveur maître NetBackup aussi. Mais dans certains cas, il peut s'exécuter sur un hôte autre que le serveur maître.

Si le -LoginType est AT, seule une connexion de courtier AT NetBackup pour le serveur maître est effectuée. Si le -LoginType est WEB, seule une connexion d'application Web NetBackup pour le courtier d'authentification est effectuée. Si le -LoginType n'est pas spécifié, les deux connexions AT et WEB sont exécutées si le courtier d'authentification se trouve sur le serveur maître. Si le -LoginType n'est pas spécifié et si le courtier d'authentification n'est pas sur le serveur maître , la connexion WEB réussit et la connexion AT échoue. La connexion AT échoue avec un code d'état de services de sécurité de 96. L'option -cf ne s'applique pas si le -LoginType est WEB.

-LoginMachine

Identifie un ordinateur qui utilise un compte dans le domaine privé du sous-système de sécurité Véritas NBU_Machines@*at.server.name*. Exécutez cette option sur vos médias, vos serveurs maîtres et vos clients NetBackup. Cette option est semblable à la connexion en tant qu'utilisateur d'un courtier d'authentification.

-Logout [-cf *credential_file*] [-LogoutType AT|WEB]

Infirme les informations d'authentification d'utilisateur actuelles et oblige l'utilisateur à ouvrir une nouvelle session pour continuer. Sans l'option -cf, les informations d'authentification enregistrées à l'emplacement par défaut expirent. L'option -cf indique le fichier réel, qui permet un utilisateur de spécifier explicitement les informations d'authentification qui doivent expirer.

Si le -LogoutType est AT, seule une déconnexion de courtier AT NetBackup est effectuée. Si le -LogoutType est WEB, il s'agit d'une déconnexion d'application web NetBackup. Si le -LogoutType n'est pas spécifié, à la fois les déconnexions web et AT sont effectuées. L'option -cf s'applique uniquement pour la déconnexion AT.

`-RemoveBrokerCert` *`nom.serveur.com`*

Supprime la confiance d'un courtier d'authentification spécifié pour tous les utilisateurs excepté l'utilisateur racine (administrateur). Vous pouvez utiliser cette commande pour supprimer un courtier quand vous ne lui faites plus confiance. Par exemple, un courtier d'authentification est déplacé vers une division d'entreprise différente.

`-RenewCred [-cf` *`fichier_informations_authentification`*`]`

Renouvelle les informations d'authentification de l'utilisateur actuel dans le stockage VxSS ou le fichier d'informations d'authentification spécifié par l'option `-cf`.

`-ShowBrokerCerts`

Liste tous les courtiers auxquels l'utilisateur fait confiance actuellement. NetBackup fait confiance à n'importe quel courtier qui est listé pour traiter les demandes d'authentification qui lui sont envoyées.

`-ShowMachines`

Répertorie tous les ordinateurs ajoutés au domaine d'ordinateurs d'une base de données Veritas Security Subsystem privée à l'aide de l'option `-AddMachines`. Affiche également si le système DNS a entièrement résolu le nom d'ordinateur. Exécutez cette option sur votre courtier d'authentification (racine +ab).

`-Version`

Obtient la version du fichier exécutable.

`-WhoAmI [-cf` *`fichier_informations_authentification`*`] [-Verify]`

Spécifie l'identité que vous utilisez actuellement au sein de Veritas Product Authentication et Authorization Service. Il répertorie les éléments suivants :

- Nom
- Domaine
- Courtier d’authentification ayant émis les informations d’authentification
- L'heure à laquelle un certificat expire
- Le type de domaine utilisé à la création des informations d'authentification

EXEMPLES

Exemple 1 - L'utilisateur utilise la commande `-Login` et le numéro de port par défaut pour se connecter au courtier d'authentification appelé test.domain.veritas.com (il s'agit du serveur chargé du processus d'authentification). Un compte NIS est utilisé.

Par conséquent, un nom de domaine (associé au compte NIS) est fourni en plus d'un nom d'utilisateur et d'un mot de passe.

```
# bpnbat -Login
Authentication Broker: test.domain.veritas.com
Authentication port[ Enter = default]:
Authentication type (NIS, NISPLUS, WINDOWS, vx, unixpwd): NIS
Domain: domain.veritas.com
Name: username
Password:
You do not currently trust the server: test.domain.veritas.com, do
you wish to trust it? (y/n): y
Operation completed successfully.
```

Exemple 2 - L'option `-WhoAmI` vérifie l'identité sous laquelle vous utilisez actuellement Veritas Product Authentication et Authorization Service.

```
# bpnbat -WhoAmI
Name: user name
Domain: domain.veritas.com
Issued by: /CN=broker/OU=root@eek.example.com/O=vx
Expiry Date: Oct 27 20:57:43 2009 GMT
Authentication method: NIS
Operation completed successfully.
```

Exemple 3 - Ajout d'un ordinateur à la liste d'identités d'ordinateurs :

```
# bpnbat -AddMachine
Machine Name: auto.domain.veritas.com
Password:
Operation completed successfully.
```

Ensuite, il affiche la liste d'identités d'ordinateurs :

```
# bpnbat -ShowMachines
auto.domain.veritas.com
Operation completed successfully
```

Puis il se connecte à un ordinateur par le biais d'un courtier d'authentification spécifié :

```
# bpnbat -LoginMachine
Does this machine use Dynamic Host Configuration Protocol (DHCP)?
(y/n) n
Authentication Broker: test.domain.veritas.com
Authentication port[ Enter = default]:
```

```
Name: auto.domain.veritas.com
Password:
Operation completed successfully.
```

Enfin, vous vous connectez à un courtier d'authentification spécifié et un problème se produit :

Si l'utilisateur a une configuration de multi-carte d'interface réseau ou saisit le nom de courtier de manière inexacte, une deuxième invite apparaît. Elle donne à l'utilisateur une deuxième occasion d'entrer le nom de courtier qui convient. L'exemple suivant suppose que `sleemanNB` est un nom privé de carte d'interface réseau. Le nom public de carte NIC utilisé par Veritas Product Authentication et Authorization Service pour générer le domaine d'authentification est `sleeman.example.com`. Si l'utilisation de `-loginmachine` aboutit sur un échec, l'utilisateur a une deuxième chance de saisir un nom d'hôte principal explicite pour le courtier d'authentification. Les échecs peuvent être liés à un nom d'ordinateur, mot de passe ou nom de courtier incorrect. Consultez l'exemple suivant :

```
# bpnbat -LoginMachine
Does this machine use Dynamic Host Configuration Protocol (DHCP)?
(y/n) n
Authentication Broker: sleemanNB
Authentication port[ Enter = default]:
Machine Name: challenger
Password:
Primary host name of broker: sleeman.example.com
Operation completed successfully.
```

Exemple 4 - Obtention d'un certificat de courtier sans authentification à un courtier. Elle attend un courtier (test.domain.veritas.com) et un port (0 pour le paramètre par défaut)

```
# bpnbat -GetBrokerCert test.domain.veritas.com 0
Operation completed successfully.
```

Exemple 5 - Liste de tous les courtiers auxquels l'utilisateur fait actuellement confiance

```
# bpnbat -ShowBrokerCerts
Name: root
Domain: root@test.domain.veritas.com
Issued by: /CN=root/OU=root@test.domain.veritas.com/O=vx
Expiry Date: Jun 12 20:45:19 2006 GMT
Authentication method: Veritas Private Security
```

```
Name: root
Domain: root@auto.domain.veritas.com
Issued by: /CN=root/OU=root@auto.domain.veritas.com/O=vx
Expiry Date: Feb 17 19:05:39 2006 GMT
Authentication method: Veritas Private Security
Operation completed successfully.
```

Exemple 6 - L'option `-RemoveBrokerCert` supprime un courtier quand l'utilisateur ne veut plus lui faire confiance. Dans l'exemple suivant, un courtier d'authentification est déplacé vers une division d'entreprise différente.

```
# bpnbat -RemoveBrokerCert test.domain.veritas.com
Operation completed successfully.
```

L'utilisateur peut maintenant utiliser l'option de `-ShowBrokerCerts` pour afficher les certificats actuels. Le certificat précédemment supprimé n'est plus affiché.

Exemple 7 - Indication de la procédure d'utilisation d'un fichier de réponse afin de fournir les informations de connexion pour les commandes automatisées (cron, etc.).

Pour UNIX : le nom de domaine NIS UNIX est `location.example.com`, le nom d'utilisateur dans ce domaine est `bgrable` et le mot de passe est `hello456`. Le fichier de réponse correspondant pour `bpnbat -login` doit contenir les quatre lignes suivantes :

```
NIS
location.example.com
bgrable
hello456
```

Si le fichier de réponse se trouve dans `/docs` et se nomme `login.txt`, la commande `bpnbat` s'exécute comme suit :

```
# bpnbat -login -info /docs/vslogin.txt
```

Une fois la commande `bpnbat -login` exécutée, les commandes telles que `bpbackup` peuvent être exécutées sans erreur d'authentification.

Pour Windows : le nom de domaine Windows est corporate, le nom d'utilisateur dans ce domaine est `jsmith` et le mot de passe est hello123. Le fichier de réponse correspondant pour `bpnbat -login` doit contenir les quatre lignes suivantes :

```
NT
corporate
jsmith
hello123
```

Si le fichier de réponse se trouve dans `/docs` et se nomme `login.txt`, la commande `bpnbat` s'exécute comme suit :

```
# bpnbat -login -info c:\docs\vslogin.txt
```

Une fois la commande `bpnbat -login` exécutée, les commandes telles que `bpbackup` peuvent être exécutées sans erreur d'authentification.

Exemple 8 - Utilisation de la commande `bpnbat -login` avec le paramètre `-LoginType`.

```
# bpnbat -login -LoginType AT
Authentication Broker: server.domain.com
Authentication port [0 is default]: 0
Authentication type (NIS, NISPLUS, WINDOWS, vx, unixpwd, ldap): unixpwd
Domain:  server.domain.com
Login Name: root
Password:
Operation completed successfully.
```

```
# bpnbat -login -LoginType WEB
Authentication Broker: server.domain.com
Authentication port [0 is default]: 0
Authentication type (NIS, NISPLUS, WINDOWS, vx, unixpwd, ldap): unixpwd
Domain:  server.domain.com
Login Name: root
Password:
Operation completed successfully.
```

VOIR AUSSI

Se reporter à bpnbaz à la page 269.

Se reporter à nbcertcmd à la page 595.

bpnbaz

bpnbaz – effectuer les tâches d'autorisation depuis NetBackup

Synopsis

bpnbaz -[AddGroup | DelGroup] *nom_groupe* [-M *serveur*] [-Server *serveur1.domaine.com*] [-CredFile Credential]

bpnbaz -[AddPerms | DelPerms] Autorisation_1[,Autorisation_2,...] -Group *nom_groupe* -Object *objet* [-M *serveur*] [-Server *serveur1.domaine.com*] [-CredFileCredential]

bpnbaz -[AddPolicy | DelPolicy] *nom_politique* [-M *serveur*] [-Server *serveur1.domaine.com*] [-CredFile Credential]

bpnbaz -[AddUser | DelUser] *nom_groupe* *Domain_Type*:*Domain_Name*:*User_Name* [-OSGroup] [-M *serveur*] [-Server *serveur1.domaine.com*] [-CredFile Credential]

bpnbaz -[AddUser | DelUser] *Domain_Type*:*Domain_Name*:*User_Name* [-reason "*raison*"] [-CredFile Credential]

bpnbaz -[AllowAuthorization | DisallowAuthorization] *nom_ordinateur* [-M *serveur*] [-Server *serveur1.domaine.com*]

bpnbaz -CheckUpgrade [-Server *serveur1.domaine.com*]

bpnbaz -Configureauth

bpnbaz -GetConfiguredHosts [*target.server.com*] [-out *file*] | -all [-out *file*] | [-file *fichier_progression*]

bpnbaz -GetDomainInfosFromAuthBroker [*serveur.cible.com* [-out *fichier*] | [-file *fichier_progression*]

bpnbaz -ListGroupMembers *nom_groupe* [-M *serveur*] [-Server *serveur1.domaine.com*][-CredFile Credential]

bpnbaz -[ListPerms | ListMainObjects | ListGroups | ListPolicyObjects | ShowAuthorizers] [-M *serveur*] [-Server *serveur1.domaine.com*] [-CredFile Credential]

bpnbaz -LookupUser *Domain_Type*:*Domain_Name*:*User_Name* [-CredFile *credential*]

bpnbaz -ListUsers [-CredFile *credential*]

bpnbaz -ListLockedUsers [-U | -l] [-User *Domain_Type*:*Domain_Name*:*User_Name*]

bpnbaz -ProvisionCert *NetBackup_host_name*[-out *file*] | -AllMediaservers -AllClients [-images] [-out *file*] [-dryrun] | -file *progress.file*

bpnbaz -SetupAT [-fsa [*Domain_Type*:*Domain_Name*:*User_Name*]

bpnbaz -SetupAuthBroker [*serveur.cible.com* [-out *fichier*] | -file *fichier_progression*]

bpnbaz -SetupClient [*serveur.client.com*] [-out *fichier*] | -all [-images] [-out *fichier*] | [-file *fichier_progression*] [-dryrun] [-disable]

bpnbaz -SetupMaster [-fsa [*Domain_Type*:*Domain_Name*:*User_Name*]

bpnbaz -SetupMedia [*serveur.médias.com* [-out *fichier*] | -all [-out *fichier*] | -file *fichier_progression*] [-dryrun] [-disable]

bpnbaz -SetupSecurity NBU.Master.Server.com [-M *serveur*] [-Server *serveur1.domaine.com*]

bpnbaz -SetupExAudit -DisableExAudit

bpnbaz -UnconfigureAuthBroker [*serveur.cible.com* [-out *fichier*] | -file *fichier_progression*]

bpnbaz -UnlockUser -User [*Domain_Type*:*Domain_Name*:*User_Name*]

bpnbaz -UnhookSharedSecSvcsWithPBX [*serveur.cible.com* [-out *fichier*] | -file *fichier_progression*]

bpnbaz -Upgrade [-Silent] [-Server *serveur1.domaine.com*]

Sur les systèmes UNIX, le chemin d'accès à cette commande est /usr/openv/netbackup/bin/admincmd/

Sur les systèmes Windows, le chemin d'accès à cette commande est *chemin_d'accès*\NetBackup\bin\admincmd\

DESCRIPTION

NetBackup utilise la commande `bpnbaz` pour accéder à la partie autorisation de NetBackup Product Authentication and Authorization Service. L'autorisation contrôle les droits sur un objet. Cette commande vous permet de procéder comme suit :

- `-AddGroup` crée des groupes Az et `-DelGroup` supprime des groupes Az. `-DelGroup` supprime tous les membres du groupe quand vous supprimez un groupe Az du moteur d'autorisation. Cette opération n'est pas réversible ; si vous supprimez un groupe, vous retirez les droits qui sont accordés aux membres du groupe.

  Remarque : Un groupe d'autorisation (Az) est une collection au sein du moteur d'autorisation où peuvent être placés des groupes d'OS et des utilisateurs d'OS. Quand vous ajoutez un utilisateur à un groupe Az, vous leur accordez les droits et privilèges associés à ce groupe.

- `-AddPerms` et `-DelPerms` permettent d'ajouter et de supprimer les autorisations spécifiées pour le rôle donné sur chaque politique à partir des principaux objets de ressource NetBackup.
  Pour plus d'informations sur les autorisations, consultez le *Guide de l'administrateur NetBackup, volume I*.
- `-AddPolicy` et `-DelPolicy` ajoutent et suppriment des politiques des principaux objets de ressource NetBackup.
- `-AddUser` et `-DelUser` ajoutent et suppriment des autorisations sur les politiques individuelles des principaux objets de ressource NetBackup.
  Lorsque `-AddUser` et `-DelUser` sont utilisés avec l'option d'audit amélioré, ils accordent et révoquent des droits d'administrateur NetBackup. Afin d'améliorer les audits effectués, il est inutile d'inclure les options `OSGroup`, `Server` ou `CredFile`.
- `-AllowAuthorization` et `-DisallowAuthorization` spécifient les ordinateurs autorisés et non autorisés à effectuer des contrôles d'autorisation.
  L'administrateur de la sécurité doit spécifier quels serveurs (maître ou médias) sont autorisés à examiner la base de données d'autorisation pour effectuer des contrôles d'autorisation.
- `-AllClients` déploie le certificat de sécurité sur tous les clients disponibles.
- `-AllMediaservers` déploie le certificat de sécurité sur tous les serveurs de médias disponibles.
- `-CheckUpgrade` détermine si une mise à niveau des informations d'autorisation existantes est nécessaire pour le serveur spécifié. Si oui, cette option renvoie 61. Seuls les programmes d'installation de NetBackup utilisent cette option.
- `-Configureauth` configure le courtier d'authentification.
  La configuration du courtier d'authentification et des contrôles d'accès NetBackup échoue si les informations concernant le nom de domaine sont incorrectes. Pour

corriger ce problème, exécutez cette commande pour configurer le courtier d'authentification.

- `-GetConfiguredHosts` obtient l'état NBAC sur l'hôte. L'option `-all` ou `target.server.com` est requise pour cette commande.
- `-GetDomainInfosFromAuthBroker` interroge les mappages du domaine de courtier au courtier d'autorisation.
- `-ListGroupMembers` répertorie le membre du groupe associé à un groupe particulier défini par *Nom_Groupe*.
- `-ListGroups` répertorie les groupes définis
- `-ListMainObjects` répertorie les autorisations actuelles de chaque groupe sur chacun des principaux objets NetBackup. Cette liste est une vue instructive qui peut être utilisée pour vérifier des modifications aux autorisations sur un objet. Cette option affiche les autorisations pour chaque groupe dans le système d'autorisation.
- `-ListPerms` répertorie les autorisations actuelles sur la ressource et les politiques NetBackup. Cette option affiche toutes les autorisations applicables pour un objet ou un type d'objet donné au sein de la base de données. Cette option aide l'utilisateur à créer des personnalisations significatives pour leur autorisation.
- `-ListPolicyObjects` affiche tous les objets ou collections d'objet associés à la politique spécifiée.
- `-ListUser` répertorie tous les utilisateurs disposant de droits d'administrateur. Ce paramètre est utilisé uniquement en mode d'audit amélioré.
- `-ListLockedUsers` répertorie tous les comptes d'utilisateurs qui sont verrouillés.
- `-LookupUser` parcourt la liste des utilisateurs afin d'identifier ceux qui disposent de droits d'administrateur. Ce paramètre est utilisé uniquement en mode d'audit amélioré.
- `-ProvisionCert` génère un certificat d'authentification pour l'hôte spécifié et est unique à cet hôte. Le certificat doit être généré pour chaque hôte et ne peut pas être transmis d'un hôte à un autre. Un certificat d'authentification est requis sur les serveurs de médias qui hébergent NetBackup CloudStore Service Container (nbcssc). Pour plus d'informations, consultez le Guide de l'administrateur de cloud NetBackup. Le certificat de sécurité est également requis sur les serveurs maître, les serveurs de médias et les clients pour établir une communication sécurisée avec NetBackup-Java Administration Console. Pour plus d'informations, consultez le *Guide de l'administrateur de cloud NetBackup*.

- `-SetupAT` génère des informations d'authentification pour tous les nœuds dans un environnement maître faisant partie d'un cluster. Exécutez cette commande après l'installation ou la mise à niveau de NetBackup.
- `-SetupAuthBroker` configure le courtier d'authentification pour utiliser NBAC.
- `-SetupClient` configure NBAC sur le client. Exécutez-le une fois `bpnbaz -SetupMaster` a terminé. Vous pouvez l'exécuter à partir du serveur maître. Le serveur maître et les systèmes client cibles doivent communiquer.
  Par défaut, les messages de NBAC sont consignés dans un fichier du répertoire local appelé `SetupClient.nbac`. Voici un exemple du format de ce fichier :

  ```
  client1.server.com
  #client2.server.com #SUCCESS (0) @(07/16/10 12:09:29)
  client3.server.com #INTERNAL_ERROR(68) @(07/16/10 12:09:39)
  ```

  - La première ligne indique que client1.server.com n'a pas été contacté du tout.
  - La deuxième ligne indique que client2.server.com a été contacté. Chaque succès est commenté (précédé du signe #) et n'est pas contacté plusieurs fois.
  - La troisième ligne indique que client3.server.com a été contacté mais qu'une erreur est survenue. Les erreurs sont imprimées sur la ligne de commande avec une recommandation de procédure. Le numéro d'erreur indiqué dans les journaux peut indiquer le problème.
- `-SetupMaster` configure le serveur maître pour utiliser NBAC. La commande `bpnbaz -SetupMaster` ne contient aucun argument d'utilisateur. Vous êtes invité à saisir le mot de passe pour votre identité actuelle d'utilisateur du système d'exploitation. Le serveur d'autorisation et le courtier d'authentification doivent être installés et en cours d'exécution sur le serveur maître.
  `-SetupMaster` ajoute la racine/l'administrateur par défaut au groupe d'administrateurs NBU_Security. La première fois que vous utilisez `-SetupMaster` avec l'option `-fsa`, le premier membre administrateur de sécurité est ajouté au groupe d'administrateurs NBU_Security. Si vous avez configuré NBAC alors que vous utilisez déjà `-Setupmaster` sans l'option `-fsa`, utilisez l'option `-AddUser` pour ajouter des membres.
- `-SetupMedia` configure le serveur de médias pour utiliser NBAC. Un membre de groupe d'administrateurs NetBackup peut exécuter la commande `bpnbaz -SetupMedia` une fois que `bpnbaz -SetupMaster` est terminée. Il est possible de l'exécuter à partir du serveur maître et il s'attend à la connectivité entre le serveur maître et les systèmes de serveur de médias cible.

Par défaut, les messages de NBAC sont consignés dans un fichier du répertoire local appelé `SetupClient.nbac`. Consultez la description `SetupClient` d'un exemple du format de fichier.

- `-SetupSecurity` configure les informations de sécurité initiales. Il doit être exécuté en tant que racine sur le serveur Az.
- `-ShowAuthorizers` répertorie les ordinateurs autorisés à effectuer des contrôles d'autorisation.
- `La liste -U` est de type utilisateur.
- `-UnlockUser` déverrouille le compte d'utilisateur spécifié.
- `-User` est facultatif pour le paramètre `-ListLockedUsers`. Cela répertorie les informations au sujet du compte utilisateur spécifié. Des données ne sont renvoyées que si le compte utilisateur est verrouillé. Cette option est requise lors de l'utilisation du paramètre `-UnlockUser`.
- `-UnconfigureAuthBroker` supprime la configuration du courtier d'autorisation.
- `-UnhookSharedSecSvcsWithPBX` déconnecte les services partagés d'authentification et d'autorisation du PBX dans des environnements Windows Server Failover Clustering (WSFC).
- `-Upgrade` modifie le schéma d'opération NetBackup en ajoutant des objets d'autorisation. De plus, cette option met à niveau les comptes d'utilisateur par défaut avec des autorisations par défaut pour ces nouveaux objets. Vous devez disposer des privilèges d'administrateur NBU_Security.

Pour plus d'informations sur NBAC et sur l'utilisation de la commande `bpnbaz`, consultez le *Guide de sécurité et de chiffrement NetBackup*.

Pour utiliser cette commande et ses options associées, vous devez être un membre du groupe d'administrateurs de la sécurité de NetBackup (administration de NBU_Security). La seule exception est la commande de `SetupSecurity`.

Vous devez avoir des droits administrateur locaux sur le serveur d'autorisation pour exécuter cette commande.

Lorsque vous utilisez `bpnbaz`, supposez que le serveur maître et le serveur Az sont un seul et même ordinateur.

Remarque : L'utilisation de NetBackup Access Control exige des répertoires d'origine de l'utilisateur qu'ils fonctionnent correctement.

NetBackup a amélioré la fonction d'audit. Désormais, il est inutile d'activer NBAC pour auditer les utilisateurs. Les administrateurs NetBackup peuvent déléguer des droits d'administrateur NetBackup à des utilisateurs désignés. Consultez le *Guide*

de sécurité et de chiffrement NetBackup pour plus d'informations sur la réalisation d'audits améliorés et sur l'utilisation de la commande `bpnbaz`.

OPTIONS

`-all`

Analyse toutes les unités de stockage ou politiques et collecte tous les noms d'hôte uniques associés trouvés dans les politiques. Vous pouvez analyser dans un ordre trié. Les résultats sont enregistrés dans le fichier de progression.

`client.server.com`

Spécifie le nom d'un hôte cible unique. Utilisez cette option pour ajouter un seul hôte supplémentaire à utiliser avec NBAC.

`-CredFile` *`informations_authentification`*

Spécifie un nom de fichier (*Credential*) à partir duquel obtenir des informations d'authentification de Veritas Product Authentication et Authorization Service, plutôt que l'emplacement par défaut.

`-disable`

Désactive NBAC (USE_VXSS = PROHIBITED) sur les hôtes cible.

`-DisableExAudit`

Désactive le mode d'audit amélioré. Vous devez redémarrer les services NetBackup après l'exécution de cette commande. Pour plus d'informations sur l'audit amélioré, consultez*Audit des opérations NetBackup*dans le*Guide de sécurité et chiffrement de NetBackup*.

`Group_Name`

Identifie le groupe d'autorisation sur lequel une opération doit être effectuée. NetBackup ne permet pas à des groupes d'utilisateurs de s'imbriquer.

`Domain_Type:Domain_Name:User_Name`

La variable *Domain_Type* correspond au domaine auquel l'utilisateur ou le groupe appartient et la variable *User_Name* définit le nom applicable d'utilisateur ou de groupe désignant l'administrateur NetBackup.

`-dryrun`

Génère une liste des ordinateurs qui doivent recevoir des certificats de sécurité. Les détails précis du mode de fonctionnement de cette option dépendent du paramètre avec lequel elle est utilisée.

- `dryrun`, quand utilisée avec `ProvisionCert`

  génère une liste des hôtes qui reçoivent le certificat de sécurité et écrit cette liste dans le nom de fichier fourni dans l'option -out. Cette option dryrun fonctionne uniquement avec les paramètres –AllMediaservers et

–Allclients. génère une liste des hôtes qui reçoivent le certificat de sécurité et écrit cette liste dans le nom de fichier fourni dans l'option -out. Si l'option de fichier -out n'est pas fournie, la liste des hôtes est écrite sur le fichier DeploySecurityCerts.progress par défaut.

- `dryrun`, quand utilisée avec `SetupMedia` ou `SetupClient`

  Génère une liste noms de serveur des médias ou de noms de clients selon l'option utilisée. La commande écrit la liste des noms sur le journal. Cette option fonctionne avec *client.server.com* et *media.server.com* mais l'intention est de l'utiliser avec l'option `-all` Génère la liste des noms de serveurs de médias et les consigne dans le journal. Le nom du fichier journal est `SetupMedia.nbac` si la commande est utilisée avec l'option `SetupMedia` . Le nom du fichier journal est`SetupClient.nbac`si la commande est utilisée avec l'option `SetupClient` .

  Si vous avez plus de 250 clients utilisez `-dryrun` avec-`SetupClient` pour consulter tous les clients qui sont visibles pour le serveur maître.

`-file` *`fichier_progression`*

Spécifiez un nom de fichier différent pour le journal de progression. Si `-file` est utilisée, les fichiers d'entrée et de sortie sont identiques, ce qui permet plusieurs exécutions sans modifier la commande. Utilisez le fichier de progression itérativement en retournant le fichier à plusieurs périodes jusqu'à ce que tous les clients soient accessibles en ligne.

`-fsa`

Équipe un utilisateur spécifique d'OS en tant qu'administrateur de NetBackup. Le mot de passe pour votre identité d'utilisateur d'OS actuelle vous est demandé.

`Group_Name`

Ajoute les utilisateurs en créant un seul nom de compte d'entreprise, selon ce format : *Type d'authentification* :*Domain_Type* :*User_Name*

Les types d'authentification pris en charge pour cette variable sont les suivants :

- Nis - Network Information Services
- NISPLUS - Network Information Services (NIS) Plus
- Unixpwd - Fichier de mot de passe UNIX sur le serveur d'authentification
- WINDOWS - contrôleur de domaine principal ou répertoire actif
- Vx - Base de données privée Veritas

`-images`

`-images` recherche toutes les images pour les noms d'hôte uniques. N'utilisez pas cette option avec de grands catalogues à moins d'inclure l'option `-dryrun`.

Cette option collecte tous les clients uniques contenus dans le catalogue d'images. Des catalogues plus anciens peuvent contenir un grand nombre d'hôtes désactivés, renommés et déplacés vers de nouveaux maîtres. L'exécution peut augmenter de manière significative pendant que cette commande essaye d'entrer en contact avec les hôtes inaccessibles.

`-M` *`serveur`*

Spécifie le nom du serveur maître défini par la variable *server*. Ce nom de serveur peut être différent du nom d'hôte local.

`Machine_Name`

Spécifie l'ordinateur auquel autoriser ou interdire d'effectuer des contrôles d'autorisation. L'administrateur de la sécurité doit spécifier quels serveurs maîtres ou serveur de médias sont autorisés à examiner la base de données d'autorisation pour effectuer des contrôles d'autorisation.

`media.server.com`

Spécifie le nom d'un hôte cible unique. Utilisez cette option pour ajouter un seul hôte supplémentaire à utiliser avec NBAC.

`-Object` *`objet`*

Contrôle l'accès aux objets ou aux collections d'objet spécifiés.

`-OSGroup`

Définit une collection nommée de principaux d'authentification qui sont établis dans un système d'exploitation natif et traités comme entité unique. Tous les membres d'un groupe d'authentification ou d'un groupe d'OS sont du même domaine d'authentification.

`-out` *`fichier`*

Spécifie un nom de fichier de sortie personnalisé. Par défaut, la sortie est enregistrée dans le fichier `SetupMedia.nbac`. Utilisez cette option avec l'option `-all`.

`autorisation_1``[,`*`autorisation_2`*`,...]`

Autorisations pour le rôle qui est donné à l'objet ou à la politique indiqué.

`policy_name`

Spécifie le nom de la politique des principaux objets de ressource NetBackup.

`-ProvisionCert` *`media_server_name`*

Génère un certificat d'authentification pour le serveur de médias qui est indiqué.

`-reason "`*`raison`*`"`

Afin d'améliorer les audits effectués, la *raison* justifie l'utilisation de la commande. La chaîne de texte de raison entrée est capturée et apparaît dans le rapport d'audit. La chaîne doit être entre guillemets ("…") et ne peut pas

dépasser 512 caractères. En outre, elle ne peut pas commencer par un tiret (-) et ne doit pas contenir d'apostrophe (').

`-Server` *`serveur1.domaine.com`*

Cette option spécifie le serveur Az utilisé. Actuellement nous nous attendons à ce que le serveur Az et le serveur maître NetBackup existent sur le même système.

Détermine si une mise à niveau des informations existantes d'autorisation est nécessaire pour le serveur spécifié. Si oui, cette option renvoie "61". Seuls les programmes d'installation de NetBackup utilisent cette option.

`-SetupExAudit`

Active le mode d'audit amélioré. Vous devez redémarrer les services NetBackup après l'exécution de cette commande. Pour plus d'informations sur l'audit amélioré, consultez*Audit des opérations NetBackup*dans le*Guide de sécurité et chiffrement de NetBackup*.

`-Silent`

Dirige l'opération de mise à niveau pour améliorer automatiquement les autorisations des groupes pour justifier les nouveaux objets dans le système. Cette option se produit seulement pour les groupes par défaut et seulement si ces groupes n'ont été jamais modifiés.

`target.server.com`

Spécifie le nom d'un hôte cible unique. Utilisez cette option pour trouver l'état NBAC sur un hôte unique. Elle capture l'état de l'hôte dans le fichier `ConfiguredHosts.nbac`.

EXEMPLES

Exemple 1 - Création et liste d'un groupe Az

Un groupe Az est une collection dans le moteur d'autorisation où sont placés d'autres groupes d'OS et utilisateurs d'OS. Cette collection est le module en fonction duquel des autorisations gèrent les objets de la base de données. Si vous ajoutez un utilisateur à un groupe Az, vous leur accordez tous les droits et privilèges associés à ce groupe. Quand un utilisateur est placé dans plus d'un groupe, les autorisations pertinentes de cet utilisateur sont les suivantes : La logique "ou" les autorisations applicables de chaque groupe auquel l'utilisateur appartient. L'exemple suivant explique comment créer et lister un groupe Az existant :

```
# bpnbaz -AddGroup "New Group 1" -server test.domain.veritas.com
Operation completed successfully.
# bpnbaz -ListGroups -server test.domain.veritas.com
Administrators
```

```
Operatorsroo
Security Administrators
Resource Management Applications
Applications
New Group 1
NBU_Unknown
NBU_User
NBU_Operator
NBU_Media Device Operator
NBU_Admin
NBU_Executive
NBU_Security Admin
NBU_Database Agent Operator
NBU_Database Agent Administrator
Operation completed successfully.
```

Exemple 2 - Suppression d'un groupe Az

Si vous supprimez un groupe Az du moteur d'autorisation, tous les membres sont supprimés du groupe. Cette opération n'est pas réversible. Quand vous supprimez un groupe, vous retirez les droits qui sont accordés aux membres du groupe. Par conséquent, considérez soigneusement les implications de la suppression des groupes.

```
# bpnbaz -DelGroup "New Group 1" -server test.domain.veritas.com
Operation completed successfully.
# bpnbaz -ListGroups -server test.domain.veritas.com
Administrators
Operators
Security Administrators
Resource Management Applications
Applications
NBU_Unknown
NBU_User
NBU_Operator
NBU_Media Device Operator
NBU_Admin
NBU_Executive
NBU_Security Admin
NBU_Database Agent Operator
NBU_Database Agent Administrator
Operation completed successfully.
```

Exemple 3 - Ajout et suppression des utilisateurs des groupes Az (et liste des membres du groupe)

Ajout d'utilisateurs en créant un seul nom d'entreprise au format suivant : *Type d'authentification* :*Domaine auquel l'utilisateur ou le groupe appartient* :*nom d'utilisateur ou de groupe*

Ce qui suit sont les types pris en charge d'authentification :

- Nis - Network Information Services
- NISPLUS - Network Information Services (NIS) Plus
- Unixpwd - Fichier de mot de passe UNIX sur le serveur d'authentification
- WINDOWS - contrôleur de domaine principal ou répertoire actif
- Vx - Base de données privée de Veritas

```
# bpnbaz -AddUser NBU_Operator
nis:domain.veritas.com:ssosa -server test.domain.veritas.com
Operation completed successfully.
# bpnbaz -ListGroupMembers
NBU_Operator -server test.domain.veritas.com
==========
Type: User
Domain Type: nis
Domain:domain.veritas.com
Name: jdimaggio
==========
Type: User
Domain Type: nis
Domain:domain.veritas.com
Name: ssosa
Operation completed successfully.
# bpnbaz -DelUser NBU_Operator
nis:domain.veritas.com:ssosa -server test.domain.veritas.com
Operation completed successfully.
# bpnbaz -ListGroupMembers
NBU_Operator -server test.domain.veritas.com
==========
Type: User
Domain Type: nis
Domain:domain.veritas.com
Name: jdimaggio
Operation completed successfully.
```

Exemple 4 - Liste des autorisations applicables

L'option `-ListPerms` affiche toutes les autorisations applicables à un objet ou un type d'objet donné dans la base de données. Ces informations aident l'utilisateur à créer des personnalisations significatives pour leur autorisation.

```
# bpnbaz -ListPerms -server
test.domain.veritas.com
    Object Type: Unknown
Browse
Object Type: Media
    Browse
    Read
    New
    Delete
    Eject
    . . .
    Restart
    Synchronize
Object Type: PolicyGroup
    Browse
    Read
    New
    Delete
    Activate
    Deactivate
    Backup
Operation completed successfully.
```

Exemple 5 - Liste des objets principaux

L'option `-ListMainObjects` affiche les autorisations actuelles pour chaque groupe sur chacun des objets NetBackup principaux. Cette liste est une vue instructive qui peut être utilisée pour vérifier des modifications aux autorisations sur un objet. Elle affiche les autorisations qui existent pour chaque groupe dans le système d'autorisation.

```
# bpnbaz -ListMainObjects -server
test.domain.veritas.com
. . .
NBU_RES_Policy:
    Role: NBU_User
        Unknown
    Role: NBU_Media Device Operator
        Browse
        Read
```

```
        Role: NBU_Executive
            Read
            Browse
        Role: NBU_Database Agent Operator
            Unknown
            Role: NBU_Unknown
        Unknown
        Role: NBU_Operator
            Browse
            Read
        Role: NBU_Admin
            Browse
            New
            Activate
            Backup
            Read
            Delete
            Deactivate
        Role: NBU_Security Admin
            Unknown
        Role: NBU_Database Agent Administrator
            Unknown
        Role: Administrators
            Unknown
        Role: Operators
            Unknown
        Role: Applications
            Unknown
        Role: NBU_Security Admin
            Unknown
    . . .
    NBU_RES_Job:
        Role: NBU_Media Device Operator
            Browse
            Suspend
            Cancel
            Read
            Resume
            Delete
        Role: NBU_Executive
            Browse
            Read
        Role: NBU_Database Agent Operator
```

```
        Unknown
    Role: NBU_User
        Unknown
    Role: NBU_Unknown
        Unknown
    Role: NBU_Operator
        Browse
        Suspend
        Cancel
        Read
        Resume
        Delete
    Role: NBU_Admin
        Browse
        Delete
        Resume
        Read
        Suspend
        Cancel
    Role: NBU_Security Admin
        Unknown
    Role: NBU_Database Agent Administrator
        Unknown
    Role: Administrators
        Unknown
    Role: Operators
        Unknown
    Role: Applications
        Unknown
    Role: NBU_Security Admin
        Unknown
. . .
Operation completed successfully.
```

Exemple 6 - Ajout et suppression des autorisations d'un objet ou d'une politique

Supprimer toutes les autorisations d'un objet pour un groupe donné. Ajouter les autorisations spécifiées pour le rôle donné à l'objet ou la politique en question.

```
# bpnbaz -AddPerms Browse,Read,
New,Delete -Group TestGroup1 -Object NBU_RES_Job -server
test.domain.veritas.com
Operation completed successfully.
# bpnbaz -ListMainObjects -server
```

```
test.domain.veritas.com
NBU_RES_Unknown:
    Role: NBU_User
. . .
NBU_RES_Job:
    Role: NBU_Media Device Operator
        Browse
        Suspend
        Cancel
        Read
        Resume
        Delete
    Role: NBU_Executive
        Browse
        Read
    Role: NBU_Database Agent Operator
        Unknown
    Role: TestGroup1
        Read
        Delete
        New
        Browse
    Role: NBU_User
        Unknown
    Role: NBU_Unknown
        Unknown
    Role: NBU_Operator
        Browse
        Suspend
        Cancel
        Read
        Resume
        Delete
    Role: NBU_Admin
        Browse
        Delete
        Resume
        Read
        Suspend
        Cancel
    Role: NBU_Security Admin
        Unknown
    Role: NBU_Database Agent Administrator
```

```
        Unknown
    Role: Administrators
        Unknown
    Role: Operators
        Unknown
    Role: Applications
        Unknown
    Role: NBU_Security Admin
        Unknown
NBU_RES_Service:
    Role: NBU_Unknown
. . .
Operation completed successfully.
# bpnbaz -DelPerms -Group
TestGroup1 -Object NBU_RES_Policy -server test.domain.veritas.com
Operation completed successfully.
```

Exemple 7 - Spécification des serveurs qui peuvent effectuer des contrôles d'autorisation

Cet exemple affiche également les serveurs qui peuvent effectuer des contrôles d'autorisation. De plus. Il interdit également à un serveur d'effectuer des contrôles d'autorisation.

L'option `-AllowAuthorization` spécifie les ordinateurs autorisés à effectuer des contrôles d'autorisation. L'administrateur de la sécurité doit spécifier quels serveurs (maître ou médias) peuvent examiner la base de données d'autorisation pour effectuer des contrôles d'autorisation. Les exemples suivants illustrent comment autoriser ou interdire à un ordinateur d'effectuer des contrôles d'autorisation.

```
# bpnbaz -AllowAuthorization
butterball.domain.veritas.com -server test.domain.veritas.com
Operation completed successfully.

# bpnbaz -ShowAuthorizers -server
test.domain.veritas.com
==========
Type: User
Domain Type: vx
Domain:NBU_Machines@test.domain.veritas.com
Name: butterball.domain.veritas.com
Operation completed successfully.
# bpnbaz --DisallowAuthorization
butterball.domain.veritas.com -server test.domain.veritas.com
Operation completed successfully.
```

```
# bpnbaz -ShowAuthorizers -server
test.domain.veritas.com
Operation completed successfully.
```

Exemple 8 - Configuration de l'amorçage de la sécurité initiale

L'utilisateur doit exécuter l'option de `-SetupSecurity` en tant que racine sur le serveur Az. L'utilisateur doit alors fournir les informations de connexion pour le premier administrateur de la sécurité NetBackup.

Remarque : L'utilisateur racine sur le système sur lequel le serveur Az est installé est toujours un administrateur de la sécurité.

```
# bpnbaz -SetupSecurity
test.domain.veritas.com -server test.domain.veritas.com
Authentication Broker: test.domain.veritas.com
Authentication port[ Enter = default]:
Domain: domain.veritas.com
Name: ssosa
Password: Authentication type (NIS, NISplus, WINDOWS, vx, unixpwd:
NIS
Operation completed successfully.
```

VOIR AUSSI

Se reporter à bpnbat à la page 260.

bppficorr

bppficorr – afficher les informations de snapshot persistantes dans le catalogue NetBackup le un client spécifié et supprimez les entrées de catalogue des snapshots qui n'existent plus

Synopsis

bppficorr [-media] [-hoursago *heures*] [-policy *nom_politique*] -client *nom_client*

bppficorr -rotation -policy *policy_name* -client *client_name* -fim *fim_args*

bppficorr -delete_snapshot -fragment_id *fragment_id* -client *client_name* [-cnum *copy_number*] [-ctype MIRROR | NON_MIRROR]

bppficorr -report -clientlist *snapshot_client_list_file*

Sur les systèmes UNIX, le chemin d'accès à cette commande est /usr/openv/netbackup/bin/admincmd/

Sur les systèmes Windows, le chemin d'accès à cette commande est *chemin_d'accès*\NetBackup\bin\admincmd\

DESCRIPTION

Pour le client spécifié, la commande bppficorr affiche les snapshots persistants trouvés dans le catalogue NetBackup. Sans l'option *-media*, la commande bppficorr compare les informations de catalogue aux informations en cours du client. Elle supprime toutes les entrées dans le catalogue qui ne correspondent pas à des snapshots du client. Cette option permet de savoir si un snapshot du client a été renommé ou supprimé.

Remarque : NetBackup gère les snapshots persistants. Ne renommez pas ou ne supprimez pas un snapshot persistant. Dans le cas contraire, vous ne pouvez pas restaurer les données.

La sortie de la commande bppficorr est affichée au format standard.

Vous devez disposer des

privilèges d'administrateur pour lancer cette commande.

OPTIONS

`-client` *`client_name`*

Option obligatoire. NetBackup affiche les informations de snapshot persistantes dans le catalogue NetBackup de ce client. Ce nom doit être identique à celui présent dans le catalogue NetBackup. Par défaut, la commande `bppficorr` recherche tous les clients.

`-clientlist` *`snapshot_client_list_file`*

`-cnum` *`copy_number`*

`-ctype MIRROR | NON-MIRROR`

`-delete_snapshot`

`-fim` *`fim_args`*

`-fragment_id` *`fragment_id`*

`-hoursago` *`hours`*

Comprend les images qui ont été préparées il y a *n* heures (1 heure ou plus). Par défaut, il s'agit de toutes les images.

`-media`

Liste toutes les entrées de snapshot persistantes du catalogue NetBackup pour le client spécifié dans l'option `-client`. La liste inclut les ID de sauvegarde et les descriptions de médias pour chaque ID de sauvegarde.

Pour plus d'informations sur la description des médias, consultez le *Guide de l'administrateur NetBackup, volume II*.

`-policy` *`policy_name`*

NetBackup affiche les informations de snapshot persistantes dans le catalogue NetBackup pour la politique du client spécifié. Par défaut, il s'agit de toutes les politiques contenant le client spécifié dans l'option `-client`.

`-report`

`-rotation`

REMARQUES

La commande `bppficorr` enregistre les informations du journal des activités sous le répertoire `/usr/openv/netbackup/logs/admin` (systèmes d'exploitation UNIX) ou sous le répertoire *`install_path`*`\NetBackup\logs\admin` (systèmes d'exploitation Windows). Vous pouvez utiliser les informations qui se trouvent sous ce répertoire pour effectuer des dépannages.

EXEMPLES

Exemple 1 Exemple - Resynchronisation du catalogue NetBackup avec les snapshots réels d'un client :

```
# bppficorr -client lupine
```

Exemple 2 - Affichage des snapshots qui sont actuellement dans le catalogue du client lupine :

```
# bppficorr -media -client lupine
```

Exemple de sortie :

```
Listing frozen image info from NBU catalog
------------------------------------------
backup_id            created      name
---------            -------      ----
1 lupine_1034167036   Wed Oct  9 07:37:16 2002
1 vxvm:32:vxfs:/V1fs:/dev/vx/dsk/oradg/PFI-V1_1034167036
2 lupine_1033995680   Mon Oct  7 08:01:20 2002
1vxfs_pfi:34:vxfs:/ora8:VX+NBU+PFI+ORA+2002.10.07.08h01m20s
3 lupine_1033880459   Sun Oct  6 00:00:59 2002
1 vxfs_pfi:34:vxfs:/V1fs:VX+NBU+PFI+FS+2002.10.06.00h00m59s
```

bpplcatdrinfo

`bpplcatdrinfo` – Répertorie, modifie ou définit les politiques de reprise après incident.

Synopsis

bpplcatdrinfo *nom_politique* [-v] [-M *serveur_maître*] -L | -l | -U

bpplcatdrinfo *nom_politique* -set | -modify [-v] [-M *serveur_maître*,...] [-generation *génération*] [-reason "*chaîne*"] [-e *adresse_électronique*] -p *chemin* [-u *utilisateur*] [-pwd *mot_de_passe*] [-cp *nom1_politique_critiquenom2_politique_critique* ...]

Sur les systèmes UNIX, le chemin d'accès à cette commande est /usr/openv/netbackup/bin/admincmd/

Sur les systèmes Windows, le chemin d'accès à cette commande est *chemin_d'accès*\NetBackup\bin\admincmd\

DESCRIPTION

La commande `bpplcatdrinfo` répertorie, définit et modifie la reprise après incident et les informations de politique critique pour les politiques de type NBU-Catalog :

Les utilisateurs autorisés peuvent lancer cette commande.

Pour plus d'informations sur l'autorisation NetBackup, consultez le *Guide de sécurité et de chiffrement NetBackup*.

Remarque :

Veritas recommande aux utilisateurs de ne pas modifier ou supprimer les politiques gérées automatiquement.

Si l'utilisateur modifie la politique, il doit s'assurer que la politique continue de répondre aux exigences de l'objectif de niveau de service tel que défini par le plan de protection.

Si l'utilisateur supprime la politique, il doit s'assurer que le bien est ajouté à un autre plan de protection qui répond à l'objectif de niveau de service.

OPTIONS

`-cp` *`nom1_politique_critique ...`*

Répertorie les noms de politique qui doivent être ajoutés en tant que politiques critiques.

`-e` *`adresse_électronique`*

Spécifie l'adresse électronique à laquelle les informations de reprise après incident sont envoyées quand une sauvegarde de catalogue se termine.

`-generation` *`génération`*

Permet de vérifier que la commande agit au niveau d'une génération ou d'une version spécifique de politique. La valeur générée est incrémentée à chaque nouvel enregistrement de la politique. Utilisez `bpplinfo` ou `bpllist` pour lister la valeur de génération actuelle. En cas d'absence de génération, la commande est exécutée sur la version actuelle.

`-L`

Affiche la liste au format long. Voir l'EXEMPLE qui suit.

`-l`

Affiche la liste dans le format court ; cette option génère une liste courte. Également appelée *mode de sortie brut*. Voir l'EXEMPLE qui suit.

`-M` *`master_server,...`*

Liste les serveurs maîtres alternatifs. Cette option se compose d'une liste délimitée par des virgules de noms d'hôte. Si cette option est présente, chaque serveur maître dans la liste exécute la commande `bpplcatdrinfo`. Chaque serveur maître dans la liste doit permettre l'accès par le système qui émet la commande `bpplcatdrinfo`. En cas d'erreur sur un serveur maître quelconque, le processus s'interrompt sur ce serveur.

Si `bpplcatdrinfo` produit une liste, la liste se compose des informations renvoyées de tous les serveurs maîtres dans cette liste.

Si `bpplcatdrinfo` ajoute, supprime ou modifie un client (expliqué plus tard), le changement est effectué sur tous les serveurs maîtres de cette liste.

`-modify`

Mises à jour seulement les champs spécifiés dans la politique de catalogue. Les champs qui ne sont pas spécifiés demeurent inchangés.

`-p` *`chemin`*

Spécifie le chemin d'accès de disque où les informations de reprise après incident sont stockées quand la sauvegarde de catalogue s'exécute.

policy_name

Spécifie le nom de la politique dont les informations de reprise après incident sont définies, modifiées ou répertoriées.

-pwd *mot_de_passe*

Spécifie le mot de passe si un mot de passe est nécessaire pour accéder au chemin d'accès (-p). L'option -u spécifie l'ID de l'utilisateur.

-reason "*chaîne*"

Indique la raison pour laquelle vous choisissez cette action de commande. La chaîne de texte de raison est capturée et apparaît dans le rapport de contrôle. Entourez cette chaîne avec des guillemets ("… "). La chaîne ne doit pas dépasser 512 caractères. Elle ne peut pas commencer par un tiret (-) ni contenir un guillemet simple (').

-set

Modifie les mises à jour des champs spécifiés dans la politique de catalogue. Les champs qui ne sont pas spécifiés sont effacés.

-U

Affiche la liste dans le format d'utilisateur. Ce format de sortie est exactement identique à -L.

-u *utilisateur*

L'ID utilisateur qui est utilisé avec le mot de passe (-pwd) pour accéder au chemin d'accès (-p).

-v

Sélectionne le mode détaillé. Cette option fait que bpplcatdrinfo consigne des informations supplémentaires pour le débogage. Les informations entrent quotidiennement dans le journal de débogage d'administration NetBackup. Cette option est utile uniquement lorsqu'elle est exécutée avec la fonction de débogage de journal (à savoir : lorsque le répertoire suivant est défini) :

```
UNIX systems: /usr/openv/netbackup/logs/admin

Windows systems: install_path\NetBackup\logs\admin
```

EXEMPLE

Définissez le chemin d'accès aux informations de reprise après incident, le nom d'utilisateur, le mot de passe, le message électronique et quatre politiques critiques pour la politique NBU-Catalog catpol. Répertoriez alors la configuration de reprise après incident de catalogue pour catpol dans le long format (-L) et le format court (-l).

```
# bpplcatdrinfo catpol -set -e test@domain.com -p /drx
-u test -pwd passwd -cp pol1 pol2 pol3 pol4
```

```
# bpplcatdrinfo  catpol -L
Catalog Disaster Recovery Configuration:
  Email Address:   test@domain.com
  Disk Path:       /drx
  User Name:       test
  Pass Word:       xxxx
  Critical policy:
    pol1
    pol2
    pol3
    pol4
```

```
# bpplcatdrinfo  catpol -l
DR_EMAIL test@domain.com
DR_PATH /drx
DR_MEDIA_ID *NULL*
DR_DENSITY 0
DR_USER_NAME test
DR_PASSWORD 1
DR_CRITICAL_POLICY pol1 pol2 pol3 pol4
```

VOIR AUSSI

Se reporter à bpplinclude à la page 306.

Se reporter à bpplinfo à la page 314.

Se reporter à bppllist à la page 339.

Se reporter à bppolicynew à la page 381.

bpplclients

`bpplclients` – gérer les clients dans les politiques NetBackup

Synopsis

bpplclients

bpplclients *policy_name* | -allunique [-pt *policy_type*] [-L | -l | -U | -noheader] [-M *master_server*,...] [-v] [-include_discovered]

bpplclients *policy_name* [-M *master_server*,...] [-v] [-generation *generation*] [-reason "*string*"] -add *host_name hardware_os* [-priority *priority*]

bpplclients *policy_name* [-M *master_server*,...] [-v] [-generation *generation*] [-reason "*string*"] -delete *host_name ...*

bpplclients *policy_name* [-M *master_server*,...] [-v] [-generation *generation*] [-reason "*string*"] -modify *host_name* [-hardware *hardware*] [-os *os*] [-priority *priority*]

bpplclients *policy_name* -rename *old_client_name new_client_name* [-os *os*] [-priority *priority*] [-hardware *hardware*] [-generation *generation*] [-reason "*string*"]

bpplclients ***policy_name*** [-M *master_server*,...] [-v] [-generation *generation*] [-reason "*string*"] -add_instance *instance_namehost_name* | -delete_instance {*instance_namehost_name* [*instance_name2host_name2*] [...]}

bpplclients ***policy_name*** [-M *master_server*,...] [-v] [-generation *generation*] [-reason "*string*"] -add_instance_database *instance_namedatabase_namehost_name* | -delete_instance_database {*instance_name1database_name1host_name1* [*instance_name2database_name2host_name2*] [...]}

bpplclients ***nom_politique*** [-M *serveur_maître*,...] [-v] [-generation *génération*] [-reason "*chaîne*"] -add_instance_group *nom_groupe_instances* | -delete_instance_group *nom_groupe_instances* ...

Sur les systèmes UNIX, le chemin d'accès à cette commande est /usr/openv/netbackup/bin/admincmd/

Sur les systèmes Windows, le chemin d'accès à cette commande est *chemin_d'accès*\NetBackup\bin\admincmd\

DESCRIPTION

bpplclients fait ce qui suit :

- Produit une liste des clients.
- Ajoute un client à une politique.
- Supprime une liste de clients d'une politique.
- Modifie un client dans une politique.
- Ajoute un groupe d'instances, une instance ou une base de données spécifique dans une instance à une politique intelligente SQL Server.
- Supprime un groupe d'instances, une instance ou une base de données spécifique dans une instance d'une politique intelligente SQL Server.

Pour les options -add, -delete et -modify, bpplclients revient à l'invite système juste après avoir soumis la demande de modification client à NetBackup. Pour déterminer si la modification était réussie, exécuter bpplclients de nouveau pour lister les informations client mises à jour.

Si c'est l'option de liste qui est utilisée, la liste est commandée alphabétiquement par le nom client. Chaque entrée client est sur une ligne unique, avec une entrée unique pour chaque client.

Les utilisateurs autorisés peuvent lancer cette commande.

Pour plus d'informations sur l'autorisation NetBackup, consultez le *Guide de sécurité et de chiffrement NetBackup*.

Remarque :

Veritas recommande aux utilisateurs de ne pas modifier ou supprimer les politiques gérées automatiquement.

Si l'utilisateur modifie la politique, il doit s'assurer que la politique continue de répondre aux exigences de l'objectif de niveau de service tel que défini par le plan de protection.

Si l'utilisateur supprime la politique, il doit s'assurer que le bien est ajouté à un autre plan de protection qui répond à l'objectif de niveau de service.

OPTIONS

`bpplclients` se compose de deux formulaires. Le formulaire `bpplclients` que vous utilisez détermine les options que vous utilisez avec `bpplclients`.

La première forme de `bpplclients` n'a pas d'options et produit une liste d'informations sur les clients de toutes les politiques. Pour les politiques intelligentes SQL Server, la commande `bpplclients` produit une liste des groupes d'instances ou des instances et des bases de données pour toutes les politiques. Si vous possédez d'autres types de politique, il est préférable d'utiliser la commande `bpplclients` *`nom_politique`* pour afficher les sélections de sauvegarde associées à une politique MS-SQL-Server.

Le deuxième formulaire `bpplclients` produit une liste des informations sur les clients pour une unique politique ou pour toutes les politiques. Ces options s'appliquent à ce formulaire :

`-add` *`host_name hardware os [priority]`*

Ajoute un client à la politique. Si le système local a déjà défini le nombre maximum des clients, une erreur est renvoyée. Le nombre maximum des clients est illimité (le paramètre par défaut d'installation) pour serveur Enterprise NetBackup et 4 pour NetBackup Server. Spécifiez le nom d'hôte, le type de matériel et le système d'exploitation. L'option `priority` n'est pas mise en application à ce moment.

Pour sauvegarder un cluster Nutanix Acropolis, vous devez ajouter le nom affiché de la machine virtuelle. Le nom affiché d'une machine virtuelle est sensible à la casse et ne doit pas inclure un espace.

`-add_instance_database` *`instance_namedatabase_namehost_name`*

Cette option s'applique aux politiques intelligentes SQL Server . Ajoute une base de données spécifique dans une instance à la politique.

Dans les attributs de politique (`bpplinfo`), `-client_list_type` doit être défini sur `1` (`INSTANCE`). Vous pouvez ajouter des instances et des bases de données à la même politique. Vous ne pouvez pas ajouter de groupes d'instances à une politique qui contient des instances ou des bases de données.

`-add_instance` *`instance_namehost_name`*

Cette option s'applique aux politiques intelligentes SQL Server . Ajoute une instance à la politique.

Dans les attributs de politique (`bpplinfo`), `-client_list_type` doit être défini sur `1` (`INSTANCE`). Vous pouvez ajouter des instances et des bases de données à la même politique. Vous ne pouvez pas ajouter de groupes d'instances à une politique qui contient des instances ou des bases de données.

`-add_instance_group` *`nom_groupe_instances`*

Cette option s'applique aux politiques intelligentes SQL Server . Ajoute un groupe d'instances à la politique.

Dans les attributs de politique (`bpplinfo`), `-client_list_type` doit être défini sur `2` (`INSTANCE_GROUP`). Vous ne pouvez pas ajouter d'instances ou de bases de données à une politique qui contient des groupes d'instances.

`-delete` *`host_name ...`*

Supprime un ou plusieurs clients d'une politique. Jusqu'à 20 clients peuvent être supprimés à la fois. Spécifiez les clients sous la forme d'une liste de noms d'hôte séparés par des espaces.

`-delete_instance {`*`instance_namehost_name`* `[`*`instance_name2host_name2`*`] [...]}`

Cette option s'applique aux politiques intelligentes SQL Server . Supprime une instance de la politique. Il est possible de supprimer jusqu'à 20 clients à la fois. Regroupez les instances et les noms d'hôte dans une liste délimitée par des espaces.

`-delete_instance_database {`*`instance_name1database_name1host_name1`* `[`*`instance_name2database_name2host_name2`*`] [...]}`

Cette option s'applique aux politiques intelligentes SQL Server . Supprime une base de données d'une instance de la politique. Il est possible de supprimer jusqu'à 20 bases de données à la fois. Regroupez les noms de base de données, les noms d'instance et les noms d'hôte dans une liste délimitée par des espaces.

`-delete_instance_group` *`nom_groupe_instances ...`*

Cette option s'applique aux politiques intelligentes SQL Server . Supprime un groupe d'instances de la politique. Il est possible de supprimer jusqu'à 20 groupes d'instances à la fois. Spécifiez les noms dans une liste délimitée par des espaces.

`-generation` *`génération`*

Permet de vérifier que la commande agit au niveau d'une génération ou d'une version spécifique de politique. La valeur générée est incrémentée à chaque nouvel enregistrement de la politique. Utilisez `bpplinfo` ou `bppllist` pour lister la valeur de génération actuelle. En cas d'absence de génération, la commande est exécutée sur la version actuelle.

`-hardware` *`matériel`*

Spécifie le type de matériel de ce client. Dans la boîte de dialogue pour ajouter des clients à une politique avec l'utilitaire de gestion de Politique de sauvegarde, sélectionnez un des systèmes d'exploitation.

`-include_discovered`

Cette option répertorie les machines virtuelles qui ont été découvertes et sélectionnées la dernière fois qu'une politique VMware ou de politique intelligente Hyper-V a été exécutée. Il répertorie également l'hôte ayant effectué la découverte de machine virtuelle, tel que le serveur de médias. Cette option est ignorée si la politique intelligente n'a jamais été exécutée.

Lorsque l'option est utilisée avec `-allunique`, elle répertorie également les machines virtuelles qui ont été découvertes et sélectionnées lors de la dernière exécution de toutes les politiques intelligentes VMware et Hyper-V.

Lorsque l'option est utilisée avec `-allunique -pt` *`type_politique`* et que *type_politique* est VMware ou Hyper-V, elle répertorie les machines virtuelles qui ont été découvertes et sélectionnées lors de la dernière exécution de toutes les politiques VMware ou de toutes les politiques intelligentes Hyper-V

`-L`

Affiche la liste au format long. Aucun en-tête de deux lignes ne s'affiche dans la partie supérieure de la liste ; l'en-tête est intégré dans la ligne de chaque client. La ligne de chaque client comprend les champs suivants :

Client/HW/OS/Pri : (l'en-tête)

Nom du client

Type de matériel

Système d'exploitation

Priorité

Ignorer les quatre champs supplémentaires. Ils sont soit inutilisés ou utilisés pour des processus internes.

`-l`

Affiche la liste dans le format court ; cette option génère une liste courte. Également appelée *mode de sortie brut*. Aucun en-tête de deux lignes ne s'affiche dans la partie supérieure de la liste ; l'en-tête est intégré dans la ligne de chaque client. La liste contient les champs suivants :

Champ 1 = nom client

Champ 2 = matériel. Système d'exploitation du client. Exemple : Linux

Champ 3 = nom du système d'exploitation du client. Exemple : RedHat

Champ 4 = priorité. Priorité du client dans la politique spécifiée.

Les champs 5 à 7 sont inutilisés.

Cette option sert aux scripts ou programmes qui transforment le contenu des listes en un rapport formaté.

`-M` *`serveur_maître,...`*

Répertorie les serveurs maîtres alternatifs. Cette option se compose d'une liste délimitée par des virgules de noms d'hôte. Si cette option est présente, chaque serveur maître dans la liste exécute la commande `bpplclients`. Chaque serveur maître dans la liste doit permettre l'accès par le système qui émet la commande `bpplclients`. En cas d'erreur sur un serveur maître quelconque, le processus s'interrompt sur ce serveur.

Si `bpplclients` produit une liste, la liste est le composé des informations renvoyées de tous les serveurs maîtres dans cette liste.

Si `bpplclients` ajoute, supprime ou modifie un client (expliqué plus tard), le changement est fait sur tous les serveurs maîtres de cette liste.

`-modify` *`host_name ...`*

Modifiez les attributs pour un client dans une politique. Le client a été ajouté à la politique précédemment. Les valeurs d'attribut suivent le nom de client et remplacent les valeurs d'attribut équivalentes précédentes pour ce client. Vous devez modifier au moins un des attributs du client. `-priority` n'est pas mis en application à ce moment.

`-noheader`

Affiche la liste sans en-tête. La liste se compose d'une ligne pour chaque client contenant le type de matériel, le système d'exploitation et le nom du client.

`-os` *`système_exploitation`*

Spécifie un système d'exploitation différent pour le client. Dans la boîte de dialogue pour ajouter des clients à une politique avec l'utilitaire de gestion de Politique de sauvegarde, sélectionnez un des systèmes d'exploitation.

Les valeurs que vous choisissez pour le matériel et les options `-os` doivent former une combinaison valide.

`nom_politique` `| -allunique [-pt` *`type_politique`*`]`

policy_name spécifie le nom d'une politique. Liste les informations client seulement pour cette politique.

`-allunique` sans`-pt` *`policy_type`* liste les informations client pour toutes les politiques définies pour NetBackup sur le serveur maître.

Si vous utilisez `-allunique -pt` *`policy_type`*, où *policy_type* est un type spécifique de politique (tel que Sybase), ce qui suit se produit : La commande liste les informations client seulement pour les clients qui appartiennent à ce type de politique.

Si la ligne de commande ne contient ni l'option *policy_type* ni l'option `-allunique`, la liste contient les informations client pour toutes les politiques.

Si cette option est utilisée, elle doit être placée en premier dans la ligne de commande.

`-pt` *`type_politique`*

Spécifiez le type de politique en entrant une des chaînes de caractères suivantes (le paramètre par défaut est Standard) :

```
BigData
DataStore
DataTools-SQL-BackTrack
DB2
Deployment
Enterprise-Vault
FlashBackup
Hyper-V
Informix-On-BAR
Lotus-Notes
MS-Exchange-Server
MS-SharePoint
MS-SQL-Server
MS-Windows
NBU-Catalog
NDMP
Oracle
PureDisk-Export
SAP
Split-Mirror
Standard
Sybase
Vault
VMware
```

`-priority` *`priorité`*

Non implémenté.

`policy_name`

Identifie la politique qui a le client. Cette option doit être la première sur la ligne de commande.

`-reason "`*`chaîne`*`"`

Indique la raison pour laquelle vous choisissez cette action de commande. La chaîne de texte de raison est capturée et apparaît dans le rapport de contrôle. Entourez cette chaîne avec des guillemets ("… "). La chaîne ne doit pas

dépasser 512 caractères. Elle ne peut pas commencer par un tiret (-) ni contenir un guillemet simple (').

`-rename old_client_name new_client_name`

`old_client_name` spécifie le nom actuel du client et `new_client_name` spécifie le nouveau nom.

`-U`

Affiche la liste dans le format d'utilisateur. La liste se compose d'une ligne pour chaque client contenant le type de matériel, le système d'exploitation et le nom du client. Un en-tête de deux lignes commence la liste (format par défaut).

`-v`

Sélectionne le mode détaillé. Cette option fait consigner `bpplclients` les informations supplémentaires pour le débogage. Les informations entrent quotidiennement dans le journal de débogage d'administration NetBackup. Cette option est utile uniquement lorsqu'elle est exécutée avec la fonction de débogage de journal (à savoir : lorsque le répertoire suivant est défini) :

```
UNIX systems: /usr/openv/netbackup/logs/admin

Windows systems: install_path\NetBackup\logs\admin
```

Cette option doit précéder l'option `-add`, `-delete` ou `-modify` sur la ligne de commande.

EXEMPLES

Exemple 1 - Liste des clients connus du serveur maître tandis que celui-ci s'exécute.

```
# bpplclients
Hardware         OS               Client
---------------  ---------------  --------------
Windows-x64      Windows2008      marmot
HP9000-800       HP-UX 11.23      squash
```

Cette commande peut également être saisie sur un client nommé `hatt`, avec les mêmes résultats.

Exemple 2 - Liste des clients définis pour la politique `onepolicy` :

```
# bpplclients onepolicy
Hardware         OS               Client
---------------  ---------------  --------------
Solaris          Solaris10        jeckle
RS6000           AIX5             streaky
HP9000-800       HP-UX 11.31      shark
```

Exemple 3 - Ajout du client `marmot` à la politique `twopolicy` sur les serveurs maîtres `serv1` et `serv2`. Le type de matériel pour `lynx` est HP9000 ; le système d'exploitation est HP-UX 11.23. La priorité par défaut est utilisée.

```
# bpplclients twopolicy -M serv1,serv2 -add lynx HP9000 HP-UX 11.23
```

Exemple 4 - Suppression des clients `marmot` et `vole` de la politique `twopolicy` sur les serveurs maîtres serv1 et serv2

```
# bpplclients twopolicy -M serv1,serv2 -delete marmot vole
```

Exemple 5 - Pendant que le serveur maître `hatt` s'exécute, listez les informations client pour la politique BackTrack sur le serveur maître *beaver* :

```
# bpplclients BackTrack -M beaver
Hardware         OS               Client
---------------  ---------------  --------------
Solaris          Solaris10        saturn
```

VALEURS DE RETOUR

Un code état de sortie 0 (zéro) signifie que la commande est exécutée.

Tout autre code d'état de sortie autre que zéro (0) signifie qu'une erreur s'est produite.

Si le journal d'administration est activé, l'état de sortie est connecté au journal d'administration quotidien se trouvant sous le répertoire de journaux :

Systèmes d'exploitation UNIX : `/usr/openv/netbackup/logs/admin`

Systèmes Windows : *`install_path`*`\NetBackup\logs\admin`

Le format est le suivant :

```
bpplclients: EXIT status = exit status
```

En cas d'erreur, un diagnostic s'affiche avant ce message.

FICHIERS

Systèmes UNIX :

```
/usr/openv/netbackup/logs/admin/*
/usr/openv/NetBackup/db/policy/policy_name/clients
```

Systèmes Windows :

```
install_path\netbackup\logs\admin\*
install_path\NetBackup\db\policy\policy_name\clients
```

VOIR AUSSI

Se reporter à bpplinfo à la page 314.

bppldelete

`bppldelete` – supprimer des politiques de la base de données NetBackup

Synopsis

bppldelete *nom_politique* [-verbose] [-M *serveur_maître,...*] [-generation *génération*] [-reason "*chaîne*"]

Sur les systèmes UNIX, le chemin d'accès à cette commande est /usr/openv/netbackup/bin/admincmd/

Sur les systèmes Windows, le chemin d'accès à cette commande est *chemin_d'accès*\NetBackup\bin\admincmd\

DESCRIPTION

politiques d'effacement `bppldelete` de la base de données NetBackup.

Tout utilisateur disposant des autorisations nécessaires peut lancer cette commande.

Pour plus d'informations sur l'autorisation NetBackup, consultez le *Guide de sécurité et de chiffrement NetBackup*.

Remarque :

Veritas recommande aux utilisateurs de ne pas modifier ou supprimer les politiques gérées automatiquement.

Si l'utilisateur modifie la politique, il doit s'assurer que la politique continue de répondre aux exigences de l'objectif de niveau de service tel que défini par le plan de protection.

Si l'utilisateur supprime la politique, il doit s'assurer que le bien est ajouté à un autre plan de protection qui répond à l'objectif de niveau de service.

OPTIONS

`-generation` *génération*

Permet de vérifier que la commande agit au niveau d'une génération ou d'une version spécifique de politique. La valeur générée est incrémentée à chaque nouvel enregistrement de la politique. Utilisez `bpplinfo` ou `bpllist` pour lister la valeur de génération actuelle. En cas d'absence de génération, la commande est exécutée sur la version actuelle.

`-M` *`master_server,...`*

Supprime les informations de politique d'un serveur maître spécifique. Par exemple, pour supprimer la politique MWF_PM du serveur maître Saturn, entrez la commande suivante :

```
bppldelete MWF_PM -M Saturn
```

`nompolitique`

Spécifie la politique à supprimer de la base de données NetBackup.

`-reason "`*`chaîne`*`"`

Indique la raison pour laquelle vous choisissez cette action de commande. La chaîne de texte de raison que vous entrez est capturée et apparaît dans le rapport d'audit. Entourez cette chaîne avec des guillemets ("… "). La chaîne ne doit pas dépasser 512 caractères. Elle ne peut pas commencer par un tiret (-) ni contenir un guillemet simple (').

`-verbose`

Sélectionne le mode détaillé pour consigner les informations.

bpplinclude

bpplinclude – mettre à jour la liste de fichiers sauvegardés automatiquement par la politique NetBackup

Synopsis

bpplinclude *nom_politique* [-v] [-M *serveur_maître,...*] -L | -l [-generation *génération*]

bpplinclude *nom_politique* [-v] [-M *serveur_maître,...*] [-generation *génération*] -add *chemin_accès ou directive ...* | -add -f *nom_fichier* | -addtoquery *chaîne_requête...* -addtoquery -f *nom_fichier* | -delete *chemin_accès ou directive ...* | -delete -f *nom_fichier* | -deletefromquery *chaîne_requête...* | -deletefromquery -f *nom_fichier* | -modify *ancien_chemin_accès nouveau_chemin_accès ...* [-reason "*chaîne*"]

Sur les systèmes UNIX, le chemin d'accès à cette commande est /usr/openv/netbackup/bin/admincmd/

Sur les systèmes Windows, le chemin d'accès à cette commande est *chemin_d'accès*\NetBackup\bin\admincmd\

DESCRIPTION

bpplinclude met à jour la liste de fichiers de politiques de la politique NetBackup. La liste de fichiers de politique est la liste de fichiers sauvegardés quand NetBackup exécute une sauvegarde automatique dans le cadre de sa politique. La liste de fichiers de politiques ne s'applique pas aux sauvegardes ou aux archivages utilisateur puisque les utilisateurs sélectionnent les fichiers quand ils démarrent ces opérations.

bpplinclude exécute une des opérations suivantes :

- Ajoute les noms de chemin à la liste de fichiers de politiques
- Supprime les noms de chemin de la liste de fichiers de politiques
- Modifie les noms de chemin dans la liste de fichiers de politiques
- Affiche la liste de fichiers de politiques pour une politique

Pour la plupart des politiques, les options -add, -delete et -modify incluent une liste des noms de chemin. La liste des noms de chemin doit être la partie finale de

la ligne de commande de `bpplinclude`. Le nom de chemin doit être le chemin d'accès entier de la racine du système de fichiers à l'emplacement désiré.

Pour la syntaxe du nom d'accès pour votre type de client, consultez le *Guide de l'administrateur NetBackup, volume I*.

La dernière partie du chemin d'accès peut être un nom de fichier, un nom du répertoire ou un cahier des charges de caractère générique. Vous pouvez joindre des noms de chemin entre les parenthèses. Utiliser les parenthèses si le nom d'accès contient des caractères spéciaux ou un cahier des charges de caractère générique.

Les règles du chemin de fichier ne vérifient pas l'existence des répertoires ou des fichiers d'entrée. NetBackup ne sauvegarde que les fichiers qu'il trouve et ne requiert pas que toutes les entrées dans la liste soient présentes pour chaque client.

Pour la plupart des agents de base de données, les entrées sont des scripts ou une directive. Pour plus d'informations, consultez le guide de NetBackup livré avec l'agent de base de données. Consultez également l'option `-add` *`chemin_accès`*.

Les entrées ajoutées à la liste des fichiers de la politique peuvent être des directives, plutôt que des noms de chemin, pour les éléments suivants : certains attributs de politique (par exemple **Autoriser les flux de données multiples**) et les produits additionnels (par exemple, NetBackup for NDMP).

Consultez le *Guide de l'administrateur NetBackup, Volume I* ou le guide NetBackup pour le produit d'extension.

Les options `-l` et `-L` produisent des affichages pratiquement identiques de la liste de fichiers de politiques.

`bpplinclude` envoie ses messages d'erreur à `stderr`. `bpplinclude` envoie un journal de ses activités au fichier journal d'administrateur de NetBackup pour le jour courant.

Les utilisateurs autorisés peuvent lancer cette commande.

Pour plus d'informations sur l'autorisation NetBackup, consultez le *Guide de sécurité et de chiffrement NetBackup*.

Remarque :

Veritas recommande aux utilisateurs de ne pas modifier ou supprimer les politiques gérées automatiquement.

Si l'utilisateur modifie la politique, il doit s'assurer que la politique continue de répondre aux exigences de l'objectif de niveau de service tel que défini par le plan de protection.

Si l'utilisateur supprime la politique, il doit s'assurer que le bien est ajouté à un autre plan de protection qui répond à l'objectif de niveau de service.

OPTIONS

`-add` *`chemin_accès ...`*

Ajoute le nom de chemin (*chemin_accès*) spécifié à la liste des fichiers de la politique. Le *chemin_accès* peut être un répertoire, un nom de fichier, un script ou une directive.

Un nom de chemin doit être entre guillemets (") s'il contient des caractères particuliers, tels qu'un espace ou des caractères génériques. Utilisez un espace pour séparer deux chemins d'accès, pas une virgule. `bpplinclude` interprète une virgule comme un élément du chemin d'accès ; elle concatène deux ou plus chemins d'accès délimités par des virgules dans un chemin d'accès unique avec des virgules intégrées. La commande ne vérifie pas la syntaxe ou l'existence des chemins d'accès.

Pour les politiques intelligentes MS-SQL-Server, cette option ajoute un objet SQL Server aux sélections de sauvegarde. Les valeurs valides sont `WHOLE_DATABASE`, le nom d'un groupe de fichiers ou le nom d'un fichier. La valeur `WHOLE_DATABASE` permet de sauvegarder toutes les bases de données dans l'instance SQL Server. Lorsque vous ajoutez un groupe de fichiers ou un fichier, cet objet est inclus pour toutes les bases de données de la politique qui contiennent un groupe de fichiers ou un fichier portant ce nom. La commande `bpplclients` est utilisée pour configurer la liste des instances et des bases de données qui sont configurées pour la politique.

`-add -f` *`nom_fichier`*

Ajoute les fichiers qui sont listés dans *nom_fichier* à la liste de fichier de politiques.

`-addtoquery` *`chaîne_requête...`*

Ajoute la chaîne de requête spécifiée à la fin des règles de requête de la politique ou crée une requête s'il n'en existe aucune. Les guillemets (") doivent être échappés avec une barre oblique inverse (\).

Pour plus de détails et d'exemples, consultez le *Guide NetBackup for VMware*.

`-addtoquery -f` *`nom_fichier`*

Ajoute une entrée pour les règles de requête issues du fichier spécifié ou crée une requête si aucun fichier n'existe. Dans le fichier, il n'est pas nécessaire d'échapper les guillemets (").

Pour plus de détails et d'exemples, consultez le *Guide NetBackup for VMware*.

`-delete` *`chemin_accès ...`*

Supprime les noms de chemin, le nom de fichier, le script ou la directive spécifiés de la liste des fichiers de la politique. Consultez `-add` pour la syntaxe de pathname-list. Si vous supprimez un élément de la liste des fichiers de la politique, vous pouvez encore récupérer toutes les sauvegardes ou archives pour cet élément. Cette option doit être la dernière entrée de la ligne de commande.

`-delete -f` *`nom_fichier`*

Supprime le fichier spécifié dans *nom_fichier* de la liste de fichiers de politiques.

`-deletefromquery` *`chaîne_requête...`*

Supprime la chaîne de requête spécifiée des règles de requête de la politique.

Pour plus de détails et d'exemples, consultez le *Guide NetBackup for VMware*.

`-deletefromquery -f` *`nom_fichier`*

Supprime les entrées de fichier des règles de requête.

Pour plus de détails et d'exemples, consultez le *Guide NetBackup for VMware*.

`-generation` *`génération`*

Permet de vérifier que la commande agit au niveau d'une génération ou d'une version spécifique de politique. La valeur générée est incrémentée à chaque nouvel enregistrement de la politique. Utilisez `bpplinfo` ou `bppllist` pour lister la valeur de génération actuelle. En cas d'absence de génération, la commande est exécutée sur la version actuelle.

`-L`

Affiche le contenu de la liste de fichiers de politiques dans le format long.

`-l`

Affiche le contenu de la liste de fichiers de politiques dans le format compact.

Remarque : Les affichages `-l` et `-L` sont semblables.

`-modify {ancien_chemin_accès nouveau_chemin_accès}`

Modifie une entrée dans la liste de fichiers de politiques. Les valeurs sont une liste de paires de chemins d'accès {`old_path_name new_path_name`}. Pour chaque paire de chemins d'accès, `new_name_path` remplace `old_name_path` dans la liste de fichiers de politiques. Si aucune entrée de la liste ne correspond à old_path_name, alors new_path_name n'est pas entré dans la liste de fichiers de politiques. Consultez `-add` pour la syntaxe de pathname. Délimitez les entrées de liste avec des espaces, dans les paires de chemins d'accès et entre les paires de chemins d'accès. Cette option doit être la dernière entrée de la ligne de commande.

`-M master_server,...`

Liste des serveurs maîtres. Cette liste de noms d'hôtes est délimitée par des virgules. Si cette option est activée, la commande est exécutée sur chacun des serveurs maîtres de cette liste. Les serveurs maîtres doivent autoriser l'accès par le système ayant émis la commande. En cas d'erreur sur un serveur maître quelconque, le processus s'interrompt à l'entrée de ce serveur dans la liste. Par défaut, il s'agit du serveur maître du système sur lequel la commande est entrée.

`policy_name`

Spécifie la politique pour laquelle la liste de fichiers de politiques doit être définie.

`-reason "chaîne"`

Indique la raison pour laquelle vous choisissez cette action de commande. La chaîne de texte de raison que vous entrez est capturée et apparaît dans le rapport d'audit. Entourez cette chaîne avec des guillemets ("… "). La chaîne ne doit pas dépasser 512 caractères. Elle ne peut pas commencer par un tiret (-) ni contenir un guillemet simple (').

`-v`

Sélectionne le mode détaillé pour consigner les informations. Cette option est utile uniquement lorsqu'elle est exécutée avec la fonction de débogage de journal (à savoir : lorsque le répertoire suivant est défini) :

Systèmes UNIX :

```
/usr/openv/netbackup/logs/admin
```

Systèmes Windows :

```
install_path\NetBackup\logs\admin
```

EXEMPLES

Exemple 1 - Tandis que la sauvegarde s'exécute sur un autre serveur maître kiwi, affichage de la liste de fichiers de politiques pour la politique `oprdoc_policy` sur le serveur maître `plim` :

```
# bpplinclude oprdoc_policy -L -M plim

Include:    /oprdoc   (UNIX systems)

Include:    c:\oprdoc (Windows systems)
```

Exemple 2 - Ajout et suppression des noms de chemin d'accès qui incluent une entrée de caractère générique pour illustrer l'interprétation des caractères génériques `bpplinclude` :

Systèmes UNIX :

```
# bpplinclude mkbpolicy -add /yap /y*
# bpplinclude mkbpolicy -L
     Include: yap
     Include: /y*
# bpplinclude mkbpolicy -delete /y*
# bpplinclude mkbpolicy -L
     Include: /yap
```

Systèmes Windows :

```
# bpplinclude mkbpolicy -add C:\yap C:\y*
# bpplinclude mkbpolicy -L
     Include: C:\yap
     Include: C:\y*/y*
# bpplinclude mkbpolicy -delete C:\y*
# bpplinclude mkbpolicy -L
     Include: C:\yap
```

Remarque : `bpplinclude` n'interprète pas l'entrée de caractère générique `y*` d'effacement `-delete` comme si `yap` et `y*` devaient être supprimés. Seul `y*` est supprimé de la liste pour `mkbpolicy`. L'interprétation du caractère générique se produit pendant la sauvegarde réelle quand NetBackup sélectionne des fichiers pour les sauvegarder.

Exemple 3 - Ajout de deux entrées à la liste de fichiers de politiques pour une politique, puis modification de ces entrées :

Systèmes UNIX :

```
# bpplinclude mkbpolicy -add "/ima file" "/ura file"
# bpplinclude mkbpolicy -L
     Include: /ima file
     Include: /ura file
bpplinclude mkbpolicy -modify "/ima file" "/ima file 2" "/ura file"
"/ura file 2"
bpplinclude mkbpolicy -L
  Include: /ima file 2
  Include: /ura file 2
```

Systèmes Windows :

```
# bpplinclude mkbpolicy -add "C:\ima file" "C:\ura file"
# bpplinclude mkbpolicy -L
     Include: C:\ima file
     Include: C:\ura file
# bpplinclude mkbpolicy -modify "C:\ima file" "C:\ima file 2"
"C:\ura file" "C:\ura file 2"
# bpplinclude mkbpolicy -L
  Include: C:\ima file 2
  Include: C:\ura file 2
```

Exemple 4 - Ajout d'une partition brute à la liste de fichiers de politiques pour la politique `rc` (clients UNIX). Le chemin d'accès complet du périphérique est utilisé (toute la commande est sur une ligne) :

```
bpplinclude rc -add /devices/sbus@2,0/dma@2,81000/esp@2,80000/
sd@6,0:h,raw
```

Pour plus d'informations sur les partitions brutes UNIX, consultez le *Guide de l'administrateur NetBackup, volume I*.

Exemple 5 - Affichage de la liste de fichiers de politiques pour la politique `mkb_policy` :

```
# bpplinclude mkb_policy -l
```

Systèmes UNIX :

```
INCLUDE /etc/services
    INCLUDE /etc/aliases
    INCLUDE /usr/bin
```

Systèmes Windows :

```
INCLUDE C:\services
    INCLUDE C:\aliases
    INCLUDE C:\Programs
```

Exemple 6 - Ajout de `vm17` à la liste de valeurs dans les règles de requête de la politique1.

```
# bpplinclude policy1 -addtoquery ,\"vm17\"
```

Exemple 7 - Suppression d'une requête d'une politique.

```
# bpplinclude policy1 -deletefromquery -f qfile1
```

Exemple 8 - Ajout d'un groupe de fichiers SQL Server à la liste des fichiers de la politique.

```
# bpplinclude sql_policy -add FG1
```

FICHIERS

Systèmes UNIX :

/usr/openv/netbackup/logs/admin/*
/usr/openv/netbackup/db/policy/*policy_name*/includes

Systèmes Windows :

install_path\NetBackup\logs\admin*
install_path\NetBackup\dv\policy*policy_name*\includes

VOIR AUSSI

Se reporter à bpplclients à la page 294.

Se reporter à bpplinfo à la page 314.

Se reporter à bpschedule à la page 420.

Se reporter à bppldelete à la page 304.

Se reporter à bppllist à la page 339.

bpplinfo

bpplinfo – gérer ou afficher les attributs de politique pour NetBackup

Synopsis

bpplinfo *nom_politique* -L | -l | -U [-v] [-M *serveur_maître*,...]

bpplinfo *policy_name* -set | -modify [-v] [-M *master_server*,...] [-reason "*string*"] [-generation *generation*] [-active | -inactive] [-pt *policy_type*] [-job_subtype *sub_type*] [-ut] [-ef *effective_time*] [-residence *label*] [-pool *label*] [-priority *number*] [-rfile *flag*] [-blkincr *flag*] [-multiple_streams *flag*] [-keyword *"keyword phrase"*] [-encrypt *flag*] [-collect_tir_info *value*] [-compress *flag*] [-crossmp *flag*] [-followfs *flag*] [-policyjobs *max_jobs*] [-chkpt *flag*] [-chkpt_intrvl *interval*] [-collect_bmr_info *flag*] [-application_consistent *flag*] [-sg *server_group* | *ANY* | *NONE*] [-data_class *class* | *NULL*] [-res_is_stl 0 | 1] [-granular_restore_info 0 | 1] [-ignore_client_direct 0 | 1] [-use_accelerator 0 | 1] [-application_discovery 0 | 1] [-discovery_lifetime *seconds*] [-ASC_apps_attr *agent*:[;truncatelogs=1|0],...] [-optimized_backup 0 | 1] [-ExchangeSource *source* [-Exchange2010Server *server*,...]] [client_list_type *type*] [- selection_list_type *type*] [-application_defined *value*,...][-ora_bkup_arch_file_name_fmt "[file_name_fmt]"][-ora_bkup_ctrl_file_name_fmt "[file_name_fmt]"][-ora_bkup_data_file_name_fmt "[file_name_fmt]"][-ora_bkup_fra_file_name_fmt "[file_name_fmt]"][-ora_bkup_set_id "[set_id]"][-ora_bkup_data_file_args "[args]"][-ora_bkup_arch_log_args "[args]"][-snapshot_method_args *keyword=value*,*keyword=value*,...]

bpplinfo *policy_name* -set | -modify -deployment_package *élément* -deployment_media_server *media_server* [-deployment_limit_jobs *max_concurrent_jobs*] [-deployment_master_server *master_server*]

Sur les systèmes UNIX, le chemin d'accès à cette commande est /usr/openv/netbackup/bin/admincmd/

Sur les systèmes Windows, le chemin d'accès à cette commande est *chemin_d'accès*\NetBackup\bin\admincmd\

DESCRIPTION

`bpplinfo` initialise, modifie ou affiche les valeurs d'attribut pour la politique NetBackup. Les utilisateurs autorisés peuvent lancer cette commande.

Pour plus d'informations sur l'autorisation NetBackup, consultez le *Guide de sécurité et de chiffrement NetBackup*.

`bpplinfo` se compose de deux formulaires. Les options que vous utilisez avec `bpplinfo` dépendent du formulaire de `bpplinfo` qui est utilisé.

Le premier formulaire de `bpplinfo` affiche les informations de politique. Les options `-L`, `-l` et `-U` répertorient les informations de politique de différentes manières.

Le deuxième formulaire de `bpplinfo` initialise ou modifie les attributs de politique.

- `-set` initialise ou réinitialise des attributs de politique à leurs valeurs par défaut, sauf pour ces attributs spécifiés sur la ligne de commande.
- `-modify` modifie les attributs de politique spécifiés sur la ligne de commande. Les attributs de politique restants qui ne sont pas sur la ligne de commande demeurent intact.

Avertissement : Pour modifier des attributs de politique, utiliser l'option `-modify`. Cette option affecte seulement les attributs que vous spécifiez dans la ligne de commande. Faites attention quand vous utilisez l'option `-set`, qui réinitialise tous les attributs à leurs valeurs par défaut, à l'exception des attributs spécifiés sur la ligne de commande. Si vous utilisez `-set` pour modifier un ou deux attributs, vous pouvez renvoyer tous les attributs non spécifiés à leurs valeurs par défaut par inadvertance.

Remarque :

Veritas recommande aux utilisateurs de ne pas modifier ou supprimer les politiques gérées automatiquement.

Si l'utilisateur modifie la politique, il doit s'assurer que la politique continue de répondre aux exigences de l'objectif de niveau de service tel que défini par le plan de protection.

Si l'utilisateur supprime la politique, il doit s'assurer que le bien est ajouté à un autre plan de protection qui répond à l'objectif de niveau de service.

OPTIONS

nom_politique -L | -l | -U

Liste les informations pour cette politique. Cette option est obligatoire.

-L spécifie un type de liste long et produit une liste avec un attribut de politique par ligne, au format *attribut_politique* : *valeur*. Cette variable peut être exprimée sous forme numérique et de nom. Les champs de la liste incluent :

Type de politique

Génération de politique (version)

Actif

Suivre les montages NFS (s'applique seulement à NetBackup Enterprise Server)

Croiser les points de montage

Compression de client

Collecter les informations de TIR

Priorité de politique

Informations de sécurité externe

Restauration de fichier brute

Chiffrement de client

Nombre maximal de travaux par politique

Mult. Flux de données

Méthode de snapshot

Arguments de méthode de snapshot

Effectuer une sauvegarde hors hôte

Copie de sauvegarde

Utiliser le système de déplacement des données

Type de système de déplacement des données

Utiliser un autre client

Nom du client alternatif

Utiliser une machine virtuelle

Serveur Hyper-V

Activez la récupération instantanée

Reprise après incident

Collecter les informations de BMR

Taille maximale de fragment

Reprise au point de contrôle

Résidence

Pool de volumes

Groupe de partage

Classification des données

L'emplacement est Politique de cycle de vie du stockage

Restauration granulaire

Génération

`-l` spécifie un type de liste courte et produit une liste courte. Cette option sert aux scripts ou programmes qui transforment le contenu des listes en un rapport formaté. Une liste courte contient les informations suivantes pour la politique spécifiée :

Ligne 1 : "INFO", client_type, follow_nfs_mounts, client_compress, priority, proxy_client, client_encrypt, disaster recovery, max_jobs_per_policy, cross_mount_points, max_frag_size, active, collect_tir_info, block_incr, ext_sec_info, i_f_r_f_r, streaming, frozen_image, backup_copy, effective_date, policy ID, number_of_copies, checkpoint, chkpt_interval, policy_info_unused1, pfi_enabled, offhost_backup, use_alt_client, use_data_mover, data_mover_type, collect_bmr_info, res_is_ss, granular_restore_info, job_subtype

Ligne 2 : "KEY",keyword

Ligne 3 : "BCMD",backup_command

Ligne 4 : "RCMD",restore_command

Ligne 5 : "RES", residence

Ligne 6 : "POOL", pool

Ligne 7 : "FOE", this field is not used

`-U` spécifie un type de liste d'utilisateur et produit une liste avec un attribut de politique par ligne, au format *attribut_politique* : *valeur*. Cette liste est semblable à la liste `-L`, mais contient moins de champs.

`-v`

Sélectionne le mode détaillé. Cette option force `bpplinfo` à consigner des informations supplémentaires pour le débogage. Les informations entrent quotidiennement dans le journal de débogage d'administration NetBackup. Cette option est significative seulement quand NetBackup active la fonction de débogage de journal (c'est-à-dire, quand le répertoire suivant est défini) :

```
UNIX systems: /usr/openv/netbackup/logs/admin

Windows systems: install_path\NetBackup\logs\admin
```

`-M` *`serveur_maître,...`*

Liste des autres serveurs maîtres. Cette liste de noms d'hôtes est délimitée par virgules. Si cette option est présente, chaque serveur maître dans la liste exécute la commande `bpplinfo`. Chaque serveur maître dans la liste doit permettre l'accès par le système qui émet la commande `bpplinfo`. En cas d'erreur sur un serveur maître quelconque, le processus s'interrompt sur ce serveur.

Pour le formulaire d'affichage de `bpplinfo`, le rapport se compose des informations renvoyées par tous les serveurs maîtres dans cette liste. `bpplinfo` questionne chacun de ces serveurs maîtres. Le serveur maître renvoie les informations de son catalogue de politique.

Pour le formulaire de politique-définition de `bpplinfo`, la politique est créée ou modifiée sur chaque serveur maître de la liste.

Le paramètre par défaut est le serveur maître du système exécutant `bpplinfo`.

Le deuxième formulaire de `bpplinfo` initialise ou modifie les valeurs d'attribut pour une politique. Ces options s'appliquent à ce formulaire :

Remarque : Toutes les options ne s'appliquent pas à chaque type de politique. Par exemple, si le type de politique est MS-Windows, `bpplinfo` accepte les options `-compress` et `-crossmp`. À la fin de `bpplinfo`, celui-ci renvoie à un état nul. Cependant, NetBackup prend en charge la politique avec le type de politique MS-Windows comme si les options n'avaient pas été définies.

`-active | -inactive`

Définissez la politique sur active ou inactive. Si la politique est active, NetBackup exécute toutes ses planifications automatiques et permet des sauvegardes par l'utilisateur et l'utilisation des archives. Une politique doit être active pour qu'une sauvegarde automatique se produise (par défaut).

Si la politique est inactive, NetBackup n'exécute aucune planification automatique ou ne permet pas l'utilisation des planifications d'utilisateur. Cette option est utile pour désactiver une politique temporairement et d'empêcher l'utilisation de planifications.

`-application_consistent` *`flag`*

Spécifie l'arrêt de la machine virtuelle avant la prise d'un snapshot matériel persistant (*indicateur*=1). Si cette option n'est pas spécifiée, le snapshot matériel n'arrête pas la machine virtuelle (*indicateur* =0) (état par défaut).

`-application_defined` *`valeur,...`*

Cette option s'applique seulement à une politique intelligente SQL Server. Le `type_liste_client` doit être défini sur `1` ou sur `2`. Les valeurs qui sont définies pour cette option s'appliquent aux opérations de base de données, à moins que la valeur soit précédée de la mention *TL_*. Cette option peut utiliser une ou plusieurs des valeurs suivantes :

- `STRIPES=`*`valeur`* ou `TL_STRIPES=`*`valeur`* - Divise l'opération de sauvegarde en plusieurs flux simultanés. Un flux correspond à un travail dans le moniteur d'activité. Par exemple, si `STRIPES=3` est défini, chaque base de données est sauvegardé à l'aide de trois travaux. La plage de valeurs va de 1 à 32. La valeur par défaut est 1.
- `BUFFERS=`*`value`* ou `TL_BUFFERS=`*`value`* - la mémoire tampon que SQL Server utilise pour lire et enregistrer des images de sauvegarde. La plage de valeurs va de 1 à 32. La valeur par défaut est égale à 2.
- `MAX_TRANSFER_SIZE=`*`valeur`* ou `TL_MAX_TRANSFER_SIZE=`*`valeur`* - Spécifie la taille maximale d'un transfert E/S (lecture/écriture de tampon) entre SQL Server et l'agent NetBackup SQL. Méthode de calcul : 64 Ko * 2^`MAX_TRANSFER_SIZE`. La plage de valeurs va de 0 à 6 (64 Ko à 4 Mo). La valeur par défaut est 6 (4 Mo).
- `BLOCK_SIZE=`*`valeur`* ou `TL_BLOCK_SIZE=`*`valeur`* - Définit la taille incrémentielle que SQL Server utilise pour la lecture et l'enregistrement des images de sauvegarde et peut être définie pour chaque opération de sauvegarde. Tous les transferts de données sont un multiple de cette valeur, le maximum étant égal à la valeur `MAX_TRANSFER_SIZE`. Méthode de calcul : 512 octets * 2^ `BLOCK_SIZE`. La plage de valeurs va de 0 à 7 (512 octets à 64 Ko). La valeur par défaut est 7 (64 Ko).
- `BATCH_SIZE=`*`valeur`* ou `TL_BATCH_SIZE=`*`valeur`* - Nombre d'opérations de sauvegarde à démarrer simultanément. La plage de valeurs va de 1 à 32. La valeur par défaut est 1.

- `CHECKSUM=0 | 1 | 2` ou `TL_CHECKSUM=0 | 1 | 2` - Contrôle si SQL Server réalise des sommes de contrôle de sauvegarde. La valeur par défaut est `0`.

  0 = aucune somme de contrôle n'est effectuée.

  1 = les sommes de contrôle sont effectuées et la sauvegarde continue même si SQL détecte une erreur.

  2 = les sommes de contrôle sont effectuées, mais la sauvegarde s'arrête si des erreurs sont détectées.

- `CONVERT_BACKUP=0 | 1` ou `TL_CONVERT_BACKUP=0 | 1` - Convertie une sauvegarde du journal des transactions ou différentielle en une sauvegarde complète si aucune sauvegarde n'existe pour la base de données.
  Pour plus d'informations, consultez le Guide de l'administrateur NetBackup for SQL Server.

- `COMPRESSION=0 | 1` ou `TL_COMPRESSION=0 | 1` - Contrôle si la compression de sauvegarde SQL Server est utilisée. Si vous activez la compression de SQL Server, n'activez pas la compression de NetBackup. La valeur par défaut est `0`.

  0 = la compression n'est pas activée.

  1 = la compression est activée.

- `SKIP_OFFLINE=0 | 1` ou `TL_SKIP_OFFLINE=0 | 1` - Contrôle la manière dont l'agent gère les bases de données avec un état qui empêche NetBackup de sauvegarder la base de données. Ces états incluent hors ligne, restauration, récupération et mode de secours, etc. Si cette option est activée, l'agent ignore la sauvegarde de cette base de données. NetBackup ne consigne pas d'erreur pour ces bases de données. Les détails de travail indiquent si une base de données doit être ignorée. La valeur par défaut est `0`.

  0 = les bases de données hors ligne ne sont pas ignorées et un travail en échec est généré pour chaque base de données hors ligne.

  1 = les bases de données hors ligne sont ignorées et aucun échec n'est généré pour les bases de données ignorées.

- `COPYONLY=0 | 1` - Cette option permet à SQL Server de créer une sauvegarde hors bande de sorte qu'elle ne gêne pas l'ordre de sauvegarde normal. La valeur par défaut n'est pas vérifiée sauf pour les sauvegardes complètes d'images figées persistantes de bases de données. La valeur par défaut est `0`.

  0 = la sauvegarde n'est pas de type copie seule.

  1 = la sauvegarde est effectuée en mode copie seule.

- `SKIP_READONLY_FGS=0 | 1` - Cette option peut exclure tous les groupes de fichiers qui sont en lecture seule de la sauvegarde. Il en résulte une

image partielle car celle-ci ne contient pas tous les groupes de fichiers. La valeur par défaut est `0`.

0 = Les groupes de fichiers en lecture seule ne sont pas ignorés.

1 = Les groupes de fichiers en lecture seule sont ignorés.

- `TL_*` - Toutes les valeurs qui contiennent la mention `TL_*` correspondent à des sauvegardes de journal des transactions (par exemple : quand la planification du journal des transactions est exécutée).
- `TL_TRUNCATE_LOGS=0 | 1` - Détermine si le journal des transactions est tronqué à la fin de la sauvegarde. La valeur par défaut est `1`.

  0 = Les journaux ne sont pas tronqués.

  1 = Les journaux sont tronqués.

`-application_discovery 0 | 1`

Permet à la politique VMware de sélectionner automatiquement des machines virtuelles pour la sauvegarde quand vous créez une politique pour vCloud Director.

`-ASC_apps_attr` *`agent`*`:[;truncatelogs=1|0],...`

Active la récupération niveau fichier des données de base de données pour Exchange, SQL Server ou SharePoint. La valeur de *agent* peut être `exchange`, `mssql` ou `sharepoint`.

Vous pouvez activer (`;truncatelogs=1`) et désactiver (`;truncatelogs=0`) les journaux tronqués pour Exchange et SQL Server.

Voici plusieurs exemples qui indiquent comment utiliser cette option :

Pour activer la récupération des fichiers Exchange : `-ASC_apps_attr exchange:`

Pour activer la récupération des fichiers Exchange, SQL Server et SharePoint :`-ASC_apps_attr exchange:,mssql:,sharepoint:`

Pour activer la récupération de SQL Server et les journaux tronqués : `-ASC_apps_attr mssql:;truncatelogs=1`

Pour tronquer les journaux d'Exchange et ne pas tronquer les journaux de SQL Server (notez les deux-points finaux) : `-ASC_apps_attr exchange:;truncatelogs=1,mssql:`

Pour activer les journaux tronqués pour Exchange et SQL Server à la fois : `-ASC_apps_attr exchange:;truncatelogs=1,mssql:;truncatelogs=1`

`-blkincr indicateur`

Remarque : Cette option s'applique uniquement si vous exécutez serveur Enterprise NetBackup et avez également Veritas Oracle Edition, qui prend en charge les blocs incrémentalement.

`0` (désactivé) ou `1` (activé). Effectuez des sauvegardes incrémentielles de bloc pour des clients dans cette politique.

Si `1`, effectuez les sauvegardes incrémentielles de bloc.

Si `0`, désactivez les sauvegardes incrémentielles de bloc.

`-client_list_type type`

Cette option est utilisée pour des politiques de MS-SQL-Server.

Si la valeur est égale à 0, le type est `HOST`. Cette politique correspond à la politique MS-SQL-Server héritée. Les types valides de planification sont `FULL` et `USER`.

Les types suivants s'appliquent uniquement à une politique intelligente SQL Server. Les types valides de planification sont `FULL`, `INCR` et `TLOG`.

Si la valeur est égale à `1`, le type est `INSTANCE` et vous pouvez ajouter des instances enregistrées ou des bases de données comprises dans les instances à la politique.

Si la valeur est égale à `2`, le type est `INSTANCE_GROUP` et vous pouvez ajouter des groupes d'instances enregistrées à la politique.

`-chkpt [1|0]`

Active et désactive le redémarrage avec point de contrôle pour la politique. Si 1, la commande active le redémarrage avec point de contrôle. Si 0, la commande active le redémarrage avec point de contrôle. La valeur par défaut est 0 (zéro).

`-chkpt_intrvl intervalle`

Active et désactive l'intervalle de point de contrôle pour la politique. La variable `interval` représente l'intervalle de point de contrôle en minutes. La valeur par défaut est de 15 minutes. La plage pour cet intervalle va de 5 minutes à 180 minutes. Si le redémarrage avec point de contrôle n'est pas activé, alors ce paramètre n'a aucun effet.

`-collect_tir_info valeur`

Collecte d'informations de restauration d'images réelles (TIR). La restauration d'images réelles permet à NetBackup de restaurer un répertoire dans l'état exact dans lequel il se trouvait au moment de la sauvegarde complète ou

incrémentielle planifiée. Les fichiers qui sont supprimés avant le temps de sauvegarde sélectionné ne sont pas restaurés. Après l'activation de cet attribut, NetBackup commence à collecter des informations supplémentaires. Il commence par la prochaine sauvegarde complète ou incrémentielle pour la politique.

Si `0`, NetBackup ne garde pas de trace les informations de restauration d'images réelles.

Si `1`, NetBackup collecte les informations de TIR.

Si `2`, NetBackup collecte les informations de TIR et suit les fichiers clients.

`-collect_bmr_info` *`indicateur`*

Collecte les informations de Bare Metal Restore

Si la variable *flag* est égale à 0, pas de collecte d'informations de Bare Metal Restore.

Si la variable *flag* est égale à 1, collecte d'informations de Bare Metal Restore.

Si `-collect_bmr_info` est définie sur 1 et Bare Metal Restore ne dispose pas d'une licence ou le type de politique n'est pas de type Standard ou MS-Windows, `bpplinfo` échoue.

Si `-collect_bmr_info` est défini sur 1 mais que la politique ne collecte pas des informations de restauration d'images réelles avec la détection de mouvement, Bare Metal Restore ignore ce qui suit : sauvegardes incrémentielles et fichiers de restauration de la dernière sauvegarde complète.

`-compress` *`indicateur`*

Spécifie s'il faut compresser les fichiers ou non. Si défini sur 1 (activé), le logiciel client compresse les fichiers sélectionnés sur le média. La compression réduit la taille des fichiers de sauvegarde et le support de stockage requis, mais peut augmenter le temps total de la sauvegarde. Si défini sur 0 (désactivé), les fichiers ne sont pas compressés sur le média (état par défaut). La compression est indépendante de la compression VxFS.

Cette option n'exerce aucun effet sur la compression matérielle qui peut être disponible sur l'unité de stockage.

`-crossmp` *`indicateur`*

`0` (désactivé) ou `1` (activé). Spécifie, s'il faut croiser les points de montage pendant les sauvegardes ou non.

Si `1`, NetBackup sauvegarde ou archive tous les fichiers et répertoires dans le chemin d'accès sélectionné, indépendamment du système de fichiers sur lequel ils résident.

Si `0`, NetBackup sauvegarde ou archive uniquement les fichiers et répertoires d'un même système de fichiers de fichier comme chemin d'accès au fichier sélectionné (le paramètre par défaut).

Cet attribut peut affecter l'attribut de politique de Suivre le NFS, qui s'applique seulement à serveur Enterprise NetBackup.

Pour plus d'informations sur l'attribut de point de montage croisé, consultez le *Guide de l'administrateur NetBackup, volume I*.

`-data_class` *`classe`*

Spécifie la classification des données (par exemple, or ou platine).

`-deployment_package` *`élément`*

Le nom du package que vous souhaitez installer. Vous pouvez sélectionner cette option avec le type de politique `Déploiement`.

`-deployment_limit_jobs` *`max_concurrent_jobs`*

Le nombre maximal de travaux qui sont autorisés par politique. Vous pouvez sélectionner cette option avec le type de politique `Déploiement`.

`-deployment_master_server` *`master_server`*

Si le client possède plusieurs serveurs maîtres, la valeur de *master_name* est le serveur maître qui contient le référentiel. Vous pouvez sélectionner cette option avec le type de politique `Déploiement`.

`-deployment_media_server` *`serveur_médias`*

Le nom du serveur de médias qui communique avec et qui déploie des packages pour les clients de politique. Les packages sont mis en cache sur le serveur de médias pour réduire la communication et améliorer les performances. Le référentiel de package se trouve sur le serveur maître. Vous pouvez sélectionner cette option avec le type de politique `Déploiement`.

`-disaster 0|1`

Collecte les informations requises pour Intelligent Disaster Recovery. Cet attribut s'applique seulement quand vous sauvegardez des clients Windows.

`0` = ne pas permettre la récupération d'urgence (le paramètre par défaut)

`1` = permettre la récupération d'urgence

`-discovery_lifetime` *`seconds`*

Spécifie l'heure en secondes pour réutiliser les résultats de la requête de sélection de MV.

`-ef` *`temps_activité`*

Spécifie le temps d'activité de la politique.

`-encrypt` *indicateur*

Spécifie si les fichiers doivent être chiffrés ou non. Si la variable *flag* est définie sur `1`, le chiffrement est activé.

`-Exchange2010Server` *server,...*

Pour un DAG Exchange , une liste d'un ou de plusieurs serveurs du DAG que vous sélectionnez en tant que sources de sauvegarde préférées. La liste de serveurs préférés est requise si `-ExchangeSource` est défini sur `1`, à moins que la base de données n'ait qu'une copie active. La liste est ignorée si `-ExchangeSource` est défini sur 2 et facultative si `-ExchangeSource` est défini sur `0`.

`-ExchangeSource` *source*

Indique quelle source de sauvegarde de base de données vous voulez utiliser pour un groupe de disponibilité de base de données (DAG) Exchange. La valeur par défaut est `0`. Les valeurs possibles pour cette option sont indiquées ci-dessous :

- 0 - Sauvegarde la copie passive d'une base de données ou le serveur passif. Pour un DAG, vous pouvez également configurer une liste des serveurs préférés. NetBackup sauvegarde la copie passive sur un serveur dans la liste de serveur préféré. Si la copie passive n'est pas disponible, NetBackup sauvegarde la copie active.
- 1 - Sauvegarde la copie passive d'une base de données ou un serveur passif. Pour un DAG, vous devez également configurer une liste des serveurs préférés. NetBackup sauvegarde la copie passive sur un serveur dans la liste de serveur préféré.
- 2 - Sauvegarde la copie active d'une base de données ou un nœud actif. Pour Exchange 2010 et version ultérieure, la liste des serveurs préférés est ignorée.
- 3 - Désactive la source de sauvegarde de la base de données.

`-follownfs` *indicateur*

Remarque : Cette option s'applique uniquement à NetBackup Enterprise Server.

`0` (désactivé) ou `1` (activé). Spécifie, s'il faut suivre les points de montage de NFS ou non. Pour les types de politique MS-Windows, la définition de cet indicateur affecte l'attribut de politique **Sauvegarder les lecteurs réseau** au lieu de l'attribut Suivre le NFS.

Si `1`, NetBackup sauvegarde ou archive tous les fichiers montés NFS trouvés.

Si `0`, NetBackup ne sauvegarde ou n'archive aucun fichier monté NFS trouvé. (le paramètre par défaut).

Le comportement de cet attribut varie selon le paramètre de l'attribut de Points de montage croisés.

Pour plus d'informations sur l'attribut Points de montage croisés, consultez le *Guide de l'administrateur NetBackup, volume I*.

`-granular_restore_info` *`indicateur`*

Active ou désactive l'attribut de récupération granulaire, qui restaure les différents objets résidant dans une image de sauvegarde de la base de données. Cet attribut est disponible pour MS-Exchange_Server, MS-SharePoint et MS-Windows (pour Active Directory).

Si `1`, affiche les informations de restauration granulaire.

Si `0`, n'affiche pas les informations de restauration granulaire.

Pour plus d'informations sur les restaurations granulaires, consultez le *Guide de l'administrateur NetBackup for Exchange, volume I*.

`-ignore_client_direct 0 | 1`

Active (1) ou désactive (2) la déduplication côté client.

`-job_subtype DUPLICATE | LIVEUPDATE, INDEXING`

Permet l'affichage des politiques génériques pour la fonction Dupliquer ou la fonction LiveUpdate. Par défaut, les politiques pour ces deux fonctions ne sont pas affichées.

`-keyword` *`"expression_mot_clé"`*

La valeur est associée à toutes les sauvegardes créées à l'aide de cette politique. Vous pouvez utiliser l'expression de mot-clé pour lier des politiques associées. Vous pouvez également l'utiliser pendant les restaurations pour rechercher uniquement les sauvegardes associées à l'expression de mot-clé.

`-M` *`serveur_maître,...`*

Idem que précédemment.

`-multiple_streams` *`indicateur`*

`0` (désactivé) ou `1` (activé). **Autoriser plusieurs flux de données.**

Si `1`, autorise plusieurs flux de données.

Si `0`, désactivez le flux de données multiples.

`-optimized_backup 0 | 1`

Active la sauvegarde des données dédupliquées que certaines versions du système d'exploitation Microsoft Windows fournissent. Si un client a configuré un système de fichiers dédupliqué, NetBackup sauvegarde les données

dédupliquées. Si le client n'est pas configuré pour la déduplication ou ne la prend pas en charge, une sauvegarde de fichier normale a lieu.

`-ora_bkup_arch_file_name_fmt "[file_name_fmt]"`

Spécifie les noms de partie de sauvegarde d'Oracle RMAN pour les fichiers journal redo archivés. Assurez-vous que le format se termine par `_%t` pour indiquer un horodatage. NetBackup utilise cet horodatage en tant que critère de recherche des images de catalogue. Sans cet horodatage et au fur et à mesure que le catalogue augmente, les performances de NetBackup peuvent se détériorer.

Spécifiez une chaîne vide ("") pour `file_name_fmt` pour que le format par défaut soit utilisé.

`-ora_bkup_ctrl_file_name_fmt "[file_name_fmt]"`

Spécifie les noms de partie de sauvegarde d'Oracle RMAN pour les fichiers de contrôle. Assurez-vous que le format se termine par `_%t` pour indiquer un horodatage. NetBackup utilise cet horodatage en tant que critère de recherche des images de catalogue. Sans cet horodatage et au fur et à mesure que le catalogue augmente, les performances de NetBackup peuvent se détériorer.

Spécifiez une chaîne vide ("") pour `file_name_fmt` pour que le format par défaut soit utilisé.

`-ora_bkup_data_file_name_fmt "[file_name_fmt]"`

Spécifie les noms de partie de sauvegarde d'Oracle RMAN pour les fichiers de données. Assurez-vous que le format se termine par `_%t` pour indiquer un horodatage. NetBackup utilise cet horodatage en tant que critère de recherche des images de catalogue. Sans cet horodatage et au fur et à mesure que le catalogue augmente, les performances de NetBackup peuvent se détériorer.

Spécifiez une chaîne vide ("") pour `file_name_fmt` pour que le format par défaut soit utilisé.

`-ora_bkup_fra_file_name_fmt "[file_name_fmt]"`

Spécifie les noms de partie de sauvegarde d'Oracle RMAN pour la région de récupération rapide (FRA). Assurez-vous que le format se termine par `_%t` pour indiquer un horodatage. NetBackup utilise cet horodatage en tant que critère de recherche des images de catalogue. Sans cet horodatage et au fur et à mesure que le catalogue augmente, les performances de NetBackup peuvent se détériorer.

Spécifiez une chaîne vide ("") pour `file_name_fmt` pour que le format par défaut soit utilisé.

`-ora_bkup_arch_log_args "[key=value,...]"`

Les paires `key=value` sont utilisées pour remplacer les arguments par défaut qui sont utilisés lors de la sauvegarde des journaux redo archivés d'Oracle à l'aide de RMAN. N'importe quelle clé non explicitement spécifiée est réinitialisée à la valeur par défaut. Spécifiez une chaîne vide ("") pour réinitialiser toutes les clés aux valeurs par défaut. Utilisez une virgule (,) pour séparer des paires valeur-clé. Les espaces ne sont pas permis. Les clés et valeurs sont les suivantes :

- `INCLUDE_ARCH_LOGS` - inclut les fichiers journaux redo archivés dans les sauvegardes de planifications complètes et incrémentielles. Les valeurs valides sont 0 et 1. La valeur par défaut est 1.
- `DELETE_ARCH_LOGS_AFTER_COPIES` - supprime les fichiers journal redo archivés après qu'ils aient été sauvegardés correctement une ou plusieurs fois. Vous pouvez omettre cette clé ou définir la clé sur 0 pour ne pas supprimer les journaux après la sauvegarde. La valeur par défaut est 0 (zéro).
- `NUM_STREAMS` - le nombre de flux de sauvegarde parallèle qui peuvent être utilisés dans une opération de sauvegarde. RMAN est chargé d'assigner un canal simultané pour chaque flux. La valeur par défaut est 1.
- `SPECIFY_MAX_LIMITS` - doit être activé pour modifier ces clés supplémentaires. Les valeurs valides sont 0 et 1. La valeur par défaut est 0.
- `NUM_FILES_PER_BACKUP_SET` - spécifie le nombre maximum de fichiers journal redo archivés à inclure dans chaque jeu de sauvegarde (FILESPERSET). S'il n'est pas spécifié, le paramètre par défaut de RMAN est utilisé.
- `SIZE_BACKUP_SET` - spécifie une taille maximale pour chaque jeu de sauvegarde en kilo-octets (MAXSETSIZE). S'il n'est pas spécifié, le paramètre par défaut de RMAN est utilisé.

`-ora_bkup_data_file_args "[key=value,...]"`

Spécifie les paires `key=value` qui sont utilisées pour remplacer les arguments par défaut qui sont utilisés lors de la sauvegarde des fichiers de données Oracle à l'aide de RMAN. N'importe quelle clé non explicitement spécifiée est réinitialisée à la valeur par défaut. Spécifiez une chaîne vide ("") pour réinitialiser toutes les clés aux valeurs par défaut. Utilisez une virgule (,) pour séparer des paires valeur-clé. Les espaces ne sont pas permis. Les clés et valeurs sont les suivantes :

- `NUM_STREAMS` - le nombre de flux de sauvegarde parallèle qui peuvent être utilisés dans une opération de sauvegarde. RMAN est chargé d'assigner un canal simultané pour chaque flux. La valeur par défaut est 1.
- `SKIP_READ_ONLY or FORCE_READ_ONLY` - activez les options en lecture seule de l'espace de table. L'option de SKIP ignore l'espace de table en lecture seule pendant la sauvegarde. La FORCE signifie que RMAN sauvegarde tous les fichiers. Une seule des deux options peut être activée. Les valeurs valides sont 0 et 1. La valeur par défaut est 0.
- `OFFLINE` - arrêtez la base de données d'Oracle et mettez-la dans l'état de montage avant la sauvegarde. Les valeurs valides sont 0 et 1. La valeur par défaut est 0.
- `SKIP_OFFLINE` - dirigez l'opération de sauvegarde pour ne pas accéder aux fichiers de données hors ligne. Les valeurs valides sont 0 et 1. La valeur par défaut est 0.
- `SPECIFY_MAX_LIMITS` - doit être activé pour modifier ces clés supplémentaires. Les valeurs valides sont 0 et 1. La valeur par défaut est 0.
- `READ_RATE` - spécifie le nombre maximum de kilo-octets (Ko) que RMAN lit à chaque seconde sur ce canal (RATE). Ce paramètre définit une limite supérieure pour les octets lus de sorte que RMAN ne consomme pas trop de bande passante et ne dégrade pas les performances. S'il n'est pas spécifié, le paramètre par défaut de RMAN est utilisé.
- `SIZE_BACKUP_PIECE` - spécifie la taille maximale, en kilo-octets, de chaque partie de sauvegarde qui est créée sur ce canal (MAXPIECESIZE). S'il n'est pas spécifié, le paramètre par défaut de RMAN est utilisé.
- `NUM_OPEN_FILES` - contrôle le nombre maximum de fichiers d'entrée que l'opération de sauvegarde peut ouvrir à un moment donné (MAXOPENFILES). S'il n'est pas spécifié, le paramètre par défaut de RMAN est utilisé.
- `NUM_FILES_PER_BACKUP_SET` - spécifie le nombre maximum de fichiers d'entrée à inclure dans chaque jeu de sauvegarde (FILESPERSET). S'il n'est pas spécifié, le paramètre par défaut de RMAN est utilisé.
- `SIZE_BACKUP_SET` - spécifie une taille maximale pour chaque jeu de sauvegarde en kilo-octets (MAXSETSIZE). S'il n'est pas spécifié, le paramètre par défaut de RMAN est utilisé.

`nom_politique` `-set | -modify`

Initialise ou modifie des attributs pour cette politique. Cette option est obligatoire.

`-set` initialise (ou réinitialise) des attributs pour la politique à leurs valeurs par défaut, excepté pour ceux qui sont actuellement définis par les options sur la ligne de commande.

`-modify` modifie des attributs pour la politique. Les attributs qui ne sont pas explicitement définis par des options sur la ligne de commande actuelle ne modifient pas leurs valeurs.

`-policyjobs` *`nb_max_travaux`*

Le nombre maximal de travaux simultanés que NetBackup autorise pour cette politique (correspond au paramètre Limiter le nombre de travaux par politique dans l'interface d'administration). La valeur de *max_jobs* est toujours supérieure ou égale à 0.

Pour la valeur par défaut ou quand `-policyjobs` est égal à `0`, `bpplinfo` définit *max_jobs* sur une valeur correspondant à illimité. Le nombre maximal de travaux est 8 pour NetBackup et 999 pour NetBackup Enterprise Server.

`-pool` *`label`*

Spécifie le pool de volumes pour la politique. Le paramètre par défaut est NetBackup. Le pool de volumes devrait être l'un des pools de volumes pour l'unité de stockage de politique. Cet attribut n'est pas approprié si une unité de stockage sur disque est l'emplacement pour la politique. Si l'unité de stockage de politique est Any_available (Residence : - apparaît sur l'affichage `bpplinfo`), le pool de volumes pour n'importe quelle unité de stockage peut être sélectionné. Si le *NULL* est spécifié, le pool de volumes est défini sur NetBackup. Pour afficher les pools de volumes configurés, exécutez la commande suivante :

```
UNIX systems: /usr/openv/volmgr/bin/vmpool -listall

Windows systems: install_path\Volmgr\bin\vmpool -listall
```

`-priority` *`nombre`*

La priorité de cette politique par rapport à d'autres politiques. La priorité est supérieure ou égale à 0. Cette valeur détermine l'ordre dans lequel les politiques sont exécutées. Plus la valeur est élevée, plus la politique est exécutée tôt. Le paramètre par défaut est 0, ce qui représente la priorité la plus basse.

`-pt` *`type_politique`*

Spécifiez le type de politique en entrant une des chaînes de caractères suivantes (le paramètre par défaut est Standard) :

```
BigData
DataStore
DataTools-SQL-BackTrack
```

```
DB2
Deployment
Enterprise-Vault
FlashBackup
Hyper-V
Informix-On-BAR
Lotus-Notes
MS-Exchange-Server
MS-SharePoint
MS-SQL-Server
MS-Windows
NBU-Catalog
NDMP
Oracle
PureDisk-Export
SAP
Split-Mirror
Standard
Sybase
Vault
VMware
```

`-reason "chaîne"`

Indique la raison pour laquelle vous choisissez cette action de commande. La chaîne de texte de raison que vous entrez est capturée et apparaît dans le rapport d'audit. Entourez cette chaîne avec des guillemets ("… "). La chaîne ne doit pas dépasser 512 caractères. Elle ne peut pas commencer par un tiret (-) ni contenir un guillemet simple (').

`-res_is_stl 0 | 1`

Spécifiez cet indicateur seulement quand le nom de l'unité de stockage et le nom de la politique de cycle de vie du stockage sont identiques. Dans tous les autres cas cet indicateur est ignoré. Les valeurs possibles sont les suivantes :

0 - la résidence est une politique de cycle de vie de non stockage

1 - l'emplacement est une politique de cycle de vie du stockage

`-residence label`

Spécifie l'étiquette (label) de l'unité de stockage à utiliser pour enregistrer les sauvegardes créées par cette planification. Le paramètre par défaut est Any_available, qui permet à la politique d'utiliser n'importe quelle unité de stockage dont l'attribut **A la demande uniquement** est défini sur NO. Spécifiez l'unité de stockage si la politique doit utiliser une unité de stockage spécifique. Vous devez sélectionner l'unité de stockage désirée si son attribut **A la**

demande uniquement est défini sur Oui. Si *NULL* est spécifié, l'emplacement pour la planification est défini (ou réinitialisé) sur Any_available. L'emplacement de politique détermine l'emplacement des planifications de politique, à moins que le paramètre **Remplacer l'unité de stockage de politiques** sur une planification individuelle spécifie un emplacement. Exécutez `bpstulist` pour afficher l'ensemble d'unités de stockage définies.

`-rfile` *`indicateur`*

`0` (désactivé) ou `1` (activé).

Si `1`, autorise Restauration de fichier individuel à partir des données brutes.

Si `0`, désactive Restauration de fichier individuel à partir des données brutes.

Pour une politique de FlashBackup, cette option est ignorée, puisque l'attribut est toujours activé.

Remarque : Le Client avancé est disponible seulement si vous exécutez serveur Enterprise NetBackup et avez l'option separately-priced.

`-selection_list_type` *`type`*

Cette option est utilisée pour des politiques de MS-SQL-Server. La valeur que vous choisissez détermine le type de sélections de sauvegarde ou d'éléments de liste de fichiers que vous pouvez vous ajouter à l'aide de la commande `bpplinclude`.

Si la valeur est égale à 0, le type est `HOST`. Ce type doit être utilisé avec la politique MS-SQL-Server héritée. La seule sélection de sauvegarde valide pour ce type est le chemin d'accès du fichier batch de sauvegarde.

Les types suivants s'appliquent uniquement à une politique intelligente SQL Server.

Si la valeur est égale à `1`, le type est `WHOLE_DATABASE`. La seule sélection de sauvegarde valide pour ce type est `WHOLE_DATABASE`.

Si la valeur est égale à `3`, le type est `DATAFILE`. La seule sélection de sauvegarde valide pour ce type est le nom du fichier.

Si la valeur est égale à `7`, le type est `FILEGROUP`. La seule sélection de sauvegarde valide pour ce type est le nom du groupe de fichiers.

`-sg [`*`groupe_serveurs`* `| *ANY* | *NONE*]`

Spécifie le ou les groupes de partage de la planification. N'utilisez pas cette option si la planification si une unité de stockage sur disque constitue l'emplacement de la planification. Si l'argument *NONE* est spécifié, le serveur de médias d'écriture est propriétaire du média écrit par cette politique. Si

l'argument *ANY* est spécifié, EMM choisit le propriétaire de médias. *ANY* est la valeur par défaut. Dans le cas contraire, le groupe de partage spécifié est propriétaire du média. Spécifiez le groupe de partage de chaque copie afin d'afficher les groupes de partage configurés. Entrez la commande suivante :

Systèmes UNIX :

```
/usr/openv/netbackup/bin/admincmd/nbsvrgrp -list -summary
```

Systèmes Windows :

```
install_path\NetBackup\bin\admincmd\nbsvrgrp -list -summary
```

`-snapshot_method_args keyword=value,keyword=value,...`

Spécifie les arguments de la méthode de snapshot pour une politique VMware. Les mots clés et leurs valeurs que vous pouvez spécifier sont les suivants :

- `disable_quiesce`. L'état de l'E/S de machine virtuelle pendant le snapshot. Les valeurs autorisées sont les suivantes :
  `0` La suspension de machine virtuelle est activée, `1` La suspension de machine virtuelle est désactivée.

  Attention : Veritas ne vous recommande pas de désactiver l'option de suspension. Dans la plupart des cas, cette option doit être activée.

  Remarque : Pour utiliser cette option, VMware Tools doit être installé sur la machine virtuelle.

  Remarque : Pour utiliser cette option avec les machines virtuelles Linux, vous devez également installer l'utilitaire SYMCquiesce.

- `drive_selection`. Pour les machines virtuelles comportant plusieurs disques virtuels, déterminez les types de disques sur la machine virtuelle qui sont incluse dans la sauvegarde. Cette option peut réduire la taille de la sauvegarde, mais doit être utilisée avec précaution. Les valeurs autorisées sont les suivantes :
  `0` Inclure tous les disques, `1` Exclure le disque de démarrage, `2` Exclure les disques de données.

- `enable_vCloud`. Active la sauvegarde des machines virtuelles qui résident dans un environnement vCloud. Nécessite la sélection automatique des machines virtuelles. Les valeurs autorisées sont les suivantes :
  `0` désactivé ou `1` activé.

- `exclude_swap`. Excluez de la sauvegarde les données figurant dans les fichiers d'échange et de pagination. Si les fichiers sont restaurés, ils sont restaurés en tant que fichiers vides. Les valeurs autorisées sont les suivantes :
  `0` désactivé ou `1` activé.
- `file_system_optimization`. Cette option réduit la taille de l'image de sauvegarde en excluant tous les blocs inutilisés ou supprimés dans le système de fichiers sur la machine virtuelle. Cette option prend en charge les systèmes de fichiers suivants : Windows NTFS, Linux ext2, ext3 et ext4. Les valeurs autorisées sont les suivantes :
  `0` désactivé ou `1` activé.
- `ignore_irvm`. Ignorer les machines virtuelles restaurées avec la fonction de récupération instantanée pour VMware si la machine virtuelle s'exécute à partir d'un stockage de données NFS NetBackup. Les valeurs autorisées sont les suivantes :
  `0` désactivé ou `1` activé.
- `multi_org`. Autoriser les règles de requête à sélectionner des machines virtuelles de différentes organisations vCloud Director et à les sauvegarder dans la même unité de stockage. Les valeurs autorisées sont les suivantes :
  `0` désactivé ou `1` activé.
- `nameuse`. Type de nom à l'aide duquel NetBackup identifie les machines virtuelles quand il les sélectionne pour les sauvegarder. Les valeurs autorisées sont les suivantes :
  `0` Nom d'hôte de la MV, `1` Nom affiché de la VM, `2` UUID du BIOS de la MV, `3` Nom DNS de la MV ou `4` UUID de l'instance de la MV
- `post_events`. Les événements liés à la sauvegarde à envoyer au serveur de vCenter. Pour publier des événements vers vCenter, NetBackup doit effectuer la sauvegarde par l'intermédiaire d'un serveur vCenter. Si NetBackup accède directement au serveur ESX, les informations de sauvegarde ne peuvent pas être affichées dans le client vSphere. Vous devez sélectionner les autorisations suivantes dans vCenter : **Log event** (consignation de journal), **Manage custom attributes** (gestion des attributs personnalisés) et **Set custom attribute** (définition d'attributs personnalisés). Les valeurs autorisées sont les suivantes :
  `0` aucun événement, `1` tous les événements ou `2` événements d'erreur.
- `rHz`. Délai (en secondes) avant une nouvelle tentative de prise de snapshot. La valeur par défaut est de 10 secondes. Les valeurs autorisées sont les suivantes :
  `0` à `3600` inclus.

- `rLim`. Nombre de nouvelles tentatives de prise du snapshot. La valeur par défaut est 10. Les valeurs autorisées sont les suivantes :
  `0` à `100` inclus.
- `rTO`. Délai d'expiration (en minutes) pour la prise du snapshot. Le paramètre par défaut est 0, ce qui signifie qu'il n'existe aucun délai d'expiration. Les valeurs autorisées sont les suivantes :
  `0` à `1440` inclus.
- `serverlist`. Liste de serveurs de machines virtuelles séparées par deux-points avec lesquels NetBackup communique pour cette politique. Pour ne spécifier aucune liste de serveurs, entrez `serverlist=`.
- `skipnodisk`. Ne sauvegardez pas une MV répliquée (passif) dans un environnement SRM (Site Recovery Manager) vCenter si cette VM n'a aucun fichier vmdk. NetBackup ignore cette machine virtuelle et sauvegarde la machine virtuelle active correspondant, qui a des fichiers vmdk. Les valeurs autorisées sont les suivantes :
  `0` désactivé ou `1` activé.
- `snapact`. Cette option spécifie l'action que NetBackup exécute quand un snapshot est découvert avant la création d'un nouveau snapshot par NetBackup pour la sauvegarde de machine virtuelle. Après avoir créé un snapshot, NetBackup le supprime généralement à la fin de la sauvegarde. Si des snapshots ne sont pas automatiquement supprimés (qu'ils soient créés ou non par NetBackup), les performances de la machine virtuelle peuvent être affectées. Les valeurs autorisées sont les suivantes :
  `0` continuer la sauvegarde, `1` abandonner s'il existe un ou des snapshots, `2` supprimer le(s) snapshot(s) NetBackup et continuer la sauvegarde ou `3` abandonner s'il existe un ou des snapshots NetBackup.
- `trantype`. Manière dont les données de snapshot circulent du stockage de données VMware à l'hôte de sauvegarde VMware. Les valeurs autorisées sont les suivantes :
  `san`, `hotadd`, `nbd` ou `nbdssl`.
  Pour spécifier plusieurs méthodes de transport, séparez chaque méthode par un deux-points. L'ordre des modes indique la priorité. Par exemple, la spécification suivante sélectionne deux modes et essaye `nbd` en premier :
  `trantype=nbd:hotadd`
- `Virtual_machine_backup`. Permet la restauration de fichiers individuels à partir de la sauvegarde. Avec ou sans cette option, vous pouvez restaurer la machine virtuelle entière. Les valeurs autorisées sont les suivantes :
  `1` désactivé ou `2` activé.

- `vmdk_ca`. Le nom de l'attribut personnalisé de VMware qui spécifie le ou les disques à exclure des sauvegardes. Par exemple, `vmdk_ca=NB_DISK_EXCLUDE_LIST` .
  Définissez la valeur de l'attribut sur chaque machine virtuelle ou l'hôte géré, selon vos besoins. L'attribut doit avoir des contrôleurs de périphérique dont les valeurs sont séparées par des virgules pour les disques à exclure. Par exemple : `scsi0-0,ide0-0,sata0-0`.
- `vmdk_list`. Contrôleurs de périphérique dont les valeurs sont séparées par des deux-points pour les disques à exclure des sauvegardes de VMware. Par exemple : `vmdklist=scsi0-0:ide0-0:sata0-0`.

`-use_accelerator 0 | 1`

Spécifie que vous voulez utiliser l'accélérateur NetBackup qui augmente la vitesse des sauvegardes complètes par le biais de techniques de détection de modification sur le client.

Si `1`, active l'accélérateur NetBackup.

Si `0`, désactive l'accélérateur NetBackup.

Pour plus d'informations sur l'accélérateur NetBackup, consultez le *Guide de l'administrateur NetBackup, volume I*.

`-ut`

Si l'un des arguments de date ou d'heure suit l'argument `-ut`, ils sont interprétés comme format horaire UNIX, au lieu du format horaire standard. L'option `-ut` est principalement utilisée dans un environnement Java.

EXEMPLES

Remarque : Les références aux Montages NFS dans les exemples suivants s'appliquent uniquement à NetBackup Enterprise Server.

Exemple 1 - Définissez l'unité de stockage de la politique `tstpolicy` sur `tstunit` et affichez les résultats :

```
# bpplinfo tstpolicy -modify -residence tstunit
# bpplinfo tstpolicy -L
    Policy Type:         Standard (0)
        Active:             no
        Effective:          no
        Follow NFS Mounts:  no
        Cross Mount Points: no
        Client Compress:    no
```

```
        Collect TIR Info:   no
        Policy Priority:     0
        Ext Security Info:  no
        File Restore Raw:   no
        Client Encrypt:     no
        Max Jobs/Policy:     8
        Mult. Data Streams:  1
        Block Level Incremental:  no
        Perform Snapshot Backup:  no
        Backup Copy:         0
        Date Mover Type:     2
        Use Alternate Client:     no
        Alternate Client Name:    (none)
        Enable Instant Recovery:  no
        Disaster Recovery:  0
        Collect BMR Info:   no
        Max Frag Size:      0 MB  (1048576 MB)
        Checkpoint Restart: no
        Residence:          tstunit
        Volume Pool:        NetBackup
```

Exemple 2 - Activation de la politique nommée test1 sans modification d'un autre attribut de politique, entrez ce qui suit :

```
# bpplinfo test1 -modify -active
```

Exemple 3 - Remise à défaut des valeurs des attributs `tstpolicy`, effectuez les opérations suivantes :

```
# bpplinfo tstpolicy -set
# bpplinfo tstpolicy -L
        Policy Type:         Standard (0)
        Active:             yes
        Follow NFS Mounts:  no
        Cross Mount Points: no
        Client Compress:    no
        Collect TIR Info:   no
        Policy Priority:     0
        Ext Security Info:  no
        File Restore Raw:   no
        Client Encrypt:     no
        Multiple Streams:   0
        Disaster Recovery:  0
        Max Jobs/Policy:    8
```

```
        Disaster Recovery:  0
        Collect BMR Info:   no
        Max Frag Size:      0 MB  (1048576 MB)
        Residence:          -
        Volume Pool:        NetBackup
```

Exemple 4 - Affichage d'une liste courte pour la politique nommée `mkbpolicy` :

```
# bpplinfo mkbpolicy -l
INFO 0 0 0 0 *NULL* 0 0 99 0 0 0 0 0 0 0 0 *NULL* 1
KEY my temp directory
BCMD *NULL*
RCMD *NULL*
RES mkbunit *NULL* *NULL* *NULL* *NULL* *NULL* *NULL* *NULL* *NULL*
POOL NetBackup *NULL* *NULL* *NULL* *NULL* *NULL* *NULL* *NULL* *NULL*
FOE 0 0 0 0 0 0 0 0 0 0
```

Exemple 5 - Configurez la politique Oracle nommé `mypolicy`. Cet exemple utilise deux canaux RMAN simultanément pour les sauvegardes de fichier de données. Cet exemple ignore également les fichiers de données en lecture seule et n'inclut pas plus de quatre fichiers dans chaque jeu de sauvegarde. Souvenez-vous que n'importe quelle clé qui n'est pas explicitement définie est automatiquement réinitialisée à la valeur par défaut. Ensuite, confirmez les modifications.

```
# bpplinfo mypolicy -modify -ora_bkup_data_file_args NUM_STREAMS=2,
SKIP_READ_ONLY=1,FORCE_READ_ONLY=0,SPECIFY_MAX_LIMITS=1,
NUM_FILES_PER_BACKUP_SET=4
```

```
# bpplinfo mypolicy -L
Oracle Backup Data File Arguments: NUM_STREAMS=2,
SKIP_READ_ONLY=1,FORCE_READ_ONLY=0,SPECIFY_MAX_LIMITS=1,
NUM_FILES_PER_BACKUP_SET=4
```

FICHIERS

Systèmes UNIX :

```
/usr/openv/netbackup/logs/admin/*
/usr/openv/netbackup/db/policy/policy_name/info
```

Systèmes Windows :

```
install_path\NetBackup\logs\admin/*
install_path\NetBackup\db\policy\policy_name\info
```

bppllist

`bppllist` – afficher les informations de politique

Synopsis

bppllist [*policyname*] [-L | -l | -U] [-allpolicies] [-inventory] [-M *master_server*,...] [-hwos] [-byclient *client*] [-keyword *"keyword phrase"*] [-verbose] [generation *-generation*] [-include_automanaged] [-include_discovered]

Sur les systèmes UNIX, le chemin d'accès à cette commande est /usr/openv/netbackup/bin/admincmd/

Sur les systèmes Windows, le chemin d'accès à cette commande est *chemin_d'accès*\NetBackup\bin\admincmd\

DESCRIPTION

La commande `bppllist` affiche la liste des politiques de la base de données NetBackup.

Tout utilisateur disposant des autorisations nécessaires peut lancer cette commande.

Pour plus d'informations sur l'autorisation NetBackup, consultez le *Guide de sécurité et de chiffrement NetBackup*.

OPTIONS

`-allpolicies`

Affiche toutes les politiques.

`-hwos`

Affiche les matériels et systèmes d'exploitation compatibles.

`-include_discovered`

Cette option répertorie les machines virtuelles qui ont été découvertes et sélectionnées la dernière fois qu'une politique VMware ou de politique intelligente Hyper-V a été exécutée. Il répertorie également l'hôte ayant effectué la découverte de machine virtuelle, tel que le serveur de médias. Cette option est ignorée si la politique intelligente n'a jamais été exécutée.

Notez que vous ne pouvez pas utiliser cette option avec l'option `-inventory`.

Lorsque l'option est utilisée avec `-byclient client`, elle répertorie les informations sur les politiques intelligentes VMware et Hyper-V qui ont découvert et sélectionné le client spécifié (machine virtuelle) lors de la dernière exécution de la politique.

Lorsque l'option est utilisée avec `-allpolicies`, elle répertorie les machines virtuelles qui ont été découvertes et sélectionnées pour toutes les politiques intelligentes VMware et Hyper-V.

`-L`

Affiche une liste détaillée. Consultez l'option *policyname* pour plus de détails sur les champs affichés.

`-l`

Affiche les informations au format brut.

`-M serveur_maître,...`

Affiche les informations de politique d'un ou plusieurs serveurs maîtres spécifiés.

`-U`

Affiche les informations de la liste des utilisateurs. Cette liste est semblable à la liste longue, mais avec moins d'entrées.

`-byclient client`

Affiche les informations de politique de toutes les politiques contenant le client spécifié.

`-include_automanaged`

Répertorie toutes les politiques, y compris les politiques gérées automatiquement. Les politiques gérées automatiquement sont générées quand un administrateur de charge de travail protège un bien en s'abonnant à un plan de protection. Les plans de protection sont créés à l'aide de la technologie d'objectifs de niveau de service (SLO) NetBackup. Les noms de politique gérée automatiquement utilisent le préfixe SLO_ENGINE_MANAGED+.

`-inventory`

Crée un inventaire des politiques NetBackup en cours et le compare à l'inventaire créé précédemment. Vous pouvez créer un fichier journal de type LOG_CLASS_QUERIES sous `/usr/openv/netbackup` pour consigner les modifications apportées aux politiques.

Les modifications sont consignées sous `/usr/openv/netbackup/logs/PolicyQueries.log`. Le client est responsable de la gestion du fichier journal (troncation périodique, etc.).

Notez que vous ne pouvez pas utiliser cette option avec l'option `-include_discovered`.

`-keyword "expression_mot_clé"`

La valeur est associée à toutes les sauvegardes créées à l'aide de cette politique. Vous pouvez utiliser l'expression de mot-clé pour lier des politiques associées. Vous pouvez également l'utiliser pendant les restaurations pour rechercher uniquement les sauvegardes associées à l'expression de mot-clé.

nompolitique

Spécifie la politique de la base de données NetBackup.

Vous trouverez ci-après une description des champs de la sortie d'une commande `bppllist nom_politique` :

CLASSE

- Champ 1 - Nom de politique
- Champ 2 - Nom (interne)
- Champ 3 - Options
- Champ 4 - Version de protocole
- Champ 5 - Décalage du fuseau horaire par rapport à GMT
- Champ 6 - Motif d'audit

INFOS

- Champ 1 - Type de politique
  0 = Standard (clients UNIX et Linux), 1 = Proxy, 4 = Oracle, 6 = Informix-On-BAR, 7 = Sybase, 8 = serveur du portail MS-SharePoint, 11 = DataTools-SQL-BackTrack, 13 = MS- Windows, 15 = MS-SQL-Server, 16 = MS-Exchange-Server, 17 = SAP, 18 = DB2, 19 = NDMP, 20 = FlashBackup, 21 = Splitmirror, 25 = Lotus Notes, 29 = FlashBackup-Windows, 35 = NBU-Catalog, 36 = Generic, 38 = PureDisk Export, 39 = Enterprise_Vault, 40 = VMware, 41 = Hyper-V, 44 = BigData, 46 = Deployment
- Champ 2 - Suivre les montages NFS. 0 = non, 1 = oui
- Champ 3 - Compression client. 0 = non, 1 = oui
- Champ 4 - Priorité de travail. Les valeurs valides sont 0 à 99999.
- Champ 5 - Client de proxy.
- Champ 6 - Chiffrement de client. 0 = non, 1 = oui
- Champ 7 - Reprise après incident. Le catalogue utilise l'option de fichier DR (reprise après incident). 0 = non, 1 = oui
- Champ 8 - Nombre de travaux maximum autorisés par client. Les valeurs valides sont 0 à 999.

- Champ 9 - Croiser les points de montage. 0 = non, 1 = oui
- Champ 10 - Taille maximale des fragments (obsolète)
- Champ 11 - Actif. Indique si la politique est active ou non. 0 = oui, 1 = aucun
- Champ 12 - Collecter les informations TIR (restauration d'images réelles). 0=ne pas collecter les informations TIR, 1=collecter les informations TIR sans détection de mouvement, 2=collecter les informations TIR avec détection de mouvement
- Champ 13 - Activer les sauvegardes incrémentielles au niveau des blocs. 0 = non, 1 = oui
- Champ 14 - Ext_sec_info.
- Champ 15 - Restauration de fichier individuel à partir des données brutes
- Champ 16 - Diffusion en flux
- Champ 17 - Image figée (utilisation interne)
- Champ 18 - Copie de sauvegarde (utilisation interne)
- Champ 19 - Date d'application de la politique
- Champ 20 - ID de classe
- Champ 21 - Nombre de copies de sauvegarde à créer. Les valeurs valides sont 1 à 4.
- Champ 22 - Activer les points de contrôle. 0 = non, 1 = oui
- Champ 23 - Intervalle de point de contrôle.
- Champ 24 - Inutilisé.
- Champ 25 - Activer la récupération instantanée. 0 = non, 1 = oui
- Champ 26 - Effectuer une sauvegarde hors hôte. 0 = non, 1 = oui
- Champ 27 - Activer l'utilisation d'un autre client pour la sauvegarde. 0 = non, 1 = oui
- Champ 28 - Activer le système de déplacement des données. 0 = non, 1 = oui
- Champ 29 - Type de système de déplacement des données
  -1 = type inconnu de système de déplacement des données, 1 = copie tierce, 2 = copie de serveur de médias, 3 = périphérique NAS, 5 = NDMP
- Champ 30 - Collecter les informations BMR (Bare Metal Restore). 0 = non, 1 = oui

- Champ 31 - Le service de stockage (cycle de vie) est en service par résidence. 0 = non, 1 = oui
- Champ 32 - Activer la restauration granulaire. 0 = non, 1 = oui
- Champ 33 - Sous-type de travail (interne)
- Champ 34 - Utiliser la machine virtuelle. 0 = aucune machine virtuelle, 1 = VMware, 2 = Hyper-V, 3 = VxVI
- Champ 35 - Ignorer le paramètre de déduplication côté client. 0 = non, 1 = oui
- Champ 36 - Activer la source de sauvegarde de la base de données Exchange. Sortie sous forme de chaîne.
- Champ 37 - Génération.
- Champ 38 - découverte d'application. 0 = non, 1 = oui. Traitement de politique intelligente activé.
- Champ 39 - Durée de vie de la découverte. Délai (en secondes) de validité de la découverte des applications.
- Champ 40 - Activer la sauvegarde rapide. 0 = non, 1 = oui
- Champ 41 - Sauvegarde optimisée. 0 = non, 1 = oui. Active la sauvegarde des données dédupliquées que certaines versions du système d'exploitation Microsoft Windows fournissent. Si un client a configuré un système de fichiers dédupliqué, NetBackup sauvegarde les données dédupliquées. Si le client n'est pas configuré pour la déduplication ou ne la prend pas en charge, une sauvegarde de fichier normale a lieu.
- Champ 42 - client_list_type. Cette option est utilisée pour des politiques de MS-SQL-Server. Si la valeur est égale à **0**, le type est **HOST**. Cette politique correspond à la politique MS-SQL-Server héritée. Les types valides de planification sont **FULL** et **USER**. Les types suivants s'appliquent uniquement à une politique intelligente SQL Server. Les types valides de planification sont **FULL**, **INCR** et **TLOG**. Si la valeur est égale à **1**, le type est **INSTANCE** et vous pouvez ajouter des instances enregistrées ou des bases de données comprises dans les instances à la politique. Si la valeur est égale à **2**, le type est **INSTANCE_GROUP** et vous pouvez ajouter des groupes d'instances enregistrées à la politique.
- Champ 43 - select_list_type. Cette option est utilisée pour des politiques de MS-SQL-Server. La valeur détermine le type de sélections de sauvegarde ou les éléments de la liste de fichiers. Si la valeur est égale à **0**, le type est **HOST**. Ce type doit être utilisé avec la politique MS-SQL-Server héritée. La seule sélection de sauvegarde valide pour ce type est le chemin d'accès du fichier batch de sauvegarde. Les types suivants s'appliquent uniquement

à une politique intelligente SQL Server. Si la valeur est égale à **1**, le type est **WHOLE_DATABASE**. La seule sélection de sauvegarde valide pour ce type est **WHOLE_DATABASE**. Si la valeur est égale à **3**, le type est **DATAFILE**. La seule sélection de sauvegarde valide pour ce type est le nom du fichier. Si la valeur est égale à **7**, le type est **FILEGROUP**. La seule sélection de sauvegarde valide pour ce type est le nom du groupe de fichiers.

- Champ 44 - Cohérent au niveau application. Spécifie l'arrêt de la machine virtuelle avant la prise d'un snapshot matériel persistant (1). Autrement, le snapshot matériel n'arrête pas la machine virtuelle (= =0) (état par défaut).

CLE

- Champ 1 - Expression de mot-clé de la politique (chaîne).

RES

- Champ 1 - Résidence ou unité de stockage, un pour chaque copie

POOL

- Champ 1 - nom de pool de volumes, un pour chaque copie

FOE

- Champ 1 - Faire échouer en cas d'erreur. 0 = continuer, 1 = faire échouer toutes les copies

SHAREGROUP

- Champ 1 - Groupe de partage de médias (propriétaire de médias), une paire de valeur pour chaque copie

DATACLASSIFICATION

- Champ 1 - Classification des données de la politique. platine = plus haut niveau de classification, or = 2e plus haut niveau, argent = 3e plus haut niveau, bronze = plus bas niveau

HYPERVSERVER

- Indique que la politique est dédiée à un serveur Hyper-V

NAMES

- Liste générique des noms définis par le type de requête

BCMD

- Ce champ est obsolète et sa suppression est planifiée depuis NetBackup.

RCMD

- Ce champ est obsolète et sa suppression est planifiée depuis NetBackup.

APPLICATIONDEFINED

- Chaîne universelle définie par le client ou l'application

ORABKUPDATAFILEARGS

- Répertorie les valeurs utilisées pour remplacer les arguments par défaut pour la sauvegarde de fichiers de données d'Oracle à l'aide de RMAN

ORABKUPARCHLOGARGS

- Répertorie les valeurs utilisées pour remplacer les arguments par défaut pour la sauvegarde de fichier journal redo archivé d'Oracle à l'aide de RMAN

CLIENT

- Client dans la politique

SCHED

- Champ 1 - Nom de planification pour la politique spécifiée
- Champ 2 - Type de sauvegarde pour la planification. 0 = planification complète, 1 = planification incrémentielle différentielle, 2 = planification de sauvegarde utilisateur, 3 = planification d'archive utilisateur, 4 = planification incrémentielle cumulative.
- Champ 3 - Nombre de copies de multiplexage à exécuter. Les valeurs valides sont comprises entre 1 et 32.
- Champ 4 - Fréquence de la planification en secondes. Les valeurs valides sont comprises entre 1 et 2147040000 (3 550 semaines).
- Champ 5 - Niveau de conservation de la planification. Tous les niveaux de conservation à l'exception de 9 et 25 sont modifiables par l'utilisateur. Les valeurs valides sont 0 à 100. Consultez la description de l'option `-rl` *`retention_level`* pour obtenir la liste complète des valeurs par défaut et de leurs niveaux de conservation.

  Remarque : Si vous exécutez cette commande sur un serveur de médias antérieur à NetBackup 8.0, la sortie affiche uniquement les niveaux de conservation situés entre 0 et 24.

- Champ 6 - u_wind/o/d. réservé pour une utilisation ultérieure
- Champs 7-8 - Réservé pour une utilisation ultérieure
- Champ 9 - Autre serveur de lecture
- Champ 10 - Taille maximale des fragments en méga-octets

- Champ 11 - Calendrier. 0 = planification est basé sur la fréquence, 1 = planification est basé sur calendrier sans les relances, 2 = planification est basé sur calendrier avec des relances
- Champ 12 - Nombre de copies configurées pour une sauvegarde. Les valeurs valides sont comprises entre 2 et 4.
- Champ 13 - Paramètre Echec sur l'erreur pour chaque copie
- Champ 14 - Sauvegarde synthétique. 0 = non, 1 = oui
- Champ 15 - Activation de la récupération rapide PFI. 0 = non, 1 = oui
- Champ 16 - Priorité du travail de migration
- Champ 17 - Service de stockage (cycle de vie) utilisé pour la résidence. 0 = non, 1 = oui
- Champ 18 - Activer la détection de modification de somme de contrôle. 0 = non, 1 = oui

SCHEDCALEDATES

- Exclure les dates civiles de l'heure Epoch. Exemple : l'exclusion des dates 04/06/2013, 07/06/2013 et 18/06/2013 (toutes à 05:00:00 GMT) s'affiche comme suit : SCHEDCALEDATES 1346734800 1346994000 1347944400

SCHEDCALENDAR

- Si le type de planification est CALENDRIER, ce champ indique si de nouvelles tentatives sont permises après le jour d'exécution. 0 = non, 1 = oui

SCHEDCALDAYOWEEK

- Inclure les jours civils de la semaine au format jour-semaine, où le jour est compris entre 1 et 7 (dimanche correspond à 1) et la semaine correspond au numéro de semaine du mois. Exemple : l'inclusion des jours de la semaine dimanche, semaine 1 ; mardi, semaine 1 ; mercredi, semaine 4 se présente comme suit : SCHEDCALDAYOFWEEK 1,1;3,1;4,4

SCHEDWIN

- Sept paires au format début, durée, qui expriment le début et la durée de la fenêtre pour chaque jour de la semaine. Le jour de début est dimanche. La valeur de début correspond au nombre de secondes après minuit. La durée correspond au nombre de secondes après le début.

SCHEDRES

- Résidence ou unité de stockage, une paire de valeurs pour chaque copie (unité_stockage unité_stockage). Exemple : 2 copies sont spécifiées, avec la copie 1 allant sur stu_msdp_myhost1 et la copie 2 allant sur

stu_advdisk_myhost2 : SCHEDRES stu_msdp_myhost1 stu_advdisk_myhost2 *NULL* *NULL* *NULL* *NULL* *

SCHEDPOOL

- Pool, une paire de valeurs pour chaque copie (nom_pool_volumes nom_pool_volumes). Exemple : 2 copies sont spécifiées, avec la copie 1 destinée au pool NetBackup, et la copie 2 destinée au pool MediaPool_1 : SCHEDRES NetBackup MediaPool_1 *NULL* *NULL* *NULL* *NULL* *NULL* *NULL*

SCHEDRL

- Niveau de conservation de la planification. Tous les niveaux de conservation à l'exception de 9 et 25 sont modifiables par l'utilisateur. Les valeurs valides sont 0 à 100. Consultez la description de l'option `-rl` *`retention_level`* pour obtenir la liste complète des valeurs par défaut et de leurs niveaux de conservation.

Remarque : Si vous exécutez cette commande sur un serveur de médias antérieur à NetBackup 8.0, la sortie affiche uniquement les niveaux de conservation situés entre 0 et 24.

SCHEDFOE

- Echec sur erreur. Une paire de valeurs pour chaque copie. 0 = continuer, 1 = faire échouer toutes les copies

SCHEDSG

- Groupe de partage (propriétaire de médias), une paire de valeurs pour chaque copie. Exemple : des copies sont définies, la première copie possède un groupe de partage défini sur AUCUN, la deuxième copie possède un groupe de partage défini sur TOUS. *NULL* de *NULL* de *NULL* dPLANIFe *NULL* de *NULL* de *NULL* de *ANY* de *NONE* de SCHEDSG

`-verbose`

Sélectionne le mode détaillé pour consigner les informations.

bpplsched

bpplsched – ajouter, supprimer ou lister des planifications de NetBackup

Synopsis

bpplsched [-v] [-M *serveur_maître*,...] [-L | -l | -U] [-label *étiquette_planification*] [[SLP_Internal_Policy] -slpwindow]

bpplsched *nom_politique* [-v] [-M *serveur_maître*,...] -delete *étiquette_planification*,... [-generation *génération*] [-reason "*chaîne*"] [[SLP_Internal_Policy] -slpwindow]

bpplsched *nom_politique* [-v] [-M *serveur_maître*,...] -deleteall [-generation *génération*] [-reason "*chaîne*"] [[SLP_Internal_Policy] -slpwindow]]

bpplsched *nom_politique* [-v] [-M *serveur_maître*,...] -add *étiquette_planification* [-st *type_planification*] [-freq *fréquence*] [-mpxmax *facteur_multiplexage*] [-number_copies *nombre*] [-synthetic 0|1] [-pfi_fast_recovery 0|1] [-rl *niveau_conservation* [,*copie_rl*,...]] [-residence *étiquette_unité_stockage* [,*copie_unité_stockage*,...]] [-pool *étiquette_pool_volumes* [,*copie_pool*,...] [-res_is_stl 0|1] [-fail_on_error 0|1[,0|1,...,0|1]] [-sg share_group [,*copie_partagée*,...] [-window *début_durée*] [-cal 0|1|2] [-ut] [-incl mm/dd/yyyy] [-excl *mm/dd/yyyy*] [-weekday *jour_semaine* [*jour_semaine*]...] [-dayomonth 1-31 [1-31]... | l] [-xweekday *jour_semaine* [*jour_semaine*]...] [-xdayomonth 1-31 [1-31]... | l] [-generation *génération*] [-reason "*chaîne*"] [[SLP_Internal_Policy] -slpwindow]

Sur les systèmes UNIX, le chemin d'accès à cette commande est /usr/openv/netbackup/bin/admincmd/

Sur les systèmes Windows, le chemin d'accès à cette commande est *chemin_d'accès*\NetBackup\bin\admincmd\

DESCRIPTION

bpplsched effectue l'une des opérations suivantes :

- Ajoute une nouvelle planification à une politique.

- Supprime une ou plusieurs planifications d'une politique.
- Donne la liste d'une ou de toutes les planifications pour une politique.

Remarque :

Veritas recommande aux utilisateurs de ne pas modifier ou supprimer les politiques gérées automatiquement.

Si l'utilisateur modifie la politique, il doit s'assurer que la politique continue de répondre aux exigences de l'objectif de niveau de service tel que défini par le plan de protection.

Si l'utilisateur supprime la politique, il doit s'assurer que le bien est ajouté à un autre plan de protection qui répond à l'objectif de niveau de service.

Pour les options `-add` et `-delete`, `bpplsched` renvoie l'invite au système immédiatement après avoir envoyé la demande de modification de planification à NetBackup. Pour déterminer si la modification était réussie, exécutez `bpplsched` de nouveau pour lister les informations de planification mises à jour.

L'option `-slpwindow` vous permet de configurer la planification d'une politique de cycle de vie du stockage (SLP) basée sur une fenêtre de temps et prend en charge l'heure de début et l'heure de fin uniquement. Vous devez utiliser le nom de politique pré-défini SLP_Internal_Policy et le type de planification doit être UBAK (sauvegarde utilisateur).

Si l'on utilise l'option de listing, une entrée unique pour chaque planification apparaît même si l'option `-M` est utilisée. Le formulaire `-l` répertorie les informations suivantes pour chaque planification :

SCHED

Champ 1 - Nom de planification pour la politique spécifiée

Champ 2 - Type de sauvegarde pour la planification. 0 = planification complète, 1 = planification incrémentielle différentielle, 2 = planification incrémentielle cumulative, 3 = planification de sauvegarde utilisateur, 4 = planification d'archive utilisateur

Champ 3 - Nombre de copies de multiplexage à exécuter. Les valeurs valides sont comprises entre 1 et 32.

Champ 4 - Fréquence de la planification en secondes. Les valeurs valides sont comprises entre 1 et 2147040000 (3 550 semaines).

Champ 5 - Niveau de conservation de la planification. Tous les niveaux de conservation à l’exception de 9 et 25 sont modifiables par l’utilisateur. Les valeurs valides sont 0 à 100. Consultez la description de l'option `-rl` *`retention_level`*

pour obtenir la liste complète des valeurs par défaut et de leurs niveaux de conservation.

Remarque : Si vous exécutez cette commande sur un serveur de médias antérieur à NetBackup 8.0, la sortie affiche uniquement les niveaux de conservation situés entre 0 et 24.

Champ 6 - u_wind/o/d. réservé pour une utilisation ultérieure

Champs 7-8 - Réservé pour une utilisation ultérieure

Champ 9 - Autre serveur de lecture

Champ 10 - Taille maximale des fragments en méga-octets

Champ 11 - Calendrier. 0 = planification est basé sur la fréquence, 1 = planification est basé sur calendrier sans les relances, 2 = planification est basé sur calendrier avec des relances

Champ 12 - Nombre de copies configurées pour une sauvegarde. Les valeurs valides sont comprises entre 2 et 4.

Champ 13 - Paramètre Echec sur l'erreur pour chaque copie

Champ 14 - Sauvegarde synthétique. 0 = non, 1 = oui

Champ 15 - Activation de la récupération rapide PFI. 0 = non, 1 = oui

Champ 16 - Priorité du travail de migration

Champ 17 - Service de stockage (cycle de vie) utilisé pour la résidence. 0 = non, 1 = oui

Champ 18 - Activer la détection de modification de somme de contrôle. 0 = non, 1 = oui

SCHEDCALENDAR

- Si le type de planification est CALENDRIER, ce champ indique si de nouvelles tentatives sont permises après le jour d'exécution. 0 = non, 1 = oui

SCHEDCALEDATES

- Exclure les dates civiles de l'heure Epoch.
  Exemple : l'exclusion des dates 04.06.13, 07.06.13 et 18.06.13 (toutes à 05:00:00 GMT) s'affiche comme suit :

  ```
  SCHEDCALEDATES 1346734800 1346994000 1347944400
  ```

SCHEDCALDAYOWEEK

- Inclure les jours civils de la semaine au format jour-semaine, où le jour est compris entre 1 et 7 (dimanche correspond à 1) et la semaine correspond au numéro de semaine du mois.

  Exemple : l'inclusion des jours de la semaine dimanche, semaine 1 ; mardi, semaine 1 ; mercredi, semaine 4 se présente comme suit :

  ```
  SCHEDCALDAYOFWEEK 1,1;3,1;4,4
  ```

SCHEDCALEDATES

- Exclure les dates civiles de l'heure Epoch. Exemple : l'exclusion des dates 04/09/2012, 07/09/2012 et 18/09/2012 (toutes à 05:00:00 GMT) s'affiche comme suit :

  ```
  SCHEDCALEDATES 1346734800 1346994000 1347944400
  ```

SHAREGROUP

- Champ 1 - Groupe de partage de médias (propriétaire de médias), une paire de valeur pour chaque copie

DATACLASSIFICATION

- Champ 1 - Classification des données de la politique. platine = plus haut niveau de classification, or = 2e plus haut niveau, argent = 3e plus haut niveau, bronze = plus bas niveau

SCHEDWIN

- Sept paires au format *début*,*durée*, qui expriment le début et la durée de la fenêtre pour chaque jour de la semaine. Le jour de début est dimanche. La valeur de *début* correspond au nombre de secondes après minuit. La *Durée* correspond au nombre de secondes après le début.

SCHEDRES

- Résidence ou unité de stockage, une paire de valeurs pour chaque copie (unité_stockage unité_stockage). Exemple : 2 copies sont spécifiées, la copie 1 destinée à `stu_msdp_myhost1` et la copie 2 destinée à `stu_advdisk_myhost2` :

  ```
  SCHEDRES stu_msdp_myhost1 stu_advdisk_myhost2 *NULL* *NULL* *NULL* *NULL*
  ```

SCHEDPOOL

- Pool, une paire de valeurs pour chaque copie (nom_pool_volumes nom_pool_volumes). Exemple : 2 copies sont spécifiées, la copie 1 destinée au pool `NetBackup` et copie 2 destinée au pool `MediaPool_1` :

  ```
  SCHEDRES NetBackup MediaPool_1 *NULL* *NULL* *NULL* *NULL* *NULL* *NULL*
  ```

SCHEDRL

- Niveau de conservation de la planification. Tous les niveaux de conservation à l'exception de 9 et 25 sont modifiables par l'utilisateur. Les valeurs valides sont 0 à 100. Consultez la description de l'option `-rl retention_level` pour obtenir la liste complète des valeurs par défaut et de leurs niveaux de conservation.

  Remarque : Si vous exécutez cette commande sur un serveur de médias antérieur à NetBackup 8.0, la sortie affiche uniquement les niveaux de conservation situés entre 0 et 24.

SCHEDFOE

- Echec sur erreur. Une paire de valeurs pour chaque copie. 0 = continuer, 1 = faire échouer toutes les copies

SCHEDSG

- Groupe de partage (propriétaire de médias), une paire de valeurs pour chaque copie. Exemple : des copies sont définies, la première copie possède un groupe de partage défini sur AUCUN, la deuxième copie possède un groupe de partage défini sur TOUS.

  ```
  SCHEDSG *NONE* *ANY* *NULL* *NULL* *NULL* *NULL* *NULL* *NULL*
  ```

Si l'option `-M` est utilisée, `bpplsched` exécute l'opération sur chacun des serveurs maîtres listés. Par exemple, si `bpplsched` ajoute une planification, `bpplsched` ajoute la planification à la politique sur chacun des serveurs maîtres listés pour `-M`. Si `-M` est utilisé dans une demande de liste, la liste se compose d'informations renvoyées par tous les serveurs maîtres dans la liste de `-M`. Si la commande échoue sur l'un des serveurs maîtres, cette commande s'interrompt sur ce dernier.

Pour modifier la planification NetBackup existante, utilisez la commande `bpplschedrep` de NetBackup.

Les utilisateurs autorisés peuvent lancer cette commande.

Pour plus d'informations sur l'autorisation NetBackup, consultez le *Guide de sécurité et de chiffrement NetBackup*.

OPTIONS

Ces options sont communes à tous les formulaires de `bpplsched` :

policy_name

Le nom de la politique qui contient les planifications. La politique doit exister avant que vous exécutiez cette commande. Cette option est requise et doit être première sur la ligne de commande.

-M *serveur_maître,...*

Liste des autres serveurs maîtres. Cette liste de noms d'hôtes est délimitée par virgules. Si cette option est présente, chaque serveur maître dans la liste exécute la commande de `bpplsched`. Chaque serveur maître dans la liste doit permettre l'accès par le système qui émet la commande de `bpplsched`.

Si cette option est activée, la commande est exécutée sur chaque serveur maître de la liste. En cas d'erreur sur un serveur maître quelconque, le processus s'interrompt sur ce serveur.

Si `bpplsched` produit une liste, cette dernière se compose des informations renvoyées par tous les serveurs maîtres dans cette liste.

Si `bpplsched` ajoute ou supprime une planification, tous les serveurs maîtres dans cette liste reçoivent la modification.

-v

Sélectionne le mode détaillé. Cette option fait consigner `bpplsched` les informations supplémentaires pour le débogage. Les informations entrent dans le journal de débogage d'administration NetBackup. Cette option est significative seulement quand NetBackup active la fonction de débogage de journal (c'est-à-dire, quand le répertoire suivant est défini) :

Systèmes Windows :

install_path\NetBackup\logs\admin

Systèmes UNIX :

/usr/openv/netbackup/logs/admin

Les options restantes dépendent du formulaire de `bpplsched`. Le premier formulaire de `bpplsched` ajoute une planification à la politique nommée. Ces options s'appliquent au formulaire suivant de la commande `bpplsched` :

-add *étiquette_planification* [*sous_options*]

Ajoute une unique planification à la politique nommée.

Les sous options de l'option `-add` sont expliquées plus tard dans cette description. Ces attributs proviennent de la planification ajoutée.

Pour plus d'informations sur les planifications et leurs attributs, consultez le *Guide de l'administrateur NetBackup, volume I*.

`-cal 0 | 1 | 2`

Indique si `bpplsched` suit une planification sur calendrier ou une planification sur fréquence.

0 = planification sur fréquence

1 = planification sur calendrier sans relance après le jour d'exécution

2 = planification sur calendrier avec relance après le jour d'exécution

`-dayomonth 1-31 [1-31]... | l`

Spécifie le ou les jours de chaque mois auxquels exécuter la planification. Entrez l (L minuscule) pour une exécution le dernier jour de chaque mois, que le mois contienne 28, 29, 30 ou 31 jours.

Par exemple, pour exécuter la sauvegarde de politique les 14 et 28 de chaque mois, entrez ce qui suit :

```
-dayomonth 14 28
```

Pour exécuter le dernier jour du chaque mois, entrez :

```
-dayomonth l
```

`-excl` *`mm/jj/aaaa`*

Spécifie l'exclusion de cette date unique.

`-fail_on_error 0|1[,0|1,...,0|1]`

Spécifie s'il faut mettre en échec toutes les autres copies en cas d'échec d'une copie. En cas d'absence de paramètres, la valeur `0` est appliquée par défaut à toutes les copies. Spécifiez une valeur pour chaque copie.

0 = Ne pas mettre les autres copies en échec

1 = Mettre les autres copies en échec

`-freq` *`fréquence`*

Etablissez la fréquence des sauvegardes. Représente le nombre de secondes écoulées entre les sauvegardes lancées selon cette planification. Quand elle est omise sur la ligne de commande, la valeur par défaut est 604800 (durée d'une semaine en secondes).

`-generation` *`génération`*

Permet de vérifier que la commande agit au niveau d'une génération ou d'une version spécifique de politique. La valeur générée est incrémentée à chaque nouvel enregistrement de la politique. Utilisez `bpplinfo` ou `bppllist` pour lister la valeur de génération actuelle. En cas d'absence de génération, la commande est exécutée sur la version actuelle.

`-incl` *`mm/jj/aaaa`*

Spécifie l'inclusion de cette date unique.

`-mpxmax` *`facteur_multiplex`*

Le nombre maximum de travaux pour cette planification que NetBackup multiplexe sur n'importe quel lecteur. `facteur_multiplex` est un entier qui peut s'étendre de 1 à 8 pour le serveur NetBackup et de 1 à 32 pour le serveur Enterprise NetBackup. Une valeur de un (1) signifie que des sauvegardes pour cette planification ne sont pas multiplexées. Par défaut, il n'y a pas de multiplexage.

`-number_copies` *`nombre`*

Spécifiez le nombre de copies de sauvegarde simultanées. La plage de valeurs valide est comprise entre 1 et 4. La valeur par défaut est 1.

`-pfi_fast_recovery 0|1`

Permet à l'utilisateur d'activer la fonction permettant de maintenir des snapshots pour la récupération instantanée. La valeur par défaut est 0, qui signifie que cette fonction est désactivée. Une valeur de 1 active cette fonction.

`-pool` *`label_pool_volumes`*`[,`*`pool_copie`*`,...]`

Nom du pool de volumes. Ce choix remplace le niveau de politique du pool de volumes. Si vous entrez *NULL*, NetBackup utilise le pool de volumes qui est spécifié au niveau de la politique. L'opération par défaut consiste à utiliser le pool de volumes spécifié au niveau de la politique. La valeur du champ du pool de volumes ne peut pas être Aucun. Si vous ne spécifiez aucun pool de volumes au niveau de planification ou de la politique, NetBackup utilise une valeur par défaut.

Lorsque vous spécifiez une valeur `-number_copies` supérieure à 1, spécifiez un pool pour chaque copie. Si l'unité de stockage est un disque, entrez "*NULL" pour cette copie.

`-reason "`*`chaîne`*`"`

Indique la raison pour laquelle vous choisissez cette action de commande. La chaîne de texte de raison que vous entrez est capturée et apparaît dans le rapport d'audit. Entourez cette chaîne avec des guillemets ("… "). La chaîne ne doit pas dépasser 512 caractères. Elle ne peut pas commencer par un tiret (-) ni contenir un guillemet simple (').

`-res_is_stl`

Indique que les données contenues dans l'unité de stockage représentent le cycle de vie du stockage.

`-residence` *`label_unité_stockage`*`[,`*`unité_stockage_copie`*`,...]`

Nom de l'unité de stockage spécifiant l'emplacement des images de sauvegarde. La valeur *NULL* force NetBackup à utiliser l'unité de stockage spécifiée au niveau de la politique. La valeur par défaut permet à NetBackup d'utiliser l'unité de stockage spécifiée au niveau de la politique. Si vous ne spécifiez aucune unité de stockage au niveau de planification ou de la politique, NetBackup utilise l'unité de stockage disponible suivante.

Lorsque vous spécifiez une valeur `-number_copies` supérieure à 1, spécifiez une résidence pour chaque copie.

`-rl` *`niveau_conservation`*`[,`*`rl_copie`*`,...]`

Le niveau de conservation détermine la période de conservation des sauvegardes et des archivages. Le niveau_conservation est un entier compris entre 0 et 100. Le niveau de conservation par défaut est 1. Des niveaux de conservation valides et leurs temps par défaut correspondants de conservation sont listés plus tard dans cette description.

Remarque : Si vous exécutez cette commande sur un serveur de médias antérieur à NetBackup 8.0, vous pouvez seulement spécifier un niveau de conservation entre 0 et 24.

Lorsque vous spécifiez une valeur `-number_copies` supérieure à 1, spécifiez un niveau de conservation pour chaque copie.

Attention : Vous pouvez modifier la période de conservation associée à chaque niveau à l'aide de l'interface d'administration NetBackup. Par conséquent, la configuration peut avoir des valeurs différentes de celles affichées pour chaque niveau. Utilisez l'interface d'administration de NetBackup pour identifier les périodes de conservation réelles avant d'utiliser cette commande et apporter des modifications.

Dans le cas contraire, les sauvegardes peuvent expirer plus tôt que prévu et cela peut causer des pertes de données.

- 0 (1 semaine)
- 1 (2 semaines)
- 2 (3 semaines)
- 3 (1 mois)
- 4 (2 mois)
- 5 (3 mois)

- 6 (6 mois)
- 7 (9 mois)
- 8 (1 an)
- 9 à 100 (infini, sauf 25 qui signifie expiration immédiate)

`-sg` *`groupe_partage`* `[,`*`partage_copie`*`,...]`

Spécifie le ou les groupes de partage de la planification. N'utilisez pas cette option si la planification si une unité de stockage sur disque constitue l'emplacement de la planification. Si l'argument *NONE* est spécifié, le serveur de médias d'écriture est propriétaire du média écrit par cette politique. Si l'argument *ANY* est spécifié, EMM choisit le propriétaire de médias. *ANY* est la valeur par défaut. Dans le cas contraire, le groupe de partage spécifié est propriétaire du média. Spécifiez le groupe de partage de chaque copie afin d'afficher les groupes de partage configurés. Indiquez les éléments suivants :

Systèmes UNIX :

```
/usr/openv/netbackup/bin/admincmd/nbsvrgrp -list -summary
```

Systèmes Windows :

```
install_path\NetBackup\bin\admincmd\nbsvrgrp
-list -summary
```

`[SLP_Internal_Policy] -slpwindow`

Ajoute, supprime ou répertorie des intervalles de temps pour une politique SLP_Internal_Policy. Vous pouvez exécuter cette action de deux manières :

```
bpplsched -slpwindow
```

```
bpplsched SLP_Internal_Policy -slpwindow
```

`-st` *`type_planification`*

Le type de la planification. Le type par défaut de planification est FULL. La liste suivante contient les valeurs possibles pour cet attribut avec leurs significations :

`FULL` - complète

`INCR` - différentielle incrémentielle

`CINC` - incrémentielle cumulative

`TLOG` - journal des transactions

`UBAK` - sauvegarde utilisateur

`UARC` - archive utilisateur

`Pre-check` - Exécute la vérification de l'environnement de préinstallation NetBackup. Vous pouvez sélectionner cette option avec le type de politique `Déploiement`.

`StagePackage` - Déplace un package vers le client, mais ne l'installe pas. Effectue également l'opération `precheck`. Vous pouvez sélectionner cette option avec le type de politique `Déploiement`.

`InstallPackage` - Installe le package spécifié. Effectue également les opérations `precheck` et `stagepackage`. Si vous avez déjà effectué l'opération `stagepackage`, la commande `installpackage` ne déplace pas le package à nouveau. Vous pouvez sélectionner cette option avec le type de politique `Déploiement`.

`-synthetic 0|1`

Permet à l'utilisateur de déterminer quelle planification se produit. Une valeur de zéro (0) signifie que la planification est une vraie planification de sauvegarde (non-synthétique). (0 est le paramètre par défaut.) Une valeur de un (1) signifie que la planification est une planification de sauvegarde synthétique.

`-ut`

Si l'un des arguments de date ou d'heure suit l'argument `-ut`, ils sont interprétés comme format horaire UNIX, au lieu du format horaire standard. L'option `-ut` est principalement utilisée dans un environnement Java.

`-weekday` *`day_name week`* `[`*`day_name week`*`]...`

Spécifie un jour de la semaine et une semaine dans le mois en tant que planification.

- *nom_jour* correspond à : dimanche, lundi, mardi, mercredi, jeudi, vendredi ou samedi.
- L'unité *week* correspond au nombre de semaines dans un mois. Une semaine commence le dimanche et se termine le samedi. Les valeurs valides sont 1 à 5.

Par exemple, pour donner l'instruction à la politique de s'exécuter chaque dimanche du mois, entrez :

```
-weekday Sunday 1 Sunday 2 Sunday 3 Sunday 4 Sunday 5
```

`-window` *`début_durée`*

Spécifie le jour et l'heure de l'exécution des sauvegardes par NetBackup. Chaque jour de la semaine possède la même fenêtre.

start correspond à l'heure d'ouverture de la fenêtre de restauration de cette planification. Ce temps est calculé en secondes à partir de minuit. Ce nombre est un entier compris entre 0 et 86399 (86400 secondes en un jour).

duration correspond à la période pendant laquelle la fenêtre reste ouverte. Unité de temps en secondes. Cette unité est un entier non négatif.

`-xdayomonth 1-31 [1-31]... | l`

Spécifie le ou les jours du mois que vous voulez exclure en tant que jours d'exécution de la planification. Utilisez `l` (L minuscule) pour indiquer le dernier jour du mois.

Par exemple, pour donner l'instruction à la politique de ne pas s'exécuter les 14 et 15 du mois, entrez :

```
-xdayomonth 14 15
```

`-xweekday` *`day_name week [day_name week]...`*

Spécifie le jour de la semaine et la semaine du mois à exclure en tant que jour d'exécution de la planification.

- *nom_jour* correspond à : dimanche, lundi, mardi, mercredi, jeudi, vendredi ou samedi.
- L'unité *week* correspond au nombre de semaines dans un mois. Les valeurs valides sont 1 à 5.

Par exemple, pour donner l'instruction à la politique de ne pas s'exécuter les 1er et 3è lundis du mois, entrez la commande suivante :

```
-xweekday Monday 1 Monday 3
```

Le deuxième formulaire de `bpplsched` supprime une ou plusieurs planifications de la politique nommée. Cette option s'applique au formulaire suivant de la commande `bpplsched` :

`-delete` *`étiquette_planification`*

Supprime les planifications énumérées de la politique nommée. Séparez les éléments de la liste sched_label par des espaces. Il peut y avoir jusqu'à 25 étiquettes dans la liste.

Le troisième formulaire de `bpplsched` supprime toute la planification de la politique nommée. Cette option s'applique au formulaire suivant de la commande `bpplsched` :

`-deleteall`

Supprime toutes les planifications de la politique nommée.

Le quatrième formulaire de `bpplsched` produit une liste d'informations sur les planifications de la politique nommée. Ces options s'appliquent au formulaire suivant de la commande `bpplsched` :

`-l`

Le type de liste est court (le type de liste). Cette option génère une liste brève avec tous les attributs de planification. Chaque ligne de la liste correspond à une planification. La plupart des valeurs d'attribut s'expriment sous forme de chiffres. Cette option sert aux scripts ou programmes qui transforment le contenu des listes en un rapport formaté.

`-L`

Le type de liste est long. Cette liste contient tous les attributs de la planification. Certaines valeurs d'attribut représentent des descriptions plutôt que des nombres.

`-label` *`étiquette_planification`*

Répertoriez les attributs de cette planification dans la politique nommée. Par défaut, les informations concernant toutes les planifications de la politique nommée sont répertoriées.

`-U`

La liste est de type utilisateur. Cette liste est semblable à la liste longue, mais avec moins d'entrées. La plupart des valeurs d'attribut représentent des descriptions plutôt que des nombres.

EXEMPLES

Exemple 1 - Liste des informations pour l'utilisateur de planification au sein de la politique `tstpolicy` de deux manières différentes. Le premier affichage est en mode long. Le deuxième est en mode utilisateur, qui affiche moins d'entrées que l'affichage en mode long.

```
# bpplsched tstpolicy -L -label user
    Schedule:          user
        Type:            UBAK (2)
        Frequency:       1 day(s) (86400 seconds)
        Retention Level: 0 (1 week)
        u-wind/o/d:      0 0
        Incr Type:      DELTA (0))
        Incr Depends: (none defined)
        Max Frag Size:0 MB (1048576 MB)
        Maximum MPX:  1
        Number copies:1
        Fail on Error:0
        Residence:       (specific storage unit not required)
        Volume Pool:     (same as policy volume pool)
        Daily Windows:
```

```
        Day         Open       Close       W-Open     W-Close
         Sunday      000:00:00  024:00:00   000:00:00  024:00:00
         Monday      000:00:00  024:00:00   024:00:00  048:00:00
         Tuesday     000:00:00  024:00:00   048:00:00  072:00:00
         Wednesday   000:00:00  024:00:00   072:00:00  096:00:00
         Thursday    000:00:00  024:00:00   096:00:00  120:00:00
         Friday      000:00:00  024:00:00   120:00:00  144:00:00
       Saturday    000:00:00  024:00:00   144:00:00  168:00:00

# bpplsched tstpolicy -U -label user
    Schedule:          user
        Type:            User Backup
        Retention Level: 0 (1 week)
        Maximum MPX:     1
        Number copies:1
        Fail on Error:0
        Residence:       (specific storage unit not required)
        Volume Pool:     (same as policy volume pool)
        Daily Windows:
         Sunday     00:00:00  -->  Sunday     24:00:00
         Monday     00:00:00  -->  Monday     24:00:00
         Tuesday    00:00:00  -->  Tuesday    24:00:00
         Wednesday  00:00:00  -->  Wednesday  24:00:00
         Thursday   00:00:00  -->  Thursday   24:00:00
         Friday     00:00:00  -->  Friday     24:00:00
         Saturday   00:00:00  -->  Saturday   24:00:00
```

Exemple 2 - Pendant le fonctionnement du système `hatt`, affichage de la liste des informations de la planification nommée full dans la politique `tstpolicy`, comme défini sur le serveur maître beaver :

```
# bpplsched tstpolicy -M beaver -L -label full
    Schedule:          full
     Type:            FULL (0)
     Frequency:       0+ day(s) (14400 seconds)
     Retention Level: 0 (1 week)
     u-wind/o/d:      0 0
     Incr Type:       DELTA (0)
     Incr Depends:    (none defined)
     Max Frag Size:   0 MB (1048576 MB)
     Maximum MPX:     1
        Number copies:1
        Fail on Error:0
        Residence:       (specific storage unit not required)
```

```
     Volume Pool:     (same as policy volume pool)
     Daily Windows:
     Day         Open       Close       W-Open     W-Close
     Sunday      000:00:00  024:00:00   000:00:00  024:00:00
     Monday      000:00:00  024:00:00   024:00:00  048:00:00
     Tuesday     000:00:00  024:00:00   048:00:00  072:00:00
     Wednesday   000:00:00  024:00:00   072:00:00  096:00:00
     Thursday    000:00:00  024:00:00   096:00:00  120:00:00
     Friday      000:00:00  024:00:00   120:00:00  144:00:00
     Saturday    000:00:00  024:00:00   144:00:00  168:00:00
```

Exemple 3 - Ajoutez une nouvelle planification `full_2` à la politique `tstpolicy` sur `beaver`, puis répertoriez la nouvelle planification en mode long (-L). Ces commandes sont exécutées sur le `hatt` de système.

```
# bpplsched tstpolicy -M beaver -add full_2
# bpplsched tstpolicy -M beaver -label full_2 -L
    Schedule:          full_2
     Type:            FULL (0)
     Frequency:       7 day(s) (604800 seconds)
     Retention Level: 1 (2 weeks)
     u-wind/o/d:      0 0
     Incr Type:       DELTA (0)
     Incr Depends:    (none defined)
     Max Frag Size:   0 MB (1048576 MB)
     Maximum MPX:     1
        Number copies:1
        Fail on Error:0
        Residence:       (specific storage unit not required)
     Volume Pool:     (same as policy volume pool)
     Daily Windows:
     Day         Open       Close       W-Open     W-Close
     Sunday      000:00:00  000:00:00
     Monday      000:00:00  000:00:00
     Tuesday     000:00:00  000:00:00
     Wednesday   000:00:00  000:00:00
     Thursday    000:00:00  000:00:00
     Friday      000:00:00  000:00:00
     Saturday    000:00:00  000:00:00
```

Exemple 4 - Supprimez les planifications spécifiées de la politique `tstpolicy` :

```
# bpplsched tstpolicy -delete full_3 user user_2 user_3
```

Exemple 5 - Liste des informations de planification pour la politique `tstpolicy` :

```
# bpplsched tstpolicy -L
    Schedule:          full
     Type:            FULL (0)
     Frequency:       1 day(s) (86400 seconds)
     Retention Level: 0 (1 week)
     u-wind/o/d:      0 0
     Incr Type:       DELTA (0)
     Incr Depends:    (none defined)
     Max Frag Size:   0 MB (1048576 MB)
     Maximum MPX:     1
        Number copies:1
        Fail on Error:0
        Residence:       (specific storage unit not required)
     Volume Pool:     (same as policy volume pool)
     Daily Windows:
     Day         Open       Close       W-Open     W-Close
     Sunday      000:00:00  024:00:00   000:00:00  024:00:00
     Monday      000:00:00  024:00:00   024:00:00  048:00:00
     Tuesday     000:00:00  024:00:00   048:00:00  072:00:00
     Wednesday   000:00:00  024:00:00   072:00:00  096:00:00
     Thursday    000:00:00  024:00:00   096:00:00  120:00:00
     Friday      000:00:00  024:00:00   120:00:00  144:00:00
     Saturday    000:00:00  024:00:00   144:00:00  168:00:00

    Schedule:          user
     Type:            UBAK (2)
     Frequency:       1 day(s) (86400 seconds)
     Retention Level: 0 (1 week)
     u-wind/o/d:      0 0
  Incr Type:       DELTA (0)
  Incr Depends:    (none defined)
  Max Frag Size:   0 MB (1048576 MB)
  Maximum MPX:     1
    Number copies:1
    Fail on Error:0
    Residence:       (specific storage unit not required)
     Volume Pool:     (same as policy volume pool)
     Daily Windows:
     Day         Open       Close       W-Open     W-Close

     Sunday      000:00:00  024:00:00   000:00:00  024:00:00
```

```
     Monday      000:00:00  024:00:00   024:00:00  048:00:00
     Tuesday     000:00:00  024:00:00   048:00:00  072:00:00
     Wednesday   000:00:00  024:00:00   072:00:00  096:00:00
     Thursday    000:00:00  024:00:00   096:00:00  120:00:00
     Friday      000:00:00  024:00:00   120:00:00  144:00:00
     Saturday    000:00:00  024:00:00   144:00:00  168:00:00
```

Exemple 6 - Ajout d'une nouvelle planification, complète, avec une fenêtre allant de 23h à minuit. Le deuxième `bpplsched` liste les informations pour la planification complète :

```
# bpplsched elevenpm -add full -window 82800 3600
    bpplsched elevenpm -U -label full
    Schedule:          FULL (0)
     Type:            Full Backup
     Frequency:       every 7 days (604800 seconds)
     Retention Level: 1 (2 weeks)
     Maximum MPX:     1
        Number copies:1
        Fail on Error:0
        Residence:       (specific storage unit not required)
     Volume Pool:     (same as policy volume pool)
     Daily Windows:
        Sunday     23:00:00  -->  Sunday     24:00:00
        Monday     23:00:00  -->  Monday     24:00:00
        Tuesday    23:00:00  -->  Tuesday    24:00:00
        Wednesday  23:00:00  -->  Wednesday  24:00:00
        Thursday   23:00:00  -->  Thursday   24:00:00
        Friday     23:00:00  -->  Friday     24:00:00
        Saturday   23:00:00  -->  Saturday   24:00:00
```

Exemple 7 - Ajoutez une planification SLP appelée `dup_tape1` avec une fenêtre ouverte de 6h00 à 10h00 du matin. Utilisez le nom de politique prédéfini `SLP_Internal_Policy` et le type de planification UBAK. Cette fenêtre de temps ne possède aucune propriété.

```
# bpplsched SLP_Internal_Policy -add dup_tape1 -window 21600 14400
-st UBAK -slpwindow
```

Exemple 8 - Répertoriez les fenêtres SLP créées pour votre système. La sortie répertorie tous les attributs pour les deux planifications.

```
# bpplsched -slpwindow -L
Schedule:              Default_24x7_Window
  Type:                UBAK (2)
```

```
  Frequency:           7 day(s) (604800 seconds)
   Excluded Dates----------
      No specific exclude dates entered
      No exclude days of week entered
  Retention Level:     0 (1 hour)
  u-wind/o/d:          0 0
  Incr Type:           DELTA (0)
  Alt Read Host:       (none defined)
  Max Frag Size:       0 MB
  PFI Recovery:        0
  Maximum MPX:         1
  Number Copies:       1
  Fail on Error:       0
  Residence:           (specific storage unit not required)
  Volume Pool:         (same as policy volume pool)
  Server Group:        (same as specified for policy)
  Residence is Storage Lifecycle Policy:         0
  Daily Windows:
   Day         Open       Close       W-Open     W-Close
   Sunday      000:00:00  024:00:00   000:00:00  024:00:00
   Monday      000:00:00  024:00:00   024:00:00  048:00:00
   Tuesday     000:00:00  024:00:00   048:00:00  072:00:00
   Wednesday   000:00:00  024:00:00   072:00:00  096:00:00
   Thursday    000:00:00  024:00:00   096:00:00  120:00:00
   Friday      000:00:00  024:00:00   120:00:00  144:00:00
   Saturday    000:00:00  024:00:00   144:00:00  168:00:00

Schedule:              Overnight
  Type:                UBAK (2)
  Frequency:           7 day(s) (604800 seconds)
   Excluded Dates----------
      No specific exclude dates entered
      No exclude days of week entered
  Retention Level:     0 (1 hour)
  u-wind/o/d:          0 0
  Incr Type:           DELTA (0)
  Alt Read Host:       (none defined)
  Max Frag Size:       0 MB
  PFI Recovery:        0
  Maximum MPX:         1
  Number Copies:       1
  Fail on Error:       0
  Residence:           (specific storage unit not required)
```

```
Volume Pool:          (same as policy volume pool)
Server Group:         (same as specified for policy)
Residence is Storage Lifecycle Policy:         0
Daily Windows:
 Day          Open        Close       W-Open      W-Close
 Sunday       020:00:00   030:00:00   020:00:00   030:00:00
 Monday       020:00:00   030:00:00   044:00:00   054:00:00
 Tuesday      020:00:00   030:00:00   068:00:00   078:00:00
 Wednesday    020:00:00   030:00:00   092:00:00   102:00:00
 Thursday     020:00:00   030:00:00   116:00:00   126:00:00
 Friday       020:00:00   030:00:00   140:00:00   150:00:00
 Saturday     020:00:00   030:00:00   164:00:00   174:00:00 006:00:00
```

FICHIERS

Systèmes UNIX :

```
/usr/openv/netbackup/logs/admin/*
/usr/openv/netbackup/db/policy/policy_name/schedule
```

Systèmes Windows :

```
install_path\NetBackup\logs\admin\*
install_path\NetBackup\db\policy\policy_name\schedule
```

VOIR AUSSI

Se reporter à bpplschedrep à la page 367.

bpplschedrep

bpplschedrep – modifier les attributs de la planification NetBackup

Synopsis

bpplschedrep *nom_politique étiquette_planification* [-M *serveur_maître*,...] [-v] [-generation *génération*] [-st *type_planification*] [-freq *fréquence_sauvegarde*] [-mpxmax *facteur_mpx*] [-cal 0|1|2] [-incl *mm/jj/aaaa*] [-excl *mm/jj/aaaa*] [-delincl *mm/jj/aaaa*] [-delexcl *mm/jj/aaaa*] [-weekday *nom_jour semaine* [*nom_jour semaine*]...] [-dayomonth 1-31 [1-31]... | l] [-xweekday *nom_jour semaine* [*nom_jour semaine*]...] [-xdayomonth 1-31 [1-31]... | l] [-deldayomonth 1-31 [1-31]... | l] [-delweekday *nom_jour semaine* [*nom_jour semaine*]...] [-ci] [-ce] [-cw] [-cd] [-number_copies *nombre*][-rl *niveau_conservation*[,*rl-copy2*,...]] [-fail_on_error 0|1[,0|1,...,0|1]] [-residence *étiquette_unité_stockage* [,*stunit_copy2*,...]] [-pool *étiquette_pool_volumes* [,*pool_copy2*,...]] [-sg *groupe_partages* [,*share_copy2*,...]] [-(0..6) start duration] [-res_is_stl 0 | 1] [-reason "*chaîne*"] [-slpwindow] [-checksum_change_detection 0|1]

Sur les systèmes UNIX, le chemin d'accès à cette commande est /usr/openv/netbackup/bin/admincmd/

Sur les systèmes Windows, le chemin d'accès à cette commande est *chemin_d'accès*\NetBackup\bin\admincmd\

DESCRIPTION

bpplschedrep modifie les attributs d'une planification NetBackup pour une politique définie. La planification et la politique que bpplschedrep nomme devraient déjà exister quand cette commande est exécutée. Si l'option -M est utilisée, bpplschedrep modifie la planification sur chacun des serveurs maîtres énumérés.

L'option -slpwindow vous permet de configurer la planification d'une politique de cycle de vie du stockage (SLP) basée sur une fenêtre de temps et prend en charge l'heure de début et l'heure de fin uniquement. Vous devez utiliser le nom de politique pré-défini SLP_Internal_Policy et le type de planification doit être UBAK (sauvegarde utilisateur).

Tout utilisateur disposant des autorisations nécessaires peut lancer cette commande.

Pour plus d'informations sur l'autorisation NetBackup, consultez le *Guide de sécurité et de chiffrement NetBackup*.

Remarque :

Veritas recommande aux utilisateurs de ne pas modifier ou supprimer les politiques gérées automatiquement.

Si l'utilisateur modifie la politique, il doit s'assurer que la politique continue de répondre aux exigences de l'objectif de niveau de service tel que défini par le plan de protection.

Si l'utilisateur supprime la politique, il doit s'assurer que le bien est ajouté à un autre plan de protection qui répond à l'objectif de niveau de service.

OPTIONS

`-(0..6) *début_durée*`

Spécifie la période d'exécution des sauvegardes de cette planification par NetBackup. Cette fenêtre s'applique à un jour spécifique de la semaine. `0` correspond à dimanche, `1` à lundi et ainsi de suite.

start correspond à l'heure d'ouverture de la fenêtre de restauration de cette planification. Ce temps est calculé en secondes à partir de minuit. Il s'agit d'un nombre entier compris entre 0 et 86 400 (nombre de secondes dans une journée).

duration correspond à la période pendant laquelle la fenêtre reste ouverte. Unité de temps en secondes. Cette unité est un entier non négatif.

`-cal 0|1|2`

Indique si `bpplschedrep` suit une planification sur calendrier ou une planification sur fréquence.

0 = planification sur fréquence

1 = planification sur calendrier sans relance après le jour d'exécution

2 = planification sur calendrier avec relance après le jour d'exécution

`-checksum_change_detection 0|1`

Active ou désactive l'option Réanalyse forcée par l'accélérateur dans la planification de politique.

0 = désactiver

1 = activer

`-dayomonth 1-31 [1-31]... | l`

Spécifie le ou les jours de chaque mois auxquels exécuter la planification. Entrez l (L minuscule) pour une exécution le dernier jour de chaque mois, que le mois contienne 28, 29, 30 ou 31 jours.

Par exemple, pour exécuter la sauvegarde de politique les 14 et 28 de chaque mois, entrez ce qui suit :

```
-dayomonth 14 28
```

Pour exécuter le dernier jour du chaque mois, entrez :

```
-dayomonth l
```

`-deldayomonth 1-31 [1-31]... | l`

Spécifie un jour de chaque mois à exclure comme jour d'exécution. Entrez l (L minuscule) pour exclure le dernier jour de chaque mois, si le mois contient 28, 29, 30 ou 31 jours. Cette commande peut seulement supprimer les dates qui ont été ajoutées à l'aide de la commande `-dayomonth`.

Par exemple, pour exclure de la planification le 20 et le 21 de chaque mois initialement spécifiés en tant que jours d'exécution, entrez :

```
-deldayomonth 20 21
```

`-delweekday` *`day_name week`* `[`*`day_name week`*`]...`

Spécifie un jour de la semaine et une semaine dans le mois comme jour d'exécution de la planification. Cette commande peut seulement supprimer les dates qui ont été ajoutées à l'aide de la commande `-weekday`.

- *nom_jour* correspond à : dimanche, lundi, mardi, mercredi, jeudi, vendredi ou samedi.
- L'unité *week* correspond au nombre de semaines dans un mois. Une semaine commence le dimanche et se termine le samedi. Les valeurs valides sont 1 à 5.

Par exemple, pour supprimer le deuxième lundi du mois initialement spécifié comme jour d'exécution, entrez :

```
-delweekday Monday 2
```

`-excl` *`mm/jj/aaaa`*

Spécifie l'exclusion de cette date unique.

`-delincl` *`mm/jj/aaaa`*

Spécifie la suppression de cette date unique. Cette commande peut seulement supprimer les dates qui ont été ajoutées à l'aide de la commande `-incl`.

`-delexcl` *`mm/jj/aaaa`*

Spécifie la suppression de cette date unique.

`-ci`

Efface toutes les dates à inclure spécifiées.

`-ce`

Efface toutes les dates à exclure spécifiées.

`-cw`

Efface tous les jours de semaine.

`-cd`

Efface tous les jours d'un mois.

`-fail_on_error 0|1[,0|1,...,0|1]`

Spécifie s'il faut mettre en échec toutes les autres copies en cas d'échec d'une copie. En cas d'absence de paramètres, la valeur 0 est appliquée par défaut à toutes les copies. Spécifiez une valeur pour chaque copie.

0 = Ne pas mettre les autres copies en échec

1 - Mettre les autres copies en échec

`-freq` *`fréquence_sauvegarde`*

La fréquence de sauvegarde contrôle combien d'heure peut s'écouler entre les sauvegardes automatiques réussies pour des clients sur cette planification. La fréquence ne s'applique pas aux planifications d'utilisateur, car l'utilisateur peut effectuer une sauvegarde ou un archivage à tout moment lorsque la fenêtre est ouverte. Cette valeur est un entier positif qui représente le nombre de secondes écoulées entre les sauvegardes automatiques réussies pour cette planification.

`-help`

Imprime un message d'utilisation de ligne de commande quand `-help` est la seule option sur la ligne de commande.

`-generation` *`génération`*

Permet de vérifier que la commande agit au niveau d'une génération ou d'une version spécifique de politique. La valeur générée est incrémentée à chaque nouvel enregistrement de la politique. Utilisez `bpplinfo` ou `bppllist` pour lister la valeur de génération actuelle. En cas d'absence de génération, la commande est exécutée sur la version actuelle.

`-incl` *`mm/jj/aaaa`*

Spécifie l'inclusion de cette date unique.

`-M serveur_maître,...`

Liste des autres serveurs maîtres. Cette liste de noms d'hôtes est délimitée par virgules. Si cette option est présente, chaque serveur maître dans la liste exécute la commande de `bpplschedrep`. Chaque serveur maître dans la liste doit permettre l'accès par le système qui a émis la commande de `bpplschedrep`. En cas d'erreur sur un serveur maître quelconque, le processus s'interrompt sur ce serveur.

Les attributs de planification sont modifiés sur tous les serveurs maîtres dans cette liste.

`-mpxmax facteur_multiplex`

Le facteur de multiplexage maximal pour cette planification. Le multiplexage envoie les sauvegardes simultanées et multiples d'un ou plusieurs clients vers un lecteur unique.

Le facteur de multiplexage peut s'étendre de 1 à 8 pour le serveur NetBackup et 1 à 32 pour le serveur Enterprise NetBackup. Une valeur de 1 ne spécifie aucun multiplexage et une valeur supérieure à un signifie que NetBackup devrait créer des images multiplexées sur les médias d'emplacement. Le facteur de multiplexage devrait être inférieur ou égal au facteur de multiplexage pour l'unité de stockage.

Pour plus d'informations sur le multiplexage, consultez le *Guide de l'administrateur NetBackup, volume I*.

`-number_copies nombre`

Spécifiez le nombre de copies de sauvegarde simultanées. La plage de valeurs valide est comprise entre 1 et 4. La valeur par défaut est 1.

`policy_name`

Le nom de la politique qui contient la planification. Cette politique a été précédemment créée.

`-pool label_pool_volumes [,pool_copie2,...]`

Spécifie le ou les pools de volumes de la planification. N'utilisez pas cette option si une unité de stockage sur disque constitue l'emplacement de la planification. Si l'argument *NULL* est spécifié, le pool de volumes de la planification correspond au pool de volumes de la politique contenant cette planification.

Spécifiez le pool de chaque copie.

Pour afficher les pools de volumes configurés, exécutez la commande suivante :

Systèmes UNIX :

```
/usr/openv/volmgr/bin/vmpool -listall
```

Systèmes Windows :

```
install_path\Volmgr\bin\vmpool -listall
```

`-reason "chaîne"`

Indique la raison pour laquelle vous choisissez cette action de commande. La chaîne de texte de raison que vous entrez est capturée et apparaît dans le rapport d'audit. Entourez cette chaîne avec des guillemets ("… "). La chaîne ne doit pas dépasser 512 caractères. Elle ne peut pas commencer par un tiret (-) ni contenir un guillemet simple (').

`-res_is_stl 0 | 1`

Spécifiez cet indicateur seulement quand le nom de l'unité de stockage et le nom de la politique de cycle de vie du stockage sont identiques. Dans tous les autres cas cet indicateur est ignoré. Les valeurs possibles sont les suivantes :

0 - la résidence est une politique de cycle de vie de non stockage

1 - l'emplacement est une politique de cycle de vie du stockage

`-residence label_unité_stockage[,unité_stockage_copie2,...]`

Spécifie la ou les étiquettes de l'unité de stockage à utiliser pour enregistrer les sauvegardes créées par cette planification. Si l'argument *NULL* est spécifié, la planification par défaut se trouve dans la politique correspondante. Si la valeur d'emplacement est une étiquette d'unité de stockage, l'emplacement pour la planification devient cette unité de stockage et remplace l'emplacement pour la politique.

Spécifiez l'unité de stockage de chaque copie.

Exécutez `bpstulist` pour afficher l'ensemble d'unités de stockage définies.

`-rl niveau_conservation[,rl_copie2,...]`

Spécifie combien de temps NetBackup maintient les sauvegardes qu'il crée à l'aide de cette planification. Des niveaux de conservation valides et leurs temps par défaut correspondants de conservation sont listés plus tard dans cette description.

Spécifiez un niveau de conservation pour chaque copie.

Attention : Vous pouvez modifier la période de conservation associée à chaque niveau à l'aide de l'interface d'administration NetBackup. Par conséquent, la configuration peut avoir des valeurs différentes de celles affichées pour chaque niveau. Utilisez l'interface d'administration de NetBackup pour identifier les périodes de conservation réelles avant d'utiliser cette commande et apporter des modifications.

Dans le cas contraire, les sauvegardes peuvent expirer plus tôt que prévu et cela peut causer des pertes de données.

- 0 (1 semaine)
- 1 (2 semaines)
- 2 (3 semaines)
- 3 (1 mois)
- 4 (2 mois)
- 5 (3 mois)
- 6 (6 mois)
- 7 (9 mois)
- 8 (1 an)
- 9 à 100 (infini, sauf 25 qui signifie expiration immédiate)

Remarque : Si vous exécutez cette commande sur un serveur de médias antérieur à NetBackup 8.0, vous pouvez seulement spécifier un niveau de conservation entre 0 et 24.

NetBackup conserve les informations concernant les sauvegardes pendant le temps spécifié. Puis, il supprime les informations les concernant. Quand les informations sont supprimées, les fichiers dans les sauvegardes sont indisponibles pour des restaurations. Quand toutes les sauvegardes sur un volume ont expiré, le volume peut être réattribué.

sched_label

Spécifie le nom de la planification à modifier. Cette planification a été précédemment créée.

-sg *groupe_partage* [,*partage_copie2*,...]

Spécifie le ou les groupes de partage de la planification. N'utilisez pas cette option si la planification si une unité de stockage sur disque constitue l'emplacement de la planification. Si l'argument *NONE* est spécifié, le serveur de médias d'écriture est propriétaire du média écrit par cette politique. Si l'argument *ANY* est spécifié, EMM choisit le propriétaire de médias. *ANY* est la valeur par défaut. Dans le cas contraire, le groupe de partage spécifié est propriétaire du média. Spécifiez le groupe de partage de chaque copie afin d'afficher les groupes de partage configurés. Indiquez les éléments suivants :

Systèmes UNIX :

```
/usr/openv/netbackup/bin/admincmd/nbsvrgrp
 -list -summary
```

Systèmes Windows :

```
install_path\NetBackup\bin\admincmd\nbsvrgrp
 -list -summary
```

`-slpwindow`

Ajoute ou supprime des fenêtres de temps pour une SLP_internal_policy.

`-st` *`type_planification`*

Spécifie le type de sauvegarde que cette planification effectue. Les types de planification se rangent dans une catégorie automatique ou une catégorie d'utilisateur. Les planifications automatiques définissent les fenêtres pendant lesquelles le planificateur NetBackup peut lancer une sauvegarde pour cette politique.

Les planifications d'utilisateur définissent les fenêtres pendant lesquelles un utilisateur peut lancer une sauvegarde ou une archive.

Les valeurs pour le type de planification sont les suivantes :

- FULL - sauvegarde complète
- INCR - sauvegarde incrémentielle différentielle
- CINC - sauvegarde incrémentielle cumulative
- TLOG - journal des transactions
- UBAK - sauvegarde utilisateur
- UARC - archive utilisateur
- `Pre-check` - Exécute la vérification de l'environnement de préinstallation NetBackup. Vous pouvez sélectionner cette option avec le type de politique `Déploiement`.
- `StagePackage` - Déplace un package vers le client, mais ne l'installe pas. Effectue également l'opération `precheck`. Vous pouvez sélectionner cette option avec le type de politique `Déploiement`.
- `InstallPackage` - Installe le package spécifié. Effectue également les opérations `precheck` et `stagepackage`. Si vous avez déjà effectué l'opération `stagepackage`, la commande `installpackage` ne déplace pas le package à nouveau. Vous pouvez sélectionner cette option avec le type de politique `Déploiement`.

`-weekday` *`day_name week`* `[`*`day_name week`*`]...`

Spécifie un jour de la semaine et une semaine dans le mois en tant que jour d'exécution dans la planification.

- *nom_jour* correspond à : dimanche, lundi, mardi, mercredi, jeudi, vendredi ou samedi.
- L'unité *week* correspond au nombre de semaines dans un mois. Une semaine commence le dimanche et se termine le samedi. Les valeurs valides sont 1 à 5.

Par exemple, pour donner l'instruction à la politique de s'exécuter chaque dimanche du mois, entrez :

```
-weekday Sunday 1 Sunday 2 Sunday 3 Sunday 4 Sunday 5
```

`-v`

Sélectionne le mode détaillé. Cette option fait consigner `bpplschedrep` les informations supplémentaires pour le débogage. Les informations entrent quotidiennement dans le journal de débogage d'administration NetBackup. Cette option est significative seulement quand NetBackup active la fonction de débogage de journal (c'est-à-dire, quand le répertoire suivant est défini) :

Systèmes UNIX :

```
/usr/openv/netbackup/logs/admin
```

Systèmes Windows :

`install_path``\NetBackup\logs\admin`

`-xdayomonth 1-31 [1-31]... | l`

Spécifie le ou les jours du mois que vous voulez exclure en tant que jours d'exécution de la planification. Utilisez `l` (L minuscule) pour indiquer le dernier jour du mois.

Par exemple, pour donner l'instruction à la politique de ne pas exécuter la sauvegarde le 6 du mois, entrez :

```
-xdayomonth 6
```

`-xweekday` *`day_name week`* `[`*`day_name week`*`]...`

Spécifie le jour de la semaine et la semaine du mois à exclure en tant que jour d'exécution de la planification.

- *nom_jour* correspond à : dimanche, lundi, mardi, mercredi, jeudi, vendredi ou samedi.

- L'unité *week* correspond au nombre de semaines dans un mois. Les valeurs valides sont 1 à 5.

Par exemple, pour donner l'instruction à la politique de ne pas s'exécuter les 3è lundi et mercredi du mois, entrez :

```
-xweekday Monday 3 Wednesday 3
```

EXEMPLES

Exemple 1 - Définition de la fréquence d'une planification.

```
# bpplschedrep mkbpolicy incr -freq 604800
```

Ceci définit à une (1) semaine près la fréquence avec laquelle des sauvegardes automatiques sont effectuées pour la planification *incr* de la politique *mkbpolicy*.

Exemple 2 - Pour le samedi et le dimanche de chaque semaine, indiquez le début de la fenêtre de planification de la politique *mkbpolicy* à 22h au lieu de 23h. Définissez également la durée de la fenêtre sur deux (2) heures au lieu d'une (1) heure. La commande `bpplschedrep` réinitialise les fenêtres et la commande `bpplsched` répertorie les nouvelles valeurs de la planification.

```
# bpplschedrep newpolicy full -0 79200 7200 -6 79200 7200
# bpplsched newpolicy -U -label full
Schedule:          full
  Type:            Full Backup
  Frequency:       every 7 days
  Retention Level: 1 (2 weeks)
  Maximum MPX:     1
  Residence:       (specific storage unit not required)
  Volume Pool:     (same as policy volume pool)
  Daily Windows:
        Sunday     22:00:00  -->  Sunday     24:00:00
        Monday     23:00:00  -->  Monday     24:00:00
        Tuesday    23:00:00  -->  Tuesday    24:00:00
        Wednesday  23:00:00  -->  Wednesday  24:00:00
        Thursday   23:00:00  -->  Thursday   24:00:00
        Friday     23:00:00  -->  Friday     24:00:00
        Saturday   22:00:00  -->  Saturday   24:00:00
```

Exemple 3 - Modifiez la fenêtre ouverte de la planification de la politique de cycle de vie du stockage `dup_tape1` de 6h à 10h. Utilisez le nom de la politique prédéfini `SLP_internal_policy` et le type de planification UBAK. Cette fenêtre de temps ne possède aucune propriété.

```
# bpplschedrep SLP_internal_policy -add dup_tape1 -window 21600 14400
-st UBAK -slpwindow
```

FICHIERS

Systèmes UNIX :

```
/usr/openv/netbackup/logs/admin/*
/usr/openv/netbackup/db/policy/policy_name/schedule
```

Systèmes Windows :

```
install_path\NetBackup\logs\admin\*
install_path\NetBackup\db\policy\policy_name\schedule
```

VOIR AUSSI

Se reporter à bpplsched à la page 348.

bpplschedwin

`bpplschedwin` – utilisée pour ajouter ou modifier des fenêtres de planification.

Synopsis

bpplschedwin *nom_politiquesched_label* [-verbose] [-M *serveur_maître*,...] [-generation *génération*] [-reason *chaîne*] [-0..6 *nb_secondes_après_minuit*]

Sur les systèmes UNIX, le chemin d'accès à cette commande est /usr/openv/netbackup/bin/admincmd/

Sur les systèmes Windows, le chemin d'accès à cette commande est *chemin_d'accès*\NetBackup\bin\admincmd\

DESCRIPTION

Utilisez la commande `bpplschedwin` pour ajouter de nouvelles fenêtres de planification ou pour modifier les fenêtres de planification en cours. Utilisez la commande `bpplsched` pour répertorier les informations de planification et déterminer si la modification a réussi.

OPTIONS

-0..6 *secondes_après_minuit_durée_secondes*

Utilisez cette combinaison de trois chiffres pour définir le jour, l'heure de début et la durée de la fenêtre de planification.

Le premier nombre indique le jour de la semaine : `-0` correspond à dimanche, `-1` à lundi, `-2` à mardi `-3` à mercredi, `-4` à jeudi, `-5` à vendredi, et `-6` à samedi.

Le nombre *secondes_après_minuit* indique l'heure de début. Il correspond au nombre de secondes écoulées après minuit. Par exemple, 5 h 00 du matin équivaut à 18 000 secondes après minuit.

La valeur *durée_secondes* correspond au nombre de secondes après le début de la fenêtre. 3 600 correspond à une heure. La valeur de durée minimale d'une planification de déploiement est de 300 secondes. Vous ne pouvez pas spécifier une valeur de durée supérieure à 8 553 600 secondes pour une planification de déploiement.

`-generation` *`génération`*

Permet de vérifier que la commande agit au niveau d'une génération ou d'une version spécifique de politique. La valeur générée est incrémentée à chaque nouvel enregistrement de la politique. Utilisez la commande `bpplinfo` ou la commande `bppllist` pou lister la valeur de génération actuelle. En cas d'absence de génération, la commande est exécutée sur la version actuelle.

`-M` *`serveur_maître,...`*

Cette liste de noms d'hôte séparés par des virgules spécifie les serveurs maîtres alternatifs. Si cette option est activée, chaque serveur maître de la liste exécute la commande `bpplschedwin`. Chaque serveur maître de la liste doit permettre l'accès par le système qui émet la commande `bpplschedwin`. Si cette option est utilisée, la commande est exécutée sur chaque serveur maître de la liste. En cas d'erreur sur un serveur maître quelconque, le processus s'interrompt sur ce serveur.

`policy_name`

Nom de la politique qui contient la planification que vous voulez ajouter ou modifier. La politique doit exister avant que vous exécutiez cette commande. Cette option doit être la première sur la ligne de commande.

`-reason "`*`chaîne`*`"`

Si cette option est spécifiée, elle indique pourquoi la planification a été ajoutée ou modifiée. La chaîne de texte entrée est capturée et s'affiche dans le rapport d'audit. Cette chaîne doit être délimitée par des guillemets (`"...`"). La chaîne ne peut pas dépasser 512 caractères. Elle ne peut pas commencer par un tiret (-) ni contenir de guillemets simples (`'`).

`sched_label`

Le nom de la planification qui contient la fenêtre est ajouté ou modifié. La planification doit exister avant que vous exécutiez cette commande. Cette option est requise et doit suivre l'option *nom_politique* dans la ligne de commande.

`-verbose`

Sélectionne le mode détaillé. Cette option n'est utile que si la consignation de débogage est activée. Cette option force `bpplschedwin` à consigner des informations supplémentaires dans le journal de débogage d'administration NetBackup. Le journal de débogage d'administration NetBackup est accessible dans *`chemin_installation`*`\NetBackup\logs\admin` sous Windows et `/usr/openv/netbackup/logs/admin` sous UNIX et Linux.

EXEMPLES

Exemple 1 : modifiez la planification de déploiement `sched3` dans la politique `dpol1` pour un démarrage le 30/05/2018 à 5 h 00 et un arrêt le 02/06/2018 à 5 h 00 du matin.

```
# bpplschedwin dpol1 sched3 -0 0 0 -1 0 0 -2 0 0 -3 18000 259200
-4 0 0 -5 0 0 -6 0 0

# bpplsched dpol1 -label sched3
SCHED sched3 6 1 604800 1 0 0 0 *NULL* 0 1 0 0 0 0 -1 0 0
SCHEDCALENDAR
SCHEDCALIDATES 1528223400 1528309800 1528396200
SCHEDWIN 0 0 0 0 0 0 18000 259200 0 0 0 0 0 0
SCHEDRES *NULL* *NULL* *NULL* *NULL* *NULL* *NULL* *NULL* *NULL*
 *NULL* *NULL*
SCHEDPOOL *NULL* *NULL* *NULL* *NULL* *NULL* *NULL* *NULL* *NULL*
 *NULL* *NULL*
SCHEDRL 1 1 1 1 1 1 1 1 1 1
SCHEDFOE 0 0 0 0 0 0 0 0 0 0
SCHEDSG *NULL* *NULL* *NULL* *NULL* *NULL* *NULL* *NULL* *NULL*
 *NULL* *NULL*
```

VOIR AUSSI

Se reporter à bpplinfo à la page 314.

Se reporter à bppllist à la page 339.

Se reporter à bpplsched à la page 348.

bppolicynew

`bppolicynew` – créer, copier ou renommer une politique NetBackup

Synopsis

bppolicynew *nom_politique* [-verbose] [-M *serveur_maître,...*] [-reason "*chaîne*"]

bppolicynew *nom_politique* -sameas *nom_politique_existante* [-verbose] [-M *serveur_maître,...*] [-reason "*chaîne*"]

bppolicynew *nom_politique_existante* -renameto *nom_politique* [-verbose] [-M *serveur_maître,...*] [-reason "*chaîne*"]

Sur les systèmes UNIX, le chemin d'accès à cette commande est /usr/openv/netbackup/bin/admincmd/

Sur les systèmes Windows, le chemin d'accès à cette commande est *chemin_d'accès*\NetBackup\bin\admincmd\

DESCRIPTION

La commande `bppolicynew` exécute l'une des opérations suivantes sur une politique NetBackup :

- Créer une politique avec des valeurs d'attribut par défaut ;
- Créer une politique avec les mêmes attributs qu'une politique existante ;
- Renommer une politique existante ;

Lorsque la commande `bppolicynew` est exécutée sans les options `-sameas` ou `-renameto`, elle crée une nouvelle politique NetBackup avec des valeurs d'attribut par défaut. Si l'option `-M` est spécifiée, les paramètres par défaut utilisés pour la définition de la politique sur chaque serveur maître sont les paramètres par défaut de ce serveur maître.

La commande `bppolicynew` copie une politique en ajoutant une nouvelle politique à la base de données de NetBackup. Les clients, les fichiers, les planifications et les attributs de la nouvelle politique sont les mêmes que ceux de la politique existante. La commande `bppolicynew` ne crée pas une copie de politique avec le même nom qu'une politique existante.

Si la commande `bppolicynew` renomme une politique, l'association existante des images avec la politique est perdue. Cela signifie que les images créées avant que

la politique ne soit renommée ne sont pas comprises dans la liste d'images de la politique renommée. La commande ne renomme pas une politique avec le même nom qu'une politique existante.

L'optin `bpplinfo` remplace les attributs par défaut d'une politique par de nouvelles valeurs. Les options `bpplclients`, `bpplinclude` et `bpplsched` définissent les clients, les fichiers de sauvegarde et les planifications de la politique. Une politique doit disposer d'au moins un client, un fichier et une planification automatique avant de pouvoir exécuter des sauvegardes automatiques.

La commande `bppolicynew` envoie des messages d'erreur à `stderr`. La commande `bppolicynew` envoie chaque jour un journal d'activités au fichier journal de l'administrateur NetBackup.

Tout utilisateur disposant des autorisations nécessaires peut lancer cette commande.

Pour plus d'informations sur l'autorisation NetBackup, consultez le *Guide de sécurité et de chiffrement NetBackup*.

Pour plus d'informations sur les politiques, consultez le *Guide de l'administrateur NetBackup, volume I*.

Remarque :

Veritas recommande aux utilisateurs de ne pas modifier ou supprimer les politiques gérées automatiquement.

Si l'utilisateur modifie la politique, il doit s'assurer que la politique continue de répondre aux exigences de l'objectif de niveau de service tel que défini par le plan de protection.

Si l'utilisateur supprime la politique, il doit s'assurer que le bien est ajouté à un autre plan de protection qui répond à l'objectif de niveau de service.

OPTIONS

`policy_name`

Spécifie le nom de la politique NetBackup créée par la commande `bppolicynew` ou le nouveau nom assigné par la commande `bppolicynew` à une politique existante. Par défaut, cette option ne contient aucune valeur.

Ce nom de politique doit être différent de tout autre nom de politique existant. Il se compose de caractères numériques ou alphabétiques, du signe plus (+) ou moins (-), d'un trait de soulignement (_) ou d'un point (.). N'utilisez pas un signe moins (-) comme premier caractère ou ne laissez pas d'espaces entre les caractères.

existing_policy_name

Nom d'une politique NetBackup existante lors de l'exécution de la commande `bppolicynew`. Par défaut, cette option ne contient aucune valeur.

`-renameto`

Modifiez le nom de la politique existante en lui attribuant le nouveau nom de politique.

`-sameas`

Créez une politique en copiant les caractéristiques de la politique existante.

`-help`

Imprime un message d'utilisation de la ligne de commande.

`-M` *master_server,...*

Spécifie une liste de noms d'hôte séparés par une virgule de serveur maître. Si cette option est activée, la commande est exécutée sur chacun des serveurs maîtres de cette liste. Les serveurs doivent garantir l'accès par le biais du système ayant exécuté la commande. En cas d'erreur, le processus s'interrompt à cet endroit de la liste. Par défaut, il s'agit du serveur maître du système sur lequel la commande est entrée.

`-reason "`*chaîne*`"`

Indique la raison pour laquelle vous choisissez cette action de commande. La chaîne de texte de raison que vous entrez est capturée et apparaît dans le rapport d'audit. Entourez cette chaîne avec des guillemets ("… "). La chaîne ne doit pas dépasser 512 caractères. Elle ne peut pas commencer par un tiret (-) ni contenir un guillemet simple (').

`-verbose`

Sélectionnez le mode détaillé pour la consignation. Cette option est utile uniquement lorsqu'elle est exécutée avec la fonction de débogage de journal (à savoir : lorsque le répertoire suivant est défini) :

Systèmes UNIX :

```
/usr/openv/netbackup/logs/admin
```

Systèmes Windows :

install_path`\NetBackup\logs\admin`

policy_name

Spécifie le nom de la politique NetBackup créée par la commande `bppolicynew` ou le nouveau nom assigné par la commande `bppolicynew` à une politique existante. Par défaut, cette option ne contient aucune valeur.

Ce nom de politique doit être différent de tout autre nom de politique existant. Il se compose de caractères numériques ou alphabétiques, du signe plus (+) ou moins (-), d'un trait de soulignement (_) ou d'un point (.). N'utilisez pas un signe moins (-) comme premier caractère ou ne laissez pas d'espaces entre les caractères.

existing_policy_name

Nom d'une politique NetBackup existante lors de l'exécution de la commande `bppolicynew`. Par défaut, cette option ne contient aucune valeur.

`-renameto`

Modifiez le nom de la politique existante en lui attribuant le nouveau nom de politique.

`-sameas`

Créez une politique en copiant les caractéristiques de la politique existante.

`-help`

Imprime un message d'utilisation de la ligne de commande.

`-M` *master_server,...*

Spécifie une liste de noms d'hôte séparés par une virgule de serveur maître. Si cette option est activée, la commande est exécutée sur chacun des serveurs maîtres de cette liste. Les serveurs doivent garantir l'accès par le biais du système ayant exécuté la commande. En cas d'erreur, le processus s'interrompt à cet endroit de la liste. Par défaut, il s'agit du serveur maître du système sur lequel la commande est entrée.

`-verbose`

Sélectionnez le mode détaillé pour la consignation. Cette option est utile uniquement lorsqu'elle est exécutée avec la fonction de débogage de journal (à savoir : lorsque le répertoire suivant est défini) :

Systèmes UNIX :

```
/usr/openv/netbackup/logs/admin
```

Systèmes Windows :

install_path`\NetBackup\logs\admin`

EXEMPLES

Les références à l'option Suivre les montages de système de gestion de fichiers en réseau de ces exemples s'appliquent uniquement au serveur NetBackup Enterprise.

Exemple 1 - Création d'une politique avec des valeurs d'attribut par défaut sur le serveur maître *plim* :

```
# bppolicynew ishkabibble -M plim
# bppllist ishkabibble -U -M plim
------------------------------------------------------------
  Policy Name:         ishkabibble
  Policy Type:         Standard
  Active:              yes
  Client Compress:     no
  Follow NFS Mounts:   no
  Cross Mount Points:  no
  Collect TIR info:    no
  Block Incremental:   no
  Mult. Data Streams:  no
  Client Encrypt:      no
  Policy Priority:      0
  Max Jobs/Policy:      99
  Disaster Recovery:   0
  Residence:           (specific storage unit not required)
  Volume Pool:         NetBackup
  Keyword:             (none specified)

  Clients:      (none defined)

  Include:      (none defined)

  Schedule:     (none defined)
```

Exemple 2 - Créer une nouvelle politique `mypolicy_copy` depuis la politique existante *mypolicy*. `bppllist` indique que `mypolicy_copy` possède les mêmes attributs que *mypolicy*. Pour simplifier la commande, la plupart des informations de planification ne sont pas mentionnées :

```
# bppolicynew mypolicy_copy -sameas mypolicy
# bppllist mypolicy_copy -U
------------------------------------------------------------
Policy Name:        mypolicy_copy
  Policy Type:          Standard
  Active:              yes
  Client Compress:     no
  Follow NFS Mounts:   no
  Cross Mount Points:  no
  Collect TIR info:    no
```

```
  Block Incremental:   no
  Mult. Data Streams:  no
  Client Encrypt:      no
  Policy Priority:      0
  Max Jobs/Policy:     99
  Disaster Recovery:    0
  Residence:           myunit
  Volume Pool:         NetBackup
  Keyword:             (none specified)

  HW/OS/Client:  Linux         RedHat        zippity

  Include:  /tmp/my

  Schedule:          full
    Type:            Full Backup
    Frequency:       every 7 days
    Maximum MPX:     1
    Retention Level: 0 (1 week)
    Residence:       (specific storage unit not required)
    Volume Pool:     (same as policy volume pool)
    Daily Windows:
          Sunday     00:00:00  -->  Sunday     08:00:00
          Monday     00:00:00  -->  Monday     08:00:00
          Tuesday    00:00:00  -->  Tuesday    08:00:00
          Wednesday  00:00:00  -->  Wednesday  08:00:00
          Thursday   00:00:00  -->  Thursday   08:00:00
          Friday     00:00:00  -->  Friday     08:00:00
          Saturday   00:00:00  -->  Saturday   08:00:00

  Schedule:          incr
    Type:            Differential Incremental Backup

# bppolicynew mypolicy_copy -sameas mypolicy
# bppllist mypolicy -U
------------------------------------------------------------
Policy Name:        mypolicy
  Policy Type:         Standard
  Active:              yes
  Client Compress:     no
  Follow NFS Mounts:   no
  Cross Mount Points:  no
  Collect TIR info:    no
```

```
  Block Incremental:   no
  Mult. Data Streams:  no
  Client Encrypt:      no
  Policy Priority:      0
  Max Jobs/Policy:     99
  Disaster Recovery:    0
  Residence:           myunit
  Volume Pool:         NetBackup
  Keyword:             (none specified)

  HW/OS/Client:  Linux         RedHat        zippity

  Include:  /tmp/my

  Schedule:          full
    Type:            Full Backup
    Frequency:       every 7 days
    Maximum MPX:     1
    Retention Level: 0 (1 week)
    Residence:       (specific storage unit not required)
    Volume Pool:     (same as policy volume pool)
    Daily Windows:
          Sunday     00:00:00  -->  Sunday     08:00:00
          Monday     00:00:00  -->  Monday     08:00:00
          Tuesday    00:00:00  -->  Tuesday    08:00:00
          Wednesday  00:00:00  -->  Wednesday  08:00:00
          Thursday   00:00:00  -->  Thursday   08:00:00
          Friday     00:00:00  -->  Friday     08:00:00
          Saturday   00:00:00  -->  Saturday   08:00:00

  Schedule:          incr
    Type:            Differential Incremental Backup

# bppllist mypolicy_copy -U
-----------------------------------------------------------
Policy Name:        mypolicy_copy
  Policy Type:          Standard
  Active:              yes
  Client Compress:     no
  Follow NFS Mounts:   no
  Cross Mount Points:  no
  Collect TIR info:    no
  Block Incremental:   no
```

```
Mult. Data Streams:  no
Client Encrypt:      no
Policy Priority:      0
Max Jobs/Policy:      99
Disaster Recovery:   0
Residence:           myunit
Volume Pool:         NetBackup
Keyword:             (none specified)

HW/OS/Client:  Linux         RedHat        zippity

Include:  /tmp/my

Schedule:          full
  Type:            Full Backup
  Frequency:       every 7 days
  Maximum MPX:     1
  Retention Level: 0 (1 week)
  Residence:       (specific storage unit not required)
  Volume Pool:     (same as policy volume pool)
  Daily Windows:
        Sunday     00:00:00  -->  Sunday     08:00:00
        Monday     00:00:00  -->  Monday     08:00:00
        Tuesday    00:00:00  -->  Tuesday    08:00:00
        Wednesday  00:00:00  -->  Wednesday  08:00:00
        Thursday   00:00:00  -->  Thursday   08:00:00
        Friday     00:00:00  -->  Friday     08:00:00
        Saturday   00:00:00  -->  Saturday   08:00:00

Schedule:          incr
  Type:            Differential Incremental Backup
```

Exemple 3 - Renommage d'une politique de policy_old à policy_new. Avant et après avoir renommé la politique, la commande `bppllist` affiche les politiques dans la base de données de configuration NetBackup :

```
 bppllist
   mypolicy
   policy_old
   test
  bppolicynew policy_old -renameto policy_new
  bppllist
   mypolicy
```

```
policy_new
test
```

VALEURS DE RETOUR

Un code état de sortie 0 (zéro) signifie que la commande est exécutée.

Tout autre code d'état de sortie autre que zéro (0) signifie qu'une erreur s'est produite.

Si le journal d'administration est activé,la commande `bpplist` consigne l'état de sortie dans le journal d'administration quotidien sous le répertoire de journaux :

Systèmes UNIX :

```
/usr/openv/netbackup/logs/admin
```

Systèmes Windows :

install_path\NetBackup\logs\admin

Le format est le suivant :

bppolicynew: EXIT status = *exit status*

En cas d'erreur, un diagnostic s'affiche avant ce message.

FICHIERS

Systèmes UNIX :

```
/usr/openv/netbackup/logs/admin/*
/usr/openv/netbackup/db/policy/policy_name
```

Systèmes Windows :

install_path\NetBackup\logs\admin*
install_path\NetBackup\db\policy*policy_name*

VOIR AUSSI

Se reporter à bpplclients à la page 294.

Se reporter à bpplinfo à la page 314.

Se reporter à bpplsched à la page 348.

Se reporter à bppldelete à la page 304.

Se reporter à bppllist à la page 339.

bpps

`bpps` – répertorier les statistiques des processus qui s'exécutent sur votre système. Sachez que cette commande fonctionne différemment sur les systèmes Windows et UNIX.

Synopsis

bpps [-a | -x | [{[-n][-3]} [-f]]]

bpps [-l | -s | -S] [-t *sample_time*[*m*]] [-i | -x *process_group*] ... [*host_name*] ...

install_path\NetBackup\bin\bpps -? [*process_group* ...]

Sur les systèmes UNIX et Linux, le chemin d'accès à cette commande est /usr/openv/netbackup/bin/

Sur les systèmes Windows, le chemin d'accès à cette commande est *install_path*\NetBackup\bin\

DESCRIPTION

Cette commande fonctionne différemment sur les systèmes Windows et UNIX.

La commande `bpps` répertorie les statistiques de tous les processus exécutés sur votre système. Cette commande vous permet de lister un groupe de processus spécifique. Elle permet également de spécifier un temps d'échantillonnage en secondes (ou millisecondes) avant de faire la liste des processus.

Remarque : Les options de commande utilisées par `bpps` sont indépendantes des options qu'utilise la commande `bpps` d'UNIX.

OPTIONS : UNIX et Linux

`-3` Affichez tous les processus s'exécutant à partir de programmes résidant hors des répertoires d'installation de NetBackup mais à l'aide de bibliothèques, de fichiers ouverts ou du répertoire de travail actuel au sein des répertoires d'installation de NetBackup. Cette option inclut tout script de notification en cours d'exécution.

`-a` Inclut les processus de Media Manager dans la liste.

`-f` Affichez les fichiers et répertoires NetBackup utilisés par les processus NetBackup (-n) ou des processus tiers (-3). Cette option inclut des fichiers mappés dans le processus ou actuellement ouverts par le processus. Cette option inclut également les répertoires qui sont le répertoire de travail actuel pour le processus.

`-n` Affichez tous les processus exécutant des programmes résidant au sein des répertoires d'installation NetBackup. Exclut les scripts de notification parce qu'ils contiennent des commandes tierces.

`-x` Inclut les processus de Media Manager et les processus partagés supplémentaires tels que pbx_exchange dans la liste.

OPTIONS : Windows

`host_name`

Le nom de l'ordinateur hôte sur lequel vous listez des statistiques de processus de groupe.

`-?`

Imprimez l'écran d'aide. Si vous spécifiez le process_group ici, il affiche la liste des processus qui sont inclus ou exclus quand vous spécifiez le process_group avec des options -i ou de -x.

`-i` *`groupe_processus`*

Inclut le groupe de processus spécifié dans la liste (NB_ALL par défaut).

`-l`

Publie une liste longue.

`-s`

Publie une liste réduite (par défaut).

`-S`

Publie une liste réduite sans en-tête (c.-à-d. nom d'hôte, date et titres de colonne).\n

`-t` *`intervalle_échantillonnage`*`[m]`

Spécifie l'intervalle d'échantillonnage (1 seconde par défaut). L'intervalle d'échantillonnage est spécifié en secondes sauf s'il est suivi par *m*, ce qui permet de le spécifier en millisecondes.

`-x` *`groupe_processus`*

Exclut le groupe de processus spécifié de la liste.

REMARQUES

La liste suivante donne tous les groupes de processus valides et une courte description de chacun :

`MM_ALL`
: Tous les processus de Media Manager.

`MM_CLIS`
: Programmes de ligne de commande de Media Manager.

`MM_CORE`
: Processus de noyau de Media Manager.

`MM_GUIS`
: Programmes d'interface graphique utilisateur de Media Manager.

`MM_SERVICES`
: Services de Media Manager.

`MM_UIS`
: Programmes d'interface utilisateur de Media Manager.

`MM_WORKERS`
: Processus de travail de Media Manager.

`NB_ALL`
: Tous les processus NetBackup, Media Manager et ARO.

`NB_ALL_CLIS`
: Tous les programmes de la ligne de commande de NetBackup et de Media Manager.

`NB_ALL_CORE`
: Tous les processus de noyau de NetBackup, Media Manager et ARO.

`NB_ALL_GUIS`
: Tous les programmes de l'interface graphique utilisateur de NetBackup et de Media Manager.

`NB_ALL_SERVICES`
: Tous les services de NetBackup et de Media Manager.

`NB_ALL_UIS`
: Tous les programmes de l'interface utilisateur de NetBackup et de Media Manager.

`NB_ALL_WORKERS`
: Tous les processus de travail de NetBackup et de Media Manager.

`NB_CLIENT_ALL`
: Tous les processus du client NetBackup.

`NB_CLIENT_CLIS`
: Programmes de ligne de commande du client NetBackup.

`NB_CLIENT_CORE`
: Processus du noyau du client NetBackup.

`NB_CLIENT_GUIS`
: Programmes d'interface graphique utilisateur du client NetBackup.

`NB_CLIENT_SERVICES`
: Service de client NetBackup.

`NB_CLIENT_UIS`
: Programmes d'interface utilisateur du client NetBackup.

`NB_CLIENT_WORKERS`
: Processus de travail du client NetBackup.

`NB_SERVER_ALL`
: Tous les processus du serveur NetBackup.

`NB_SERVER_CLIS`
: Programmes de ligne de commande du serveur NetBackup.

`NB_SERVER_CORE`
: Processus de noyau du serveur NetBackup.

`NB_SERVER_GUIS`
: Programmes d'interface graphique utilisateur du serveur NetBackup.

`NB_SERVER_SERVICES`
: Services de serveur NetBackup.

`NB_SERVER_UIS`
: Programmes d'interface utilisateur du serveur NetBackup.

`NB_SERVER_WORKERS`
: Processus de travail du serveur NetBackup.

`NBDB_SERVICES`
: Services de base de données de NetBackup.

`NBDB_CLIS`
: Programmes de ligne de commande de base de données de NetBackup.

`NBDB_ALL`
: Tous les processus de base de données de NetBackup.

`VLT_CORE`
: Processus du noyau du centre de sauvegarde

`VLT_GUIS`
: Programmes d'interface graphique utilisateur du centre de sauvegarde.

`VLT_CLIS`
: Programmes de ligne de commande du centre de sauvegarde.

`VLT_UIS`
: Programmes d'interface utilisateur du centre de sauvegarde.

`VLT_ALL`
: Tous les processus du centre de sauvegarde.

`OTHER_PROCESSES`
: Tous les processus non inclus dans NB_ALL.

FICHIERS

install_path`\NetBackup\bin\bp.conf`

bprd

`bprd` – lancer le daemon de demande de NetBackup

Synopsis

```
bprd [-verbose]
```

```
Le chemin d'accès à cette commande est /usr/openv/netbackup/bin/
```

DESCRIPTION

Cette commande fonctionne seulement sur les systèmes UNIX.

La commande `bprd` permet de démarrer des sauvegardes client et de répondre aux demandes client de restaurations de fichiers, de sauvegardes et d'archives utilisateur. La commande `bprd` s'exécute uniquement sur le serveur maître et peut être uniquement lancée par l'administrateur.

Les étapes suivantes ont lieu dans l'ordre indiqué au démarrage de `bprd` :

- Une fois dissocié du terminal, le daemon effectue les actions suivantes :
  - Consigne un message qui indique qu'il a démarré.
  - Démarre `bpdbm` (gestionnaire de bases de données de NetBackup).
  - Vérifie qu'aucune autre instance de `bprd` n'est en cours d'exécution. Si une autre instance de `bprd` est trouvée, le programme se termine.
- Le programme lit les attributs de configuration de NetBackup et recycle les anciens fichiers journaux d'erreurs et de débogage. Les journaux d'activité et d'erreurs sont également recyclés quotidiennement.
- La commande `bprd` identifie son numéro de port en recherchant dans le fichier `services` une entrée portant le nom de service `bprd` et le nom de protocole `tcp`. Par exemple :

  ```
  bprd 13720/tcp
  ```

- Une fois lié au port approprié, le programme effectue les tâches suivantes : il planifie des sauvegardes client automatiques, accepte des demandes de restaurations de fichier ou de sauvegardes et d'archives utilisateur en provenance des ordinateurs client et accepte des demandes administratives du serveur.

Vous pouvez utiliser `bprdreq -terminate` pour arrêter `bprd`. Si vous arrêtez le daemon `bprd`, `bpdbm` ne sera pas arrêté.

OPTIONS

`-verbose`

Spécifie que la commande de `bprd` enregistre les informations supplémentaires dans son journal de débogage quotidien à des fins de débogage.

FICHIERS

```
/usr/openv/netbackup/db/*
/usr/openv/netbackup/bp.conf
/usr/openv/netbackup/logs/bprd/*
/usr/openv/netbackup/bin/initbprd
/usr/openv/netbackup/bin/initbpdbm
```

VOIR AUSSI

Se reporter à bpdbm à la page 126.

bprecover

`bprecover` – récupération des catalogues relatifs de NetBackup sélectionnés

Synopsis

bprecover -wizard [-copy *nombre*]

bprecover -r -nbdb [-priority *nombre*] [-copy *nombre*] [-L *fichier_sortie*]

Sur les systèmes UNIX, le chemin d'accès à cette commande est /usr/openv/netbackup/bin/admincmd/

Sur les systèmes Windows, le chemin d'accès à cette commande est *chemin_d'accès*\NetBackup\bin\admincmd\

DESCRIPTION

La commande `bprecover` lance l'utilitaire NetBackup pour restaurer les catalogues de NetBackup. Elle récupère les catalogues sauvegardés à l'aide des procédures décrites dans le *Guide de l'administrateur NetBackup, Volume I*. Utilisez `bprecover` uniquement si des catalogues ont été détruits sur le disque.

`bprecover` possède trois modes :

- `-wizard` vous permet de récupérer l'ensemble du catalogue NetBackup ou l'image de catalogue et les fichiers de configuration à l'aide d'un assistant de récupération.
- La récupération NBDB (`-r -nbdb`) vous permet (si BMR est configuré) de récupérer la base de données relationnelle NetBackup et la base de données BMR.

Dans Windows, la sauvegarde de catalogue NetBackup ne sauvegarde pas les entrées de registre. Si vous réinstallez NetBackup mais ne fournissez pas de noms de serveur de médias pendant l'installation, le serveur maître ne connaît pas les serveurs de médias. La commande `bprecover` renvoie les serveurs de médias, les serveurs de stockage relatifs et les pools de disques. Puisque ces entrées ne sont pas dans le registre, la sauvegarde échoue. Par conséquent, vous devez fournir les noms de serveur de médias pendant la réinstallation ou ajoutez-les manuellement au registre après la réinstallation.

Vous devez être connecté en tant qu'administrateur pour exécuter cette commande.

OPTIONS

`-copy` *`nombre`*

Spécifie le numéro de copie de l'image de sauvegarde de catalogue à utiliser pour l'opération de récupération. Cette option effectue la restauration à partir d'une copie de l'image de sauvegarde de catalogue autre que l'image principale.

`-L` *`fichier_sortie`*

Signale les résultats de la récupération dans le fichier de sortie spécifié.

`-nbdb`

Utilisée avec l'option `-r` pendant la récupération de catalogue afin de récupérer et de resynchroniser les bases de données relationnelles NetBackup (NBDB) ainsi que la base de données BMR (BMRDB), si BMR est configuré.

Pour connaître les procédures complètes de récupération du catalogue, consultez le *Guide de dépannage NetBackup*.

`-priority` *`nombre`*

Récupère la base de données relationnelle NetBackup lorsque utilisée avec `-nbdb`.

`-r`

Récupère les images à partir du nom de politique spécifié.

`-wizard`

Permet à un utilisateur de remplir les mêmes fonctions depuis une ligne de commande qui sont présentes sur l'assistant de récupération. Par exemple, un utilisateur peut spécifier le nom d'accès complet au fichier de reprise après incident de catalogue ou récupérer le catalogue entier de NetBackup. L'assistant vous demande le fichier de reprise après incident de catalogue.

L'option `-copy` vous permet de sélectionner le numéro de la copie

---

Remarque : L'opérateur doit être connecté localement au serveur maître qui doit être récupéré.

EXEMPLES

Exemple 1 - Récupération de l'ensemble du catalogue NetBackup ou de l'image de catalogue et des fichiers de configuration. Sous Windows, une série d'écrans vous guide tout au long du processus de récupération. Sous UNIX, une série d'invites vous guide tout au long du processus de récupération.

```
# bprecover -wizard
```

Les informations de reprise après incident comprises dans le *Guide de dépannage NetBackup* décrivent chaque étape du processus de récupération.

Exemple 2 - Récupération des bases de données relationnelles NetBackup et rapport des résultats de la récupération dans le fichier `recovery.rpt`.

```
# bprecover -r -nbdb -L recovery.rpt
```

ERREURS

Si des erreurs se produisent pendant l'opération de récupération, NetBackup enregistre des messages d'erreur sur : `stderr` (systèmes UNIX) ou la fenêtre de commande MS-DOS quand vous exécutez la commande `bprecover` (systèmes Windows).

En outre, les journaux de débogage sont enregistrés dans le répertoire suivant :

Sous Windows : *`install_path`*`\NetBackup\logs\admin`

Sous UNIX, `/usr/openv/netbackup/logs/admin`

VOIR AUSSI

Guide de dépannage NetBackup pour plus d'informations sur la reprise après incident.

bprestore

bprestore – restauration de fichiers à partir de NetBackup Server

Synopsis

bprestore [-A | -B | -rb] [-K] [-l | -H | -y] [-r] [-T] [-L *progress_log* [-en]] [-R *rename_file*] [-C *client*] [-D *client*] [-S *master_server*] [-disk_media_server *media_server*][-t *policy_type*] [-p *policy*] [-k *"keyword_phrase"*] [-cm] [-drs] [-md] [-dd] [-td *temp_dir*] [-s *date*] [-e *date*] [-F *file_options*] [-spsredir_server *hostname*] [-spscurver] [-spsignorelock] [-spspreserveiis] [-spsrestoresecurity] [-spsverkeep [0 | 1 | 2]] [-vhd_fn *VHD_filename*] [-vhd_type 0 | 1] [-vhd_dsize *VHD_disk_size*] [-vhd_dof 0 | 1] -BR *portal_name* | *teamsite_name* | *Exchange_2010_redirected_path*] [-copy *copy_number*] [-granular_restore] [-priority *number*] [-w [*hh*:*mm*:*ss*]] [-ev_migrated_data] -f *listfile* | *filenames* [-print_jobid] [-optimized_backup 0 | 1]

Sur les systèmes UNIX, le chemin d'accès à cette commande est /usr/openv/netbackup/bin/.

Sur les systèmes Windows, le chemin de répertoire vers cette commande est *install_path*\NetBackup\bin\

DESCRIPTION

La commande bprestore permet aux utilisateurs de restaurer un fichier ou une liste des fichiers sauvegardés ou archivés. Vous pouvez également nommer des répertoires à restaurer. Si vous ajoutez un nom de répertoire, la commande bprestore restaure les fichiers et les sous-répertoires de ce répertoire. Vous pouvez exclure un fichier ou un chemin de répertoire ajouté précédemment dans la restauration en insérant un point d'exclamation (!) devant le fichier ou le chemin du répertoire (cette option ne s'applique pas aux restaurations NDMP). Par exemple, la fonction d'exclusion permet d'exclure une partie d'un répertoire de la restauration.

Remarque : Si une politique ou une plage de date n'est pas spécifiée, la commande `bprestore` démarre avec l'image de sauvegarde complète restaurée récemment. Elle comprend toutes les images ultérieures incrémentielles et de sauvegarde différentielle subséquentes. La copie la plus récente d'un fichier est restaurée à partir de ces images.

Par défaut, vous êtes renvoyés à l'invite système après l'exécution de la commande `bprestore`. La commande fonctionne en arrière-plan et ne renvoie pas directement l'état d'achèvement. L'option `-w` permet de modifier ce mode de fonctionnement pour que la commande `bprestore` travaille en premier plan et renvoie l'état d'achèvement après une période spécifiée.

La commande `bprestore` restaure le fichier des sauvegardes les plus récentes au cours de la période spécifiée, sauf en cas de restauration d'images réelles. (Pour plus d'informations, reportez-vous à la description de l'option `-T`.)

La commande `bprestore` remplace tous les fichiers du même nom sur le disque client, à moins que vous n'ajoutiez l'option `-K`. Vous pouvez également restaurer les fichiers sauvegardés ou archivés sur le client (option `-C`). Pour effectuer des restaurations à partir d'autres clients, l'administrateur NetBackup doit autoriser ces actions.

La commande `bprestore` enregistre les messages d'erreur et d'informations dans un journal de progression si vous procédez comme suit : créez le fichier avant d'exécuter la commande `bprestore` et spécifiez le fichier avec l'option `-L` *`journal_progression`*. Si la commande `bprestore` ne peut pas restaurer les fichiers ou les répertoires demandés, vous pouvez utiliser le journal de progression pour trouver la raison de la défaillance.

Pour obtenir des informations de dépannage détaillées, créez un répertoire appelé `/usr/openv/netbackup/logs/bprestore` (systèmes UNIX) ou *`install_path`*`\NetBackup\logs\bprestore` (systèmes Windows) avec accès public en écriture. `bprestore` crée alors un fichier journal de débogage dans ce répertoire.

Pour les systèmes d'exploitation UNIX, si un utilisateur non racine spécifie `USEMAIL =` *`mail_address`* dans le fichier `$HOME/bp.conf`, les événements suivants surviennent : NetBackup envoie le message concernant l'état d'achèvement de la restauration à la variable *mail_address*. Lorsque le processus de restauration est terminé, ce message est envoyé.

Les restrictions suivantes s'appliquent à la commande `bprestore` :

- Vous pouvez restaurer les fichiers et les répertoires dont vous disposez et ceux dont disposent d'autres utilisateurs si vous disposez d'un accès en écriture. Vous devez disposer d'un accès en écriture sur les répertoires et les fichiers

des autres utilisateurs pour restaurer ces fichiers utilisateur vers leur emplacement initial.

- Le système d'exploitation limite le nombre de fichiers et de répertoires que vous pouvez spécifier sur une seule ligne de commande `bprestore`. Si cette limite pose problème, utilisez l'option `-f` pour restaurer les fichiers.

La commande `bplist` permet d'afficher les informations des fichiers et des répertoires sauvegardés ou archivés.

Remarque : Si vous restaurez des fichiers catalogue en utilisant directement la commande `bprestore` sur un système Solaris, utilisez le chemin d'accès suivant : `/opt/openv/netbackup/bin/bprestore`.

OPTIONS

`-A | -B | -rb`

Spécifie si des données doivent être restaurées à partir d'archives (`-A`), de sauvegardes (`-B`) ou de restaurations de snapshot (- Rb). Par défaut, la valeur est `-B`.

Remarque : L'opération de restauration (- Rb) se produit toujours à partir de la copie 1. Si la copie 1 a expiré, la restauration échoue.

`-BR` *`nom_portail`* `|` *`nom_site_équipe`* `|` *`Chemin_d'accès_redirigé_Exchange_2010`*

Spécifie un nom de portail, un nom de site d'équipe ou un chemin d'accès redirigé d'Exchange 2010 où le portail ou le site d'équipe sélectionné doit être redirigé dans une batterie SharePoint. L'utilisateur doit spécifier le portail ou le site d'équipe redirigé comme suit : `http://nom_portail` | `http://nom_site_équipe`. Ces éléments doivent se trouver dans la batterie de serveurs.

`-C` *`client`*

Spécifie le nom du client à utiliser pour trouver les sauvegardes ou les archives à partir desquelles vous pouvez restaurer les fichiers. Ce nom doit être identique à celui présent dans le catalogue NetBackup. Par défaut, il s'agit du nom du client en cours.

Remarque : Le client cible ne correspond pas par défaut au client source. Pour plus d'informations, reportez-vous à la description de l'option `-D` *`client`*.

`-cm`

Cette option permet à l'opération de restauration de lire les fichiers journaux et de restaurer toute transaction inachevée. Utilisez cette option si votre sélection contient la dernière sauvegarde à restaurer. Si cette option n'est pas sélectionnée, la base de données reste dans un état intermédiaire et n'est pas encore utilisable.

`-copy` *`numéro_copie`*

Spécifie le numéro de copie de la restauration. L'utilisateur peut effectuer une restauration à partir d'une autre copie que la copie principale. Par exemple, la variable `-copy 3` restaure la copie n° 3 d'un fichier ou d'une liste de fichiers.

Vous pouvez également spécifier la copie permettant d'effectuer une restauration à un niveau global (pour toutes les opérations de restauration). Ajoutez le numéro de copie au fichier ALT_RESTORE_COPY_NUMBER.

Pour plus d'informations, consultez la section "Restauration à partir d'une copie de sauvegarde spécifique" de l'Aide en ligne de l'interface Sauvegarde, archivage et restauration NetBackup.

`-D` *`client`*

Spécifie un client cible. Par défaut, il s'agit du nom du client en cours.

Pour les systèmes d'exploitation UNIX, l'utilisateur racine du serveur maître peut utiliser cette option pour effectuer les opérations suivantes : orienter les fichiers restaurés vers un autre ordinateur que le client spécifié par l'option `-C`.

Pour les systèmes d'exploitation Windows, l'administrateur du serveur maître peut utiliser cette option pour effectuer les opérations suivantes : Orienter les fichiers restaurés vers un autre ordinateur que le client spécifié par l'option `-C`.

`-disk_media_server` *`serveur_médias`*

Identifie le serveur de médias de disque à utiliser pour l'opération de restauration. Le serveur par défaut est celui actuellement utilisé.

`-drs`

Restaure les fichiers sans les attributs de contrôle d'accès. Par défaut, les attributs de contrôle d'accès sont restaurés avec des données des fichiers et des répertoires. L'option `-drs` s'applique uniquement aux administrateurs NetBackup.

`-ev_migrated_data`

Restaure les données migrées depuis Enterprise Vault. La commande `bprestore -ev_migrated_data` ne prend pas en charge la restauration des données migrées depuis une source autre qu'Enterprise Vault. Utilisez les autres paramètres `bprestore` selon vos besoins.

L'exemple suivant restaure des données migrées à partir de Vault1 sur serveur maître ms1 en utilisant une politique de type NDMP. Les fichiers à restaurer sont répertoriés dans le fichier `restorefiles`.

```
# bprestore -S ms1 -C Vault1 -t 19 -ev_migrated_data restorefiles
```

`-f` *`fichier_liste`*

Spécifie un fichier (*liste_fichiers*) contenant une liste de fichiers à restaurer. Vous pouvez utiliser ce dernier à la place de la variable *noms_fichier*. Dans la variable *liste_fichiers*, ajoutez un chemin d'accès de fichier par ligne.

Si le nom des fichiers comporte des espaces ou des sauts de ligne, cela peut affecter le format de la liste des fichiers.

Pour restaurer des fichiers dont le nom ne contient aucun espace ou saut de ligne, utilisez ce format :

`filepath`

La variable *cheminaccès* correspond au chemin d'accès des fichiers à restaurer. Par exemple :

Remarque : Pour les systèmes d'exploitation Windows, utilisez une majuscule pour la lettre du lecteur. Par exemple, `C:\NetBackup\Log1`.

Systèmes UNIX :

```
/home
/etc
/var
```

Systèmes Windows :

```
C:\programs
C:\winnt
C:\documents\old_memos
```

Pou restaurer des fichiers dont le nom contient des espaces ont des sautes de ligne lignes, utilisez l'un des formats suivants :

`filepathlen filepath`
`filepathlen filepath start_date_time end_date_time`
`filepathlen filepath -s datetime -e datetime`

La variable *cheminaccès* correspond au chemin d'accès à restaurer.

L'option *filepathlen* correspond au nombre de caractères du chemin d'accès des fichiers.

Les variables *date_début* et *date_fin* correspondent au nombre de secondes depuis le 01/01/1970 0:00:00.

L'option *datetime* correspond à la ligne de commande (*mm/jj/aa* [*hh*[:*mm*[:*ss*]]]). La commande utilise les dates et heures de début et la date de la ligne de commande jusqu'à ce que la *liste des fichiers* les remplace. Les dates peuvent ne pas être les mêmes sur toutes les lignes.

Le format requis des valeurs de date et d'heure des commandes NetBackup dépend des paramètres régionaux. Le fichier `/user/openv/msg/.conf` (UNIX) et le fichier *`install_path`*`\VERITAS\msg\LC.CONF` (Windows) contiennent des informations telles que le format de date et d'heure pour tous les paramètres régionaux pris en charge. Les fichiers contiennent des instructions spécifiques concernant l'ajout et la modification de la liste des paramètres régionaux et des formats pris en charge.

Consultez la rubrique "À propos de la spécification des paramètres régionaux de l'installation NetBackup" du *Guide de l'administrateur NetBackup, volume II*.

Pour exclure un fichier ou le chemin d'accès d'un répertoire ajouté précédemment à la restauration, ajoutez un point d'exclamation (!) devant le fichier ou le chemin du répertoire. Les restaurations NDMP et FlashBackup ne prennent pas en charge l'option d'exclusion.

L'exemple suivant montre l'utilisation de l'expression *filepathlen cheminaccès* :

Systèmes UNIX :

```
5 /home
4 /etc
4 /var
19 /home/abc/test file
12 !/etc/passwd
```

Systèmes Windows :

```
11 C:\programs
8 C:\winnt
22 C:\documents\old memos
17 !C:\programs\test
```

`-f` *`filenames`*

Spécifie un ou plusieurs fichiers à restaurer et peut être utilisé à la place de l'option `-f`.

Tous les fichiers spécifiés doivent être listés à la fin de la ligne de commande à la suite de toutes les autres options. Vous devez utiliser les chemins d'accès au fichier absolus.

Pour exclure un fichier ou le chemin d'accès d'un répertoire ajouté précédemment à la restauration, ajoutez un point d'exclamation (!) devant le fichier ou le chemin du répertoire. Les restaurations NDMP et FlashBackup ne prennent pas en charge l'option d'exclusion.

Pour les systèmes d'exploitation Windows, utilisez une majuscule pour la lettre du lecteur. Par exemple, `C:\NetBackup\Log1`.

`-F` *`options_fichier`*

Permet de restaurer des fichiers NetBackup.

`-granular_restore`

Active la restauration des objets et des attributs dans Active Directory. Si cette option n'est pas spécifiée, la sauvegarde s'exécute toujours, mais elle ne peut pas produire de restaurations granulaires.

`-J`

Si spécifiés, des snapshots plus récents sur le volume peuvent être perdus. Cette option est uniquement utilisée avec l'option de restauration à l'emplacement d'origine (- Rb).

`-K`

Cela permet à la `commande` de conserver les fichiers plutôt que de les remplacer au moment de la restauration des fichiers portant le même nom. Par défaut, les fichiers sont remplacés.

Quand vous utilisez `-K` avec l'option (`-rb`) de restauration, cela signifie de ne pas exécuter de vérification avant la restauration. Des fichiers qui sont ajoutés sur le volume après que le snapshot soit pris seront perdus.

`-k "`*`expression_mot_clé`*`"`

Spécifie une expression de mot-clé utilisée par NetBackup lors de la recherche de sauvegardes ou d'archives permettant de restaurer des fichiers. L'expression doit correspondre à celle associée précédemment à la sauvegarde ou à l'archive par l'option `-k` de la commande `bpbackup` ou de la commande `bparchive`.

Utilisez cette option à la place des autres options de restauration ou associez-la à ces dernières. Cela permet de restaurer plus facilement les sauvegardes et les archives. Les métacaractères qui suivent simplifient la mise en correspondance des mots-clés ou des parties de mots-clés dans l'expression :

* correspond à n'importe quelle chaîne de caractères.

Le caractère "?" remplace un seul caractère.

[ ] correspond à l'une des séquences de caractères spécifiée entre parenthèses.

Le tiret "[-]" correspond l'une des plages de caractères séparée par un tiret "-".

La longueur maximale de l'expression de mot-clé est de 128 caractères. Tous les caractères imprimables sont acceptés, y compris l'espace (" ") et le point (".").

L'expression doit être entourée par des guillemets ("...") ou par des apostrophes (‘…’).

La chaîne NULL (vide) représente l'expression de mot-clé par défaut.

`-L` *`journal_progression`* `[-en]`

Spécifie le nom du fichier dans lequel les informations de progression sont enregistrées. Par exemple :

Systèmes UNIX : `netbackup/logs/user_ops/proglog`

Systèmes Windows : `NetBackup\logs\user_ops\proglog`

L'opération par défaut consiste à ne pas utiliser de journal de progression.

Ajoutez l'option `-en` pour générer une entrée en anglais dans le journal. Le nom du journal contient la chaîne `_en`. Cette option permet au personnel d'intervenir dans un environnement distribué sur lequel des journaux en plusieurs langues peuvent être crées sur plusieurs sites.

Seuls les chemins d'accès par défaut sont autorisés pour cette option et Veritas vous recommande d'utiliser les chemins d'accès par défaut. Si vous ne pouvez pas utiliser le chemin d'accès par défaut de NetBackup dans votre configuration, vous devez ajouter des chemins d'accès personnalisés à la configuration de NetBackup.

Pour plus d'informations sur l'ajout d'un chemin d'accès personnalisé, consultez la section "Option BPCD_WHITELIST_PATH pour les serveurs et clients NetBackup" du *Guide de l'administrateur NetBackup, volume I*.

`-l | -H | -y`

Remarque : Les options `-l` | `-H` | `-y` s'appliquent uniquement à la restauration de fichiers UNIX sur des systèmes d'exploitation UNIX.

Spécifiez l'option `-l` pour renommer les cibles des liens UNIX à l'aide de l'option `-R` *`fichier_renommé`* de la même façon que lorsque vous renommez des fichiers.

Spécifiez l'option `-l` pour renommer les cibles des liens fixes UNIX à l'aide de l'option `-R` *`fichier_renommé`* de la même façon que lorsque vous renommez des fichiers. Les liens symboliques ne sont pas modifiés.

Spécifiez l'option `-l` pour renommer les cibles des liens symboliques UNIX à l'aide de l'option `-R` *`fichier_renommé`* de la même façon que lorsque vous renommez des fichiers. Les liens fixes ne sont pas modifiés.

Pour plus d'informations, reportez vous à l'exemple n° 5 dans la section Exemples.

`-M`

Active la surveillance du travail client.

`-md`

Monte la base de données pour que les utilisateurs puissent y accéder. Cette option est uniquement disponible sir l'option **Valider une fois la restauration terminée** est sélectionnée.

`-optimized_backup 0 | 1`

Spécifie si l'opération de restauration est effectuée à partir d'une sauvegarde optimisée.

`-p` *`politique`*

Spécifie la politique pour laquelle les sauvegardes ou les archives ont été effectuées.

`-print_jobid`

Affichez sur `stdout` l'ID du travail de restauration lancé par la commande `bprestore`.

`-r`

Spécifiez cette option pour restaurer des partitions brutes (systèmes d'exploitation UNIX) ou des images de disque (systèmes d'exploitation Windows) au lieu des systèmes de fichiers.

`-R` *`fichier_renommé`*

Spécifie le nom d'un fichier renommé pour les restaurations des autres chemins d'accès.

Par exemple : `bprestore -R /C/fichier_renommé /C/fichier_initial`

La variable `/C/fichier_renommé` correspond au fichier du même nom et la variable `/C/fichier_initial` correspond au fichier à renommer. Le nom de chemin que vous entrez doit être un chemin absolu.

Pour ajouter des entrées au fichier renommé, utilisez le format suivant :

`change` *`backup_filepath`* `to` *`restore_filepath`*

Les chemins d'accès au fichier doivent commencer par une barre oblique inverse (/).

La première chaîne *chemin_fichiers_restauration* rencontrée remplace la chaîne *chemin_fichiers_sauvegarde*.

Par défaut, les fichiers sont restaurés à l'aide du chemin d'accès initial.

Sur les systèmes UNIX : Par exemple, l'entrée suivante renomme le chemin d'accès `/usr/fred` en lui assignant le nom `/usr/fred2` :

```
change /usr/fred to /usr/fred2
```

Sur les systèmes Windows : Par exemple, l'entrée suivante renomme le chemin d'accès `C:\users\fred` en lui assignant le nom `C:\users\fred2` :

```
change /C/users/fred to /C/users/fred2
```

Entrez la lettre du lecteur en majuscule et terminez votre saisie avec un retour chariot.

Lorsque vous restaurez un client Windows, vous pouvez également utiliser la méthode suivante pour spécifier les entrées du fichier à renommer (n'utilisez pas cette méthode sur des clients).

```
rename bulength backup_filepath reslength
restore_filepath
```

Où :

L'option *bulength* correspond au nombre de caractères ASCII du chemin d'accès de sauvegarde.

L'option *reslength* correspond au nombre de caractères ASCII du chemin d'accès de restauration.

La première chaîne *chemin_fichiers_restauration* rencontrée remplace la chaîne *chemin_fichiers_sauvegarde*.

Par exemple, l'entrée suivante renomme le chemin d'accès `C:\fred.txt` en lui assignant le nom `C:\fred2.txt` :

```
rename 11 /C/fred.txt 12 /C/fred2.txt
```

(Assurez-vous de terminer votre saisie en insérant un retour chariot.)

Seuls les chemins d'accès par défaut sont autorisés pour cette option et Veritas vous recommande d'utiliser les chemins d'accès par défaut. Si vous ne pouvez pas utiliser le chemin d'accès par défaut de NetBackup dans votre configuration, vous devez ajouter des chemins d'accès personnalisés à la configuration de NetBackup.

Pour plus d'informations sur l'ajout d'un chemin d'accès personnalisé, consultez la section "Option BPCD_WHITELIST_PATH pour les serveurs et clients NetBackup" du *Guide de l'administrateur NetBackup, volume I*.

`-s date, -e date`

Spécifie la date de début et la date de fin de la plage de dates de la liste. La commande `bprestore` restaure uniquement les fichiers des sauvegardes ou des archives comprises dans cette plage de dates.

L'option `-s` spécifie la date et l'heure de début de la fenêtre de restauration. La commande `bprestore` restaure les fichiers uniquement à partir des sauvegardes ou des archives comprises dans cette plage de dates.

Remarque : Pour restaurer des images multiflux, exécutez tout d'abord la commande `bplist -l` pour obtenir l'heure de modification des fichiers souhaités au cours de la dernière sauvegarde qui contient les fichiers. Spécifiez cette date en tant que `-s` lorsque vous exécutez la commande `bprestore`. Des erreurs peuvent se produire si vous ne spécifiez pas de date de début ou de fin pour les fichiers sauvegardés à l'aide de flux de données multiples.

Le format requis des valeurs de date et d'heure des commandes NetBackup dépend des paramètres régionaux. Le fichier `/user/openv/msg/.conf` (UNIX) et le fichier *install_path*`\VERITAS\msg\LC.CONF` (Windows) contiennent des informations telles que le format de date et d'heure pour tous les paramètres régionaux pris en charge. Les fichiers contiennent des instructions spécifiques concernant l'ajout et la modification de la liste des paramètres régionaux et des formats pris en charge.

Des informations supplémentaires concernant les paramètres régionaux de votre système sont disponibles.

Consultez la rubrique "À propos de la spécification des paramètres régionaux de l'installation NetBackup" du *Guide de l'administrateur NetBackup, volume II*.

La plage de dates autorisées s'étale entre le 01/01/1970 0:00:00 et le 01/19/2038 3:14:07. Le paramètre par défaut correspond à la date suivante : 01/01/1970 0:00:00.

Par défaut, l'image la plus récente est renvoyée. Pour les sauvegardes, cette image correspond à la sauvegarde complète la plus récente, le cas échéant. Si vous ne disposez pas d'une sauvegarde complète, la sauvegarde incrémentielle ou la sauvegarde par l'utilisateur la plus récente est restaurée.

L'option `-e` spécifie la date et l'heure de fin de la fenêtre de restauration. La commande `bprestore` restaure uniquement les fichiers dans les sauvegardes

ou les archives comprises dans cette plage de dates. Utilisez le même format pour la date et l'heure de début.

La date et l'heur de fin de la sauvegarde ne doivent pas être exactes, à l'exception des restaurations d'images réelles (pour plus d'informations, reportez-vous à la description de l'option `-T`). La commande `bprestore` restaure le fichier à la date et à l'heure spécifiées. La commande peut également restaurer le fichier qui précède la date et l'heure de fin, qui correspond à la sauvegarde la plus récente. Par défaut, il s'agit de la date et de l'heure en cours.

`-S` *`serveur_maître`*

Spécifie le nom du serveur NetBackup.

Pour les systèmes d'exploitation UNIX, le paramètre par défaut correspond au premier serveur rencontré dans le fichier `/usr/openv/netbackup/bp.conf`.

Sur les systèmes Windows, le paramètre par défaut correspond au serveur spécifié en tant que serveur actuel dans l'onglet **Serveurs** de la boîte de dialogue **Spécifier les ordinateurs NetBackup**. Pour afficher cette boîte de dialogue, démarrez l'interface utilisateur **Sauvegarde, archivage et restauration** sur le client. Ensuite, cliquez sur **Spécifier les ordinateurs NetBackup** dans le menu **Fichier**.

`-spscurver`

Pour l'opération SharePoint, `-spscurver` restaure uniquement la version la plus récente d'un élément.

`-spsignorelock`

Pour l'opération SharePoint, `-spsignorelock` libère le verrou de la topologie de batterie de serveurs SharePoint, s'il est activé.

`-spspreserveiis`

Pour l'opération SharePoint, `-spspreserveiis` préserve le site Web IIS (Internet Information Services) existant ainsi que le pool d'applications.

`-spsredir_server` *`nom_hôte`*

Pour l'opération SharePoint, cette option spécifie le serveur Web sur lequel le portail ou le site d'équipe redirigé se trouve dans une batterie de serveurs SharePoint. Le serveur Web redirigé doit être spécifié dans la variable *nom_hôte*.

`-spsrestoresecurity`

Pour l'opération SharePoint, `-spsrestoresecurity` inclut les informations sur la sécurité dans l'opération de restauration.

`-spsverkeep 0 | 1 | 2`

Pour l'opération SharePoint, `-spsverkeep` spécifie si le contrôle de version est activé sur l'emplacement de restauration.

`-t` *`type_politique`*

Spécifie l'un des numéros correspondant au type de politique. La valeur par défaut est 0 (zéro) pour tous les clients, sauf pour les clients Windows, pour qui le paramètre par défaut est 13.

`0` = Standard

`8` = Microsoft SharePoint

`13` = MS-Windows

`16` = MS-Exchange-Server

`19` = NDMP

`20` = FlashBackup

`21` = Split-Mirror

`25` = Lotus-Notes

`29` = FlashBackup-Windows

`30` = Vault

`35` = NBU-Catalog

`38` = PureDisk-Export

`39` = Enterprise-Vault

`40` = VMware

`41` = Hyper-V

`44` = BigData

`-T`

Spécifie une restauration d'images réelles dans laquelle seuls les fichiers et les répertoires existants dans la dernière sauvegarde d'images réelles sont restaurés. Cette option est utile uniquement dans le cas de sauvegardes d'images réelles. Si cette option n'est pas spécifiée, les fichiers et les répertoires qui ne répondent aux critères spécifiés sont restaurés, même s'ils ont été supprimés.

Lorsque l'option `-T` est spécifiée, l'image demandée doit être identifiée de façon unique. Vous pouvez effectuer une identification unique à l'aide de l'option `-e` exprimée en secondes. L'option `-s` n'est pas prise en compte, le cas échéant.

Lorsque vous définissez une image en secondes, la commande `bplist` peut extraire ces informations avec les options `-l` et `-Listseconds`.

`-td` *`répertoire_temporaire`*

Cette option indique l'emplacement sous lequel le journal associé et tous les fichiers de correctif doivent être conservés jusqu'à ce que la base de données soit restaurée. Si des groupes de stockage sont restaurés, un sous-répertoire sous la variable *rep_temp* est créé pour chaque groupe de stockage. Le journal et les fichiers de correctif de chaque groupe de stockage sont conservés dans le sous-répertoire correspondant.

Pour les systèmes d'exploitation UNIX, l'emplacement par défaut est : /temp.

Pour les systèmes d'exploitation Windows, l'emplacement par défaut est C:\temp.

`-vhd_dof 0 | 1`

En cas d'utilisation d'Hyper-V, `-vhd_dof` spécifie si une suppression doit être effectuée en cas d'erreur. Les valeurs possibles sont 1 (supprimer en cas d'erreur) et 0 (ne pas supprimer en cas d'erreur).

`-vhd_dsize` *`taille_disque_VHD`*

En cas d'utilisation d'Hyper-V, `-vhd_dsize` spécifie la taille du fichier VHD à récupérer.

`-vhd_fn` *`nom_fichier_VHD`*

En cas d'utilisation d'Hyper-V, `-vhd_fn` spécifie le nom du fichier VHD à récupérer.

`-vhd_type 0 | 1`

En cas dl'utilisation d'Hyper-V, `-vhd_type` spécifie le type du fichier VHD. Les valeurs possibles pour cette option sont les suivantes :

1 - Fixe.

2 - Dynamique.

`-w [`*`hh:mm:ss`*`]`

NetBackup attend la fin des opérations du serveur avant de vous renvoyer à l'invite système.

Le format requis des valeurs de date et d'heure des commandes NetBackup dépend des paramètres régionaux. Le fichier `/user/openv/msg/.conf` (UNIX) et le fichier *`install_path`*`\VERITAS\msg\LC.CONF` (Windows) contiennent des informations telles que le format de date et d'heure pour tous les paramètres régionaux pris en charge. Les fichiers contiennent des instructions spécifiques concernant l'ajout et la modification de la liste des paramètres régionaux et des formats pris en charge.

Des informations supplémentaires concernant les paramètres régionaux de votre système sont disponibles.

Consultez la rubrique "À propos de la spécification des paramètres régionaux de l'installation NetBackup" du *Guide de l'administrateur NetBackup, volume II*.

Vous pouvez éventuellement spécifier un temps d'attente en heures, minutes et secondes. Le temps d'attente maximal est de 23:59:59. Si ce temps d'attente expire avant la fin de la restauration, l'exécution de la commande se termine en indiquant un délai. cependant, la restauration du serveur se termine.

Si vous spécifiez la valeur 0 (zéro) ou si vous ne spécifiez aucune valeur, le temps d'attente de la fin de l'exécution de la commande est indéfini.

EXEMPLES

Exemple 1 - Restauration de fichiers à partir des sauvegardes de `file1` effectuées entre le 04/01/2010 à 6h00 et le 04/10/2010 à 18h00. Indiquez les éléments suivants :

Systèmes UNIX :

```
# bprestore -s 04/01/2010 06:00:00 -e 04/10/2010 18:00:00 /usr/user1/file1
```

Systèmes Windows :

```
# bprestore -s 04/01/2010 06:00:00 -e 04/10/2010 18:00:00 C:\user1\file1
```

Exemple 2 - Restauration des fichiers répertoriés dans un fichier nommé `restore_list` à l'aide des sauvegardes les plus récentes. Pour cela, entrez la commande suivante :

Systèmes UNIX :

```
# bprestore -f restore_list
```

Systèmes Windows :

```
# bprestore -f c:\restore_list
```

Exemple 3

Systèmes UNIX :

Pour restaurer le répertoire `/home/kwc` à partir de sauvegardes associées à l'expression de mot-clé "Mon répertoire d'origine", procédez comme suit : Utilisez le journal de progression `/usr/openv/netbackup/logs/user_op/bkup.log`. Saisissez ce qui suit en une ligne :

```
# bprestore -k "*My Home Directory*"
-L /usr/openv/netbackup/logs/user_op/bkup.log
/home/kwc
```

Systèmes Windows :

Pour restaurer le répertoire `C:/kwc` à partir de sauvegardes associées à l'expression de mot-clé contenant "Mon répertoire d'origine" Utilisez le journal de progression `c:\Program Files\Veritas\NetBackup\logs\user_ops\bkup.log`. Saisissez ce qui suit en une ligne :

```
# bprestore -k "*My Home Directory*"
-L c:\Program Files\Veritas\NetBackup\logs\user_ops\bkup.log
C:\kwc
```

Exemple 4 - Restauration du lecteur `D` sur le client Windows slater à partir des sauvegardes associées à une expression de mot-clé qui contient "My Home Dir". Utilisez un journal de progression bkup.log et entrez les éléments suivants sur une ligne de commande ou utilisez le caractère de continuation de barre oblique inverse :

Systèmes UNIX :

```
# bprestore -k "*My Home Dir*" -C slater
-D slater -t 13
-L /usr/openv/netbackup/logs/user_op/bkup.log /D
```

Systèmes Windows :

```
# bprestore -k "*My Home Dir*" -C slater -D slater
-t 13
-L c:\Program Files\Veritas\NetBackup\logs\user_ops\bkup.log D:\
```

Exemple 5 - Supposez que vous avez un fichier de renommage nommé `/usr/openv/netbackup/logs/user_ops/rename` sur un client UNIX et qu'il contient les éléments suivants :

```
change /home/kwc/linkback to /home/kwc/linkback_alt
```

Pour restaurer le lien physique `/home/kwc/linkback` vers un autre chemin d'accès `/home/kwc/linkback_alt` sur ce client, exécutez la commande suivante :

```
# bprestore -H -R
/usr/openv/netbackup/logs/user_ops/rename
/home/kwc/linkback
```

Exemple 6 - Supposons que vous vouliez restaurer des fichiers à partir des sauvegardes du fichier `user1`.

Les sauvegardes ont été effectuées entre 04/01/12 06:00:00 et 04/10/12 18:00:00. Vous voulez également exclure tous les fichiers avec une extension `.pdf`, excepté le fichier nommé `final_doc.pdf`. Saisissez ce qui suit en une ligne :

Systèmes UNIX :

```
# bprestore -s 04/01/12 06:00:00 -e 04/10/12 \
18:00:00 /home/user1 !/home/user1/*.pdf /home/user1/final_doc.pdf
```

Systèmes Windows :

```
# bprestore -s 04/01/12 06:00:00 -e 04/10/12 18:00:00
C:\user1\ !C:\user1\*.pdf C:\user1\final_doc.pdf
```

FICHIERS

Systèmes UNIX :

```
$HOME/bp.conf
/usr/openv/netbackup/logs/bprestore/log.mmddyy
```

Systèmes Windows :

install_path`\NetBackup\logs\bprestore\*.log`

VOIR AUSSI

Se reporter à bp à la page 56.

Se reporter à bparchive à la page 58.

Se reporter à bplist à la page 231.

bpretlevel

`bpretlevel` – affiche ou modifie les valeurs des niveaux de conservation sur le serveur maître

Synopsis

bpretlevel [-s | -l | -L | -U] [-M *serveur_maître,...*]

bpretlevel {-r *niveaupériode*} | -d [-M serveur_maître,...]

Sur les systèmes UNIX et Linux, le chemin d'accès à cette commande est /usr/openv/netbackup/bin/admincmd/

Sur les systèmes Windows, le chemin d'accès à cette commande est *chemin_d'accès*\NetBackup\bin\admincmd\

DESCRIPTION

`bpretlevel` définit ou modifie les périodes de chacun des 100 niveaux de conservation et répertorie leurs paramètres actuels. La période peut être spécifiée en heures, en jours, en semaines, en mois ou en années. Les niveaux de conservation 9 et 25 ne peuvent pas être modifiés par l'utilisateur.

Les périodes par défaut des valeurs de conservation sont les suivantes :

- 0 (1 semaine)
- 1 (2 semaines)
- 2 (3 semaines)
- 3 (1 mois)
- 4 (2 mois)
- 5 (3 mois)
- 6 (6 mois)
- 7 (9 mois)
- 8 (1 an)
- 9 à 100 (infini, sauf 25 qui signifie expiration immédiate)

Remarque : Si vous exécutez cette commande sur un serveur de médias antérieur à NetBackup 8.0, vous pouvez seulement spécifier un niveau de conservation entre 0 et 24.

OPTIONS

`- s | - l | - L | - U`

Spécifie les informations qui doivent être répertoriées et comment elles seront formatées dans la sortie. Les valeurs possibles sont les suivantes :

- `-s` spécifie un format de liste abrégé indiquant le niveau de conservation, la période de conservation et l'équivalent en jours. `-s` est la valeur par défaut.
- `-l` spécifie un format de liste condensé indiquant le niveau de conservation, le nombre de secondes et la période, le tout sans en-tête ni formatage.
- `-L` spécifie un format de liste long indiquant le niveau de conservation, l'équivalent en jours, la conservation en nombre de secondes et la période de conservation.
- `-U` spécifie un format de liste d'utilisateur indiquant le niveau, le nombre de jours et l'étiquette de la période de conservation.

master_server

Spécifie le serveur maître dont les niveaux de conservation de travail doivent être signalés ou modifiés.

`-d`

Permet de restaurer les périodes de conservation par défaut pour tous les niveaux de conservation. Consultez les valeurs par défaut répertoriées dans la description.

`-r` *niveaupériode*

Modifie la période de conservation pour un niveau de conservation spécifié. Vous pouvez modifier tous les niveaux de conservation (*level*) à l'exception de 9 et de 25. Les niveaux 9 à 100 sont définis sur infini, à l'exception de 25 qui est défini pour une expiration immédiate. La période de conservation (*période*) peut être spécifiée en jours, semaines, mois, années ou à l'infini (pas de limite). Incluez un espace entre la valeur et les unités. Par exemple, `3 d`.

Remarque : Si vous exécutez cette commande sur un serveur de médias antérieur à NetBackup 8.0, vous pouvez seulement spécifier un niveau de conservation entre 0 et 24.

Entrez la période de conservation de l'une des manières suivantes :

- *#hours* : `hour | hours | h`
  Par exemple, quatre heures peuvent être représentées par `4 h`.
- *#days*: `day | days | d`
  Par exemple, quatre jours peuvent être représentés par `4 d`.
- *#weeks*: `week | weeks | w`
  Par exemple, huit semaines peuvent être représentées par `8 week`.
- *#months*: `month | months | m`
  Par exemple, un mois peut être représenté par `1 m`.
- *#years*: `year | years | y`
  Par exemple, un an peut être représenté par `1 years`.
- `infinite | infinity | i`

EXEMPLE

Exemple - Modification de la période de conservation de niveau 2 : passage de sa valeur par défaut de trois (3) semaines à cinq (5) semaines.

```
orbitervm1 # bpretlevel -r 2 5 w
```

VOIR AUSSI

Se reporter à bpduplicate à la page 132.

Se reporter à bpimagelist à la page 185.

Se reporter à bpimmedia à la page 195.

Se reporter à bpmedialist à la page 244.

Se reporter à bpplsched à la page 348.

Se reporter à bpplschedrep à la page 367.

Se reporter à nbstl à la page 838.

bpschedule

bpschedule – ajoute, supprime ou liste les planifications d'unité de stockage de sauvegarde intermédiaire (DSSU)

Synopsis

bpschedule [-v] [-M *master_server*,...] -add *sched_label* [-freq *frequency*] [-stage_priority *number*] [-altreadhost *hostname*] [-number_copies *number*] [-residence *storage_unit_label* [,*stunit-copy2*,...]] [-pool *volume_pool_label* [,*pool-copy2*,...]] [-fail_on_error 0|1[,0|1,...0|1] [-window *start_duration*]] [-cal 0|1|2] [-ut] [-incl *mm/dd/yyyy*] [-excl *mm/dd/yyyy*] [-weekday *day_name week* [*day_name week*]...] [-dayomonth 1-31 [1-31]... | l] [-xweekday *day_name week* [*day_name week*]...] [-xdayomonth 1-31 [1-31]... | l]

bpschedule [-v] [-M *serveur_maître*,...] -delete *étiquette_planification*...

bpschedule [-v] [-M *serveur_maître*,...] -deleteall

bpschedule [-v] [-M *serveur_maître*,...] [-L | -l | -U] [-label *étiquette_planification*]

Sur les systèmes UNIX, le chemin d'accès à cette commande est /usr/openv/netbackup/bin/admincmd/

Sur les systèmes Windows, le chemin d'accès à cette commande est *chemin_d'accès*\NetBackup\bin\admincmd\

DESCRIPTION

La commande bpschedule fait ce qui suit :

- Ajoute une nouvelle planification (DSSU) d'unité de stockage de sauvegarde intermédiaire.
- Supprime une ou plusieurs planifications de DSSU.
- Supprime toutes les planifications de DSSU.
- Liste une ou toutes les planifications de DSSU (le paramètre par défaut est de lister toutes les planifications de DSSU).

Pour les options -add et -delete, bpschedule renvoie à l'invite système juste après avoir soumis la demande de modification de planification de DSSU à NetBackup.

Pour déterminer si la modification est réussie, exécutez `bpschedule` de nouveau pour lister les informations de planification mises à jour.

L'option affiche une unique entrée pour chaque planification, même si l'option de `-M` est utilisée. La commande `-l` form répertorie les informations concernant chaque planification sur plusieurs lignes. `-l` n'identifie pas les attributs par nom ; ceux-ci sont comme suit (où les noms ne sont pas décrits, ils sont réservés pour une utilisation NetBackup en interne) :

Ligne 1 : SCHED, nom de planification, type, max_mpx, fréquence, niveau de conservation, u_wind/o/d, deux attributs internes, taille maximale de fragment, calendrier, nombre de copies et échec sur erreur. Le champ u_wind/o/d est un champ réservé à une utilisation ultérieure. L'entrée `u_wind` dans l'affichage `-L` est également réservée pour une prochaine utilisation.

Ligne 2 : SCHEDWIN, sept paires de la forme `début`, `durée`, qui expriment le début et la durée de la fenêtre pour chaque jour de la semaine. La semaine démarre avec dimanche.

Ligne 3 : SCHEDRES, résidence (une valeur pour chaque copie).

Ligne 4 : SCHEDPOOL, pool (une valeur pour chaque copie).

Ligne 5 : SCHEDRL, niveau de conservation (une valeur pour chaque copie).

Ligne 6 : SCHEDFOE, échec sur erreur (une valeur pour chaque copie).

Si l'option `-M` est utilisée, `bpschedule` exécute l'opération sur chacun des serveurs maîtres énumérés. Par exemple, si `bpschedule` ajoute une planification, `bpschedule` ajoute la planification à la politique sur chacun des serveurs maîtres énumérés pour `-M`. Si `-M` est utilisé sur une demande de liste, la liste se compose d'informations renvoyées de tous les serveurs maîtres dans la liste de `-M`. Si la commande échoue sur l'un des serveurs maîtres, l'activité s'interrompt à cet endroit.

Pour modifiér une planification existante de NetBackup, utilisez la commande `bpschedulerep` NetBackup.

Tout utilisateur disposant des autorisations nécessaires peut lancer cette commande.

Pour plus d'informations sur l'autorisation NetBackup, consultez le *Guide de sécurité et de chiffrement NetBackup*.

OPTIONS

Ces options sont communes à tous les formulaires de `bpschedule` :

`-M` *`serveur_maître,...`*

Spécifie une liste contenant d'autres serveurs maîtres. Cette liste de noms d'hôtes est délimitée par des virgules. Si cette option est présente, chaque

serveur maître dans la liste exécute la commande `bpschedule`. Chaque serveur maître dans la liste doit permettre l'accès par le système qui émet la commande `bpschedule`.

Si cette option est activée, la commande est exécutée sur chaque serveur maître de la liste. En cas d'erreur sur un serveur maître quelconque, le processus s'interrompt sur ce serveur.

Si `bpschedule` produit une liste, la liste est le composé des informations renvoyées de tous les serveurs maîtres dans cette liste.

Si `bpschedule` ajoute ou supprime une planification, tous les serveurs maîtres dans cette liste reçoivent la modification.

`-v`

Sélectionne le mode détaillé où `bpschedule` consigne les informations supplémentaires pour le débogage. Les informations entrent dans le journal de débogage d'administration NetBackup. Cette option est significative seulement quand NetBackup active la fonction de débogage de journal (c'est-à-dire, quand le répertoire suivant est défini) :

Systèmes UNIX :

```
/usr/openv/netbackup/logs/admin
```

Systèmes Windows :

install_path`\NetBackup\logs\admin`

Les options restantes dépendent de la forme de `bpschedule`. La première forme `bpschedule` ajoute une planification au nom d'unité de stockage spécifié. Ces options s'appliquent à la forme suivante de la commande `bpschedule` :

`-add` *sched_label* [*suboptions*]

Ajoute une unique planification au nom d'unité de stockage spécifié. Ce qui suit décrit les sous-options pour l'option `-add`. Ces attributs proviennent de la planification ajoutée.

`-cal 0|1|2`

Indique si `bpschedule` suit une planification sur calendrier ou une planification sur fréquence.

0 = planification sur fréquence

1 = planification sur calendrier sans relance après le jour d'exécution

2 = planification sur calendrier avec relance après le jour d'exécution

`-dayomonth 1-31 [1-31]... | l`

Spécifie le ou les jours de chaque mois auxquels exécuter la planification. Entrez l (L minuscule) pour une exécution le dernier jour de chaque mois, que le mois contienne 28, 29, 30 ou 31 jours.

Par exemple, pour exécuter la sauvegarde de politique les 14 et 28 de chaque mois, entrez ce qui suit :

```
-dayomonth 14 28
```

Pour exécuter le dernier jour du chaque mois, entrez :

```
-dayomonth l
```

`-excl` *`mm/jj/aaaa`*

Spécifie l'exclusion de cette date unique.

`-fail_on_error 0|1[,0|1,...,0|1]`

Spécifie s'il faut mettre en échec toutes les autres copies en cas d'échec d'une copie. En cas d'absence de paramètres, la valeur `0` est appliquée par défaut à toutes les copies. Spécifiez une valeur pour chaque copie.

0 = Ne pas mettre les autres copies en échec

1 = Mettre les autres copies en échec

`-freq` *`fréquence`*

Etablissez la fréquence des sauvegardes. Représente le nombre de secondes écoulées entre les sauvegardes lancées selon cette planification. La plage valide pour cette option est 0 à 2419200 (nombre de secondes en quatre semaines). Quand cette valeur est omise sur la ligne de commande, la valeur par défaut est 604800 (durée d'une semaine en secondes).

`-incl` *`mm/jj/aaaa`*

Spécifie l'inclusion de cette date unique.

`-number_copies` *`nombre`*

Spécifiez le nombre de copies de sauvegarde simultanées. La plage de valeurs valide est comprise entre 1 et 4. La valeur par défaut est 1.

`-pool` *`volume_pool_label`*`[,`*`pool-copy2`*`,...]`

Nom du pool de volumes. Ce choix remplace le niveau de politique du pool de volumes. La valeur *NULL* force NetBackup à utiliser l'unité de stockage spécifiée au niveau de la politique. L'opération par défaut consiste à utiliser le pool de volumes spécifié au niveau de la politique. La valeur du champ du pool de volumes ne peut pas être Aucun. Si vous ne spécifiez aucun pool de volumes au niveau de planification ou de la politique, NetBackup utilise une valeur par défaut.

Lorsque vous spécifiez une valeur `-number_copies` supérieure à 1, spécifiez un pool pour chaque copie.

`-residence` *`storage_unit_label`* `[,`*`stunit-copy2`*`,...]`

Nom de l'unité de stockage spécifiant l'emplacement des images de sauvegarde. La valeur *NULL* force NetBackup à utiliser l'unité de stockage spécifiée au niveau de la politique. La valeur par défaut permet à NetBackup d'utiliser l'unité de stockage spécifiée au niveau de la politique. Si vous ne spécifiez aucune unité de stockage au niveau de planification ou de la politique, NetBackup utilise l'unité de stockage disponible suivante.

Lorsque vous spécifiez une valeur `-number_copies` supérieure à 1, spécifiez une résidence pour chaque copie.

`-stage_priority` *`nombre`*

Ordre de sélection des unités de stockage d'un groupe d'unités de stockage :

1 = Utiliser les unités de stockage dans l'ordre dans lequel elles apparaissent dans la boîte de dialogue d'unité de stockage (paramètre par défaut).

2 = Utiliser l'unité de stockage ayant la date d'utilisation la plus ancienne. (Les unités de stockage alternent.)

3 = Utiliser la première unité de stockage de la liste qui n'est pas pleine ou arrêtée. Si l'unité de stockage est uniquement occupée, la politique attend qu'elle soit disponible pour y effectuer des enregistrements.

`-altreadhost` *`hostname`*

Serveur à utiliser pour lire une image de sauvegarde écrite initialement par un autre serveur de médias.

`-ut`

Si l'un des arguments de date ou d'heure suit l'argument `-ut`, ils sont interprétés comme format horaire UNIX, au lieu du format horaire standard. L'option `-ut` est principalement utilisée dans un environnement Java.

`-weekday` *`day_name week`* `[`*`day_name week`*`]...`

Spécifie un jour de la semaine et une semaine dans le mois en tant que planification.

- *nom_jour* correspond à : dimanche, lundi, mardi, mercredi, jeudi, vendredi ou samedi.
- L'unité *week* correspond au nombre de semaines dans un mois. Une semaine commence le dimanche et se termine le samedi. Les valeurs valides sont 1 à 5.

Par exemple, pour donner l'instruction à la politique de s'exécuter chaque dimanche du mois, entrez :

```
-weekday Sunday 1 Sunday 2 Sunday 3 Sunday 4 Sunday 5
```

`-window` *`début_durée`*

Spécifie le jour et l'heure de l'exécution des sauvegardes par NetBackup. Chaque jour de la semaine possède la même fenêtre.

start correspond à l'heure d'ouverture de la fenêtre de restauration de cette planification. Ce nombre est le nombre de secondes à partir de minuit. Ce nombre est un entier compris entre 0 et 86399 (86400 secondes en un jour).

duration correspond à la période pendant laquelle la fenêtre reste ouverte. Unité de temps en secondes. Cette unité est un entier non négatif.

`-xdayomonth 1-31 [1-31]... | l`

Spécifie le ou les jours du mois que vous voulez exclure en tant que jours d'exécution de la planification. Utilisez `l` (L minuscule) pour indiquer le dernier jour du mois.

Par exemple, pour donner l'instruction à la politique de ne pas s'exécuter les 14 et 15 du mois, entrez :

```
-xdayomonth 14 15
```

`-xweekday` *`day_name week`* `[`*`day_name week`*`]...`

Spécifie le jour de la semaine et la semaine du mois à exclure en tant que jour d'exécution de la planification.

- *nom_jour* correspond à : dimanche, lundi, mardi, mercredi, jeudi, vendredi ou samedi.
- L'unité *week* correspond au nombre de semaines dans un mois.
- Utilisez `l` pour indiquer la dernière semaine du mois. La semaine du mois démarre le dimanche et se termine le lundi. Les valeurs valides sont comprises entre 1 et 5.

Par exemple, pour donner l'instruction à la politique de ne pas s'exécuter les 1er et 3è lundis du mois, entrez :

```
-xweekday Monday 1 Monday 3
```

La deuxième forme de `bpschedule` supprime une ou plusieurs planifications de la politique nommée. Cette option s'applique à la forme suivante de la commande `bpschedule` :

`-delete` *`sched_label`*

Supprime les planifications listées de la politique nommée. Séparez les éléments de la liste sched_label avec des espaces. Il peut y avoir jusqu'à 25 étiquettes dans la liste.

La troisième forme de `bpschedule` supprime toute la planification de la politique nommée. Cette option s'applique à la forme suivante de la commande `bpschedule` :

`-deleteall`

Supprime toutes les planifications de la politique nommée.

La quatrième forme de `bpschedule` produit une liste des informations à propos des planifications pour la politique nommée. Ces options s'appliquent à la forme suivante de la commande `bpschedule` :

`-l`

La liste est de type court. Cette liste est le type de liste par défaut. Cette option génère une liste brève avec tous les attributs de planification. Chaque ligne de la liste correspond à une planification. La plupart des valeurs d'attribut s'expriment sous forme de chiffres. Cette option sert aux scripts ou programmes qui transforment le contenu des listes en un rapport formaté.

`-L`

Le type de liste est long. Cette liste contient tous les attributs de la planification. Certaines valeurs d'attribut représentent des descriptions plutôt que des nombres.

`-label` *`étiquette_planification`*

Répertoriez les attributs de cette planification dans la politique nommée. Par défaut, les informations concernant toutes les planifications de la politique nommée sont répertoriées.

`-U` La liste est de type utilisateur. Cette liste est semblable à la liste longue, mais avec moins d'entrées. La plupart des valeurs d'attribut représentent des descriptions plutôt que des nombres.

EXEMPLE

Listez les informations pour la planification `test` au format long.

```
# bpschedule -L -label test
    Schedule:          test
        Type:            FULL (0)
        Frequency: 7day(s) (604800 seconds)
        Retention Level: 1(2 weeks)
        u-wind/o/d:      0 0
        Incr Type:               DELTA (0)
        Incr Depends:     (none defined)
        Max Frag Size:    0 MB (1048576 MB)
        Maximum MPX:      1
        Number copies:    1
```

```
   Fail on Error:    0
   Residence:       (specific storage unit not required)
   Volume Pool:     (same as policy volume pool)
   Daily Windows:
   Day         Open       Close       W-Open     W-Close
Sunday      000:00:00  000:00:00
Monday      000:00:00  000:00:00
Tuesday     000:00:00  000:00:00
Wednesday   000:00:00  000:00:00
Thursday    000:00:00  000:00:00
Friday      000:00:00  000:00:00
Saturday    000:00:00  000:00:00
```

FICHIERS

Systèmes UNIX :

```
/usr/openv/netbackup/logs/admin/*
/usr/openv/netbackup/db/sched/schedule name
```

Systèmes Windows :

```
install_path\NetBackup\logs\admin\*
install_path\NetBackup\db\sched\schedule name
```

VOIR AUSSI

Se reporter à bpschedulerep à la page 428.

bpschedulerep

bpschedulerep – modifie les attributs de la planification (DSSU) d'unité de stockage de sauvegarde intermédiaire

Synopsis

bpschedulerep *sched_label* [-M *master_server*,...] [-v] [-freq *backup_frequency*] [-stage_priority *number*] [-altreadhost *hostname*] [-cal 0|1|2] [-incl *mm/dd/yyyy*] [-excl *mm/dd/yyyy*] [-delincl *mm/dd/yyyy*] [-delexcl *mm/dd/yyyy*] [-weekday *day_name week* [*day_name week*]...] [-dayomonth 1-31 [1-31]... | l] [-xweekday *day_name week* [*day_name week*]...] [-xdayomonth 1-31 [1-31]... | l] [-deldayomonth 1-31 [1-31]... | l] [-delweekday *day_name week* [*day_name week*]...] [-ci] [-ce] [-cw] [-cd] [-number_copies *number*] [-fail_on_error 0|1[,0|1,...,0|1]] [-residence *storage_unit_label* [,*stunit-copy2*,...]] [-pool *volume_pool_label* [,*pool-copy2*,...]] [-(0..6) start duration]

Sur les systèmes UNIX, le chemin d'accès à cette commande est /usr/openv/netbackup/bin/admincmd/

Sur les systèmes Windows, le chemin d'accès à cette commande est *chemin_d'accès*\NetBackup\bin\admincmd\

DESCRIPTION

bpschedulerep modifie les attributs d'une planification d'unité de stockage de sauvegarde intermédiaire (DSSU) de NetBackup. La planification que bpschedulerep a nommée devrait déjà exister quand cette commande est exécutée. bpschedulerep modifie la planification sur chacun des serveurs maîtres qui sont listés, si l'option de -M est utilisée.

Tout utilisateur disposant des autorisations nécessaires peut lancer cette commande.

Pour plus d'informations sur l'autorisation NetBackup, consultez le *Guide de sécurité et de chiffrement NetBackup*.

OPTIONS

`-(0..6)` *`début_durée`*

Spécifie la période d'exécution des sauvegardes de cette planification par NetBackup. Cette fenêtre s'applique à un jour spécifique de la semaine. `0` correspond à dimanche, `1` à lundi et ainsi de suite.

start correspond à l'heure d'ouverture de la fenêtre de restauration de cette planification. Ce nombre est le nombre de secondes à partir de minuit. Il s'agit d'un nombre entier compris entre 0 et 86 400 (nombre de secondes dans une journée).

duration correspond à la période pendant laquelle la fenêtre reste ouverte. Unité de temps en secondes. C'est un entier non négatif.

`-cal 0|1|2`

Indique si `bpschedulerep` suit une planification sur calendrier ou une planification sur fréquence.

0 = planification sur fréquence

1 = planification sur calendrier sans relance après le jour d'exécution

2 = planification sur calendrier avec relance après le jour d'exécution

`-dayomonth 1-31 [1-31]... | l`

Spécifie le ou les jours de chaque mois auxquels exécuter la planification. Entrez l (L minuscule) pour une exécution le dernier jour de chaque mois, que le mois contienne 28, 29, 30 ou 31 jours.

Par exemple, pour exécuter la sauvegarde de politique les 14 et 28 de chaque mois, entrez ce qui suit :

```
-dayomonth 14 28
```

Pour exécuter le dernier jour du chaque mois, entrez :

```
-dayomonth l
```

`-deldayomonth 1-31 [1-31]... | l`

Spécifie un jour de chaque mois à exclure comme jour d'exécution. Entrez l (L minuscule) pour exclure le dernier jour de chaque mois, si le mois contient 28, 29, 30 ou 31 jours. Cette commande peut seulement supprimer les dates qui ont été ajoutées à l'aide de la commande `-dayomonth`.

Par exemple, pour exclure de la planification le 20 et le 21 de chaque mois initialement spécifiés en tant que jours d'exécution, entrez :

```
-deldayomonth 20 21
```

`-delweekday` *`day_name week`* `[`*`day_name week`*`]...`

Spécifie un jour de la semaine et une semaine dans le mois comme jour d'exécution de la planification. Cette commande peut seulement supprimer les dates qui ont été ajoutées à l'aide de la commande `-weekday`.

- *nom_jour* correspond à : dimanche, lundi, mardi, mercredi, jeudi, vendredi ou samedi.
- L'unité *week* correspond au nombre de semaines dans un mois. Une semaine commence le dimanche et se termine le samedi. Les valeurs valides sont 1 à 5.

Par exemple, pour supprimer le deuxième lundi du mois initialement spécifié comme jour d'exécution, entrez :

```
-delweekday Monday 2
```

`-excl` *`mm/jj/aaaa`*

Spécifie l'exclusion de cette date unique.

`-delincl` *`mm/jj/aaaa`*

Spécifie la suppression de cette date unique.

`-delexcl` *`mm/jj/aaaa`*

Spécifie la suppression de cette date unique.

`-ci`

Efface toutes les dates spécifiques d'inclusion.

`-ce`

Efface toutes les dates spécifiques d'exclusion.

`-cw`

Efface tous les jours de semaine.

`-cd`

Efface tous les jours d'un mois.

`-fail_on_error 0|1[,0|1,...,0|1]`

Spécifie s'il faut mettre en échec toutes les autres copies en cas d'échec d'une copie. En cas d'absence de paramètres, la valeur `0` est appliquée par défaut à toutes les copies. Spécifiez une valeur pour chaque copie.

0 = Ne pas mettre les autres copies en échec

1 = Mettre les autres copies en échec

`-freq` *`backup_frequency`*

Spécifie combien d'heures peuvent s'écouler entre les sauvegardes automatiques réussies pour des clients sur cette planification. La fréquence

ne s'applique pas aux planifications d'utilisateur, car l'utilisateur peut effectuer une sauvegarde ou un archivage à tout moment lorsque la fenêtre est ouverte. Cette valeur est un entier positif qui représente le nombre de secondes écoulées entre les sauvegardes automatiques réussies pour cette planification.

`-help`

Imprime un message d'utilisation de la ligne de commande.

`-incl` *`mm/jj/aaaa`*

Spécifie l'inclusion de cette date unique.

`-M` *`serveur_maître,...`*

Liste des autres serveurs maîtres. Cette liste de noms d'hôtes est délimitée par virgules. Si cette option est présente, chaque serveur maître dans la liste exécute la commande `bpschedulerep`. Chaque serveur maître dans la liste doit permettre l'accès par le système qui a émis la commande `bpschedulerep`. En cas d'erreur sur un serveur maître quelconque, le processus s'interrompt sur ce serveur.

Les attributs de planification sont modifiés sur tous les serveurs maîtres dans cette liste.

`-number_copies` *`nombre`*

Spécifiez le nombre de copies de sauvegarde simultanées. La plage de valeurs valide est comprise entre 1 et 4. La valeur par défaut est 1.

`-pool` *`label_pool_volumes`* `[,`*`pool_copie2`*`,...]`

Spécifie le ou les pools de volumes de la planification. N'utilisez pas cette option si une unité de stockage sur disque constitue l'emplacement de la planification. Si l'argument *NULL* est spécifié, le pool de volumes de la planification correspond au pool de volumes de la politique contenant cette planification.

Spécifiez le pool de chaque copie.

Pour afficher les pools de volumes configurés, exécutez la commande suivante :

Systèmes UNIX :

```
/usr/openv/volmgr/bin/vmpool -listall
```

Systèmes Windows :

```
install_path\Volmgr\bin\vmpool -listall
```

`-residence` *`label_unité_stockage`*`[,`*`unité_stockage_copie2`*`,...]`

Spécifie la ou les étiquettes de l'unité de stockage à utiliser pour enregistrer les sauvegardes créées par cette planification. Si l'argument *NULL* est spécifié, la planification par défaut se trouve dans la politique correspondante.

Si la valeur de résidence est une étiquette d'unité de stockage, la résidence pour la planification devient cette unité de stockage ; elle remplace la résidence pour la politique.

Spécifiez l'unité de stockage de chaque copie.

Exécutez `bpstulist` pour afficher l'ensemble d'unités de stockage définies.

`-stage priority` *`nombre`*

Ordre de sélection des unités de stockage d'un groupe d'unités de stockage :

1 = Utiliser les unités de stockage dans l'ordre dans lequel elles apparaissent dans la boîte de dialogue d'unité de stockage (paramètre par défaut).

2 = Utiliser l'unité de stockage ayant la date d'utilisation la plus ancienne. (Les unités de stockage alternent.)

3 = Utiliser la première unité de stockage de la liste qui n'est pas pleine ou arrêtée. Si l'unité de stockage est uniquement occupée, la politique attend qu'elle soit disponible pour y effectuer des enregistrements.

`-altreadhost` *`hostname`*

Serveur à utiliser pour lire une image de sauvegarde écrite initialement par un autre serveur de médias.

`sched_label`

Le nom de la planification précédemment créée à modifier.

`-weekday` *`day_name week`* `[`*`day_name week`*`]...`

Spécifie un jour de la semaine et une semaine dans le mois en tant que jour d'exécution dans la planification.

- *nom_jour* correspond à : dimanche, lundi, mardi, mercredi, jeudi, vendredi ou samedi.
- L'unité *week* correspond au nombre de semaines dans un mois. Une semaine commence le dimanche et se termine le samedi. Les valeurs valides sont 1 à 5.

Par exemple, pour donner l'instruction à la politique de s'exécuter chaque dimanche du mois, entrez :

```
-weekday Sunday 1 Sunday 2 Sunday 3 Sunday 4 Sunday 5
```

`-v`

Sélectionne le mode détaillé. Cette option fait `bpschedulerep` consigner des informations supplémentaires pour le débogage. Les informations entrent quotidiennement dans le journal de débogage d'administration NetBackup. Cette option est significative seulement quand NetBackup active la fonction de débogage de journal (c'est-à-dire, quand le répertoire suivant est défini) :

Systèmes UNIX :

```
/usr/openv/netbackup/logs/admin
```

Systèmes Windows :

```
install_path\NetBackup\logs\admin
```

`-xdayomonth 1-31 [1-31]... | l`

Spécifie le ou les jours du mois que vous voulez exclure en tant que jours d'exécution de la planification. Utilisez `l` (L minuscule) pour indiquer le dernier jour du mois.

Par exemple, pour donner l'instruction à la politique de ne pas exécuter la sauvegarde le 6 du mois, entrez :

```
-xdayomonth 6
```

`-xweekday day_name week [day_name week]...`

Spécifie le jour de la semaine et la semaine du mois à exclure en tant que jour d'exécution de la planification.

- *nom_jour* correspond à : dimanche, lundi, mardi, mercredi, jeudi, vendredi ou samedi.
- L'unité *week* correspond au nombre de semaines dans un mois.
- Utilisez `l` pour indiquer la dernière semaine du mois. La semaine du mois démarre le dimanche et se termine le lundi. Les valeurs valides sont 1 à 5.

Par exemple, pour donner l'instruction à la politique de ne pas s'exécuter les 3è lundi et mercredi du mois, entrez :

```
-xweekday Monday 3 Wednesday 3
```

EXEMPLES

Exemple 1 - Modification et planification du test nommé.

```
# bpschedulerep test -cal 2
```

Ce qui suit est reçu après la modification et la liste `bpschedule -label test`.

```
SCHED test 0 1 604800 1 0 0 0 *NULL* 0 2 0 0 0
SCHEDWIN 0 0 0 0 0 0 0 0 0 0 0 0 0 0
SCHEDRES *NULL* *NULL* *NULL* *NULL* *NULL* *NULL* *NULL* *NULL*
SCHEDPOOL *NULL* *NULL* *NULL* *NULL* *NULL* *NULL* *NULL* *NULL*
SCHEDRL 1 1 1 1 1 1 1 1
SCHEDFOE 0 0 0 0 0 0 0 0
```

Exemple 2 - Pour samedi et dimanche de chaque semaine, ouvrez la fenêtre pour le test de planification de 22h au lieu de 23h également, définit la durée de fenêtre à deux (2) heures au lieu d'une (1) heure. `bpschedulerep` réinitialise les fenêtres et `bpschedule` répertorie les nouvelles valeurs de planification.

```
# bpschedulerep test -0 79200 7200 -6 79200 7200
bpschedule -U -label test
Schedule:          test
  Type:            Full Backup
  Frequency:       every 7 days
  Retention Level: 1 (2 weeks)
  Maximum MPX:     1
  Residence:       (specific storage unit not required)
  Volume Pool:     (same as policy volume pool)
  Daily Windows:
        Sunday     22:00:00  -->  Sunday     24:00:00
        Monday     23:00:00  -->  Monday     24:00:00
        Tuesday    23:00:00  -->  Tuesday    24:00:00
        Wednesday  23:00:00  -->  Wednesday  24:00:00
        Thursday   23:00:00  -->  Thursday   24:00:00
        Friday     23:00:00  -->  Friday     24:00:00
        Saturday   22:00:00  -->  Saturday   24:00:00
```

FICHIERS

Systèmes UNIX :

```
/usr/openv/netbackup/logs/admin/*
/usr/openv/netbackup/db/sched/schedule name
```

Systèmes Windows :

```
install_path\NetBackup\logs\admin\*
install_path\NetBackup\db\sched\schedule name
```

VOIR AUSSI

Se reporter à bpschedule à la page 420.

bpsetconfig

`bpsetconfig` – mise à jour d'une configuration NetBackup

Synopsis

bpsetconfig [-h *hôte*] [-u *utilisateur*] [*nom_fichier*,...] [-r "*raison*"]

UNIX uniquement : **bpsetconfig** -i | -e *filename* [-c *class* [-s *schedule*]]

Sur les systèmes UNIX, le chemin d'accès à cette commande est /usr/openv/netbackup/bin/admincmd/

Sur les systèmes Windows, le chemin d'accès à cette commande est *chemin_d'accès*\NetBackup\bin\admincmd\

DESCRIPTION

La commande `bpsetconfig` est utilisée comme programme autonome ou comme programme d'aide avec les commandes `backuptrace` et `restoretrace` pour mettre à jour une configuration. Cette commande est disponible pour toutes les plates-formes de serveur NetBackup.

Vous devez être connecté en tant qu'administrateur pour exécuter cette commande.

OPTIONS

-e *nom_fichier* [-c *classe* [-s *planification*]]

Enregistre le fichier exclude_list dans /usr/openv/netbackup/exclude_list sur le client *client*. Les qualificatifs *classe* (politique) et *planification* autorisent l'écriture des fichiers exclude_list.*classe* et exclude_list.*class*.*planification*. Les fichiers dans la liste d'exclusion sont exclus de la sauvegarde.

Cette option s'applique seulement à UNIX.

filename,...

Spécifie le fichier ou les fichiers dans lesquels les mises à jour sont répertoriées. Si cette option n'est pas spécifiée, l'entrée standard est lue.

`-h hôte`

Spécifie le nom d'hôte du serveur ou du client dont la configuration est mise à jour.

`-i nom_fichier [-c classe [-s planification]]`

Enregistre le fichier include_list dans `/usr/openv/netbackup/include_list` sur le client *classe*. Les qualificatifs *classe* (politique) et *planification* autorisent l'écriture des fichiers include_list.*classe* et include_list.*class*.*planification*. Les fichiers dans la liste d'inclusion sont les exceptions de la liste d'exclusion. Ils sont donc inclus dans une opération de sauvegarde.

Cette option s'applique seulement à UNIX.

`-r "raison"`

Indique la raison pour laquelle vous choisissez cette action de commande. La chaîne de texte de raison que vous entrez est capturée et apparaît dans le rapport d'audit. Entourez cette chaîne avec des guillemets ("… "). La chaîne ne doit pas dépasser 512 caractères. Elle ne peut pas commencer par un tiret (-) ni contenir un guillemet simple (').

`-u utilisateur`

Spécifie l'utilisateur dont la configuration est mise à jour.

EXEMPLE

Exemple 1 - Définition d'une configuration NetBackup sur un système différent.

```
bpsetconfig -h orange.colors.org
SERVER = yellow.colors.org
SERVER = orange.colors.org
```

Systèmes UNIX : `Ctl+D`

Systèmes Windows : `Ctl+Z`

Définit la configuration de NetBackup du système `orange.colors.org` sur le serveur spécifié suivant. C'est-à-dire, `yellow.colors.org` est le serveur maître pour le client `orange.colors.org` :

```
SERVER = yellow.colors.org
SERVER = orange.colors.org
```

Exemple 2 - Enregistrement du fichier `/usr/openv/netbackup/lists/sun01_excl_list.fullb` dans `/usr/openv/netbackup/excl_list.fullb` sur le client `sun01`.

```
# bpsetconfig -e /usr/openv/netbackup/lists/sun01_excl_list.fullb /
-h sun01 -c fullbck
```

VOIR AUSSI

Se reporter à bpgetconfig à la page 171.

Se reporter à Commande nbgetconfig à la page 728.

Se reporter à nbsetconfig à la page 824.

bpstsinfo

`bpstsinfo` – afficher les informations concernant les serveurs de stockage, les LSU, les images et les plugins

Synopsis

bpstsinfo -comparedbandstu | -cdas -servername | -sn *nom_serveur* | -storage_server *serveur_stockage* -serverprefix *préfixe_serveur* | -stype *type_serveur* [-lsuname *nom_lsu*],... -oldservervolume *ancien_serveur_sts*:*ancien_volume* [-oldservervolume *ancien_serveur_sts*:*ancien_volume* ...] [-remote *serveur_distant*...]

bpstsinfo -deleteimage | -di -servername | -sn *nom_serveur* -serverprefix *préfixe_serveur* -lsuname *nom_lsu* -imagename *nom_image* -imagedate *date_image* [-remote *serveur_distant*...]

bpstsinfo -deleteimagegroup | -dig -servername | -sn *nom_serveur* | -storage_server *serveur_stockage* -serverprefix *préfixe_serveur* -lsuname *nom_lsu* -imagename *nom_image* -imagedate *date_image* [-remote *serveur_distant*...]

bpstsinfo -diskspaceinfo | -dsi -stype *storage_type*

bpstsinfo -imagegrouplist | -igl [-servername | -sn *nom_serveur*] [-serverprefix *préfixe_serveur*] [-lsuname *nom_lsu*,...] [-imagename *nom_image*] [[-imagedatestart *date_image*] [-imagedateend *date_image*]] [-imagetype STS_FULL_ONLY | STS_INCR_ONLY] [-remote *serveur_distant*...]

bpstsinfo -imageinfo | -ii [-servername | -sn *nom_serveur*] [-serverprefix *préfixe_serveur*] [-lsuname *nom_lsu*,...] [-imagename *nom_image*] [-imagedate *date_image*] [[-imagedatestart *date_image*] [-imagedateend *date_image*]] [-imagetype STS_FULL_ONLY | STS_INCR_ONLY] [-remote *serveur_distant*...]

bpstsinfo -lsuinfo | -li [-servername | -sn *nom_serveur*] [-serverprefix *préfixe_serveur*] [-lsuname *nom_lsu*,...] [-filteronimagemodetype [STS_SA_IMAGE | STS_SA_OPAQUEF | STS_SA_CLEARF] [-remote *serveur_distant*...]

bpstsinfo -plugininfo | -pi [-serverprefix *préfixe_serveur*] [-stype *type_serveur*] [-remote *serveur_distant*...]

bpstsinfo -servercap | -sc [-stype *type_serveur*] -storage_server *serveur_stockage* [-remote *serveur_distant*...]

bpstsinfo -serverinfo | -si [-servername | -sn *nom_serveur*] [-serverprefix *préfixe_serveur*] [-remote *serveur_distant*...]

Sur les systèmes UNIX, le chemin d'accès à cette commande est /usr/openv/netbackup/bin/admincmd/

Sur les systèmes Windows, le chemin d'accès à cette commande est *chemin_d'accès*\NetBackup\bin\admincmd\

DESCRIPTION

La commande bpstsinfo affiche les attributs pour les connexions, les serveurs de stockage, les unités de stockage logiques (LSUs) et les images qui résident sur le disque. La commande compare également les images, les anciens serveurs et les serveurs actuels et les volumes, affiche tous les ID d'image pour un groupe d'images et supprime une image spécifique. Un journal de l'activité de commande est envoyé au fichier journal d'administration de NetBackup pour le jour courant. Toutes les erreurs de cette commande vont à stderr.

Seuls les utilisateurs autorisés peuvent exécuter cette commande.

Pour plus d'informations sur l'autorisation NetBackup, consultez le *Guide de sécurité et de chiffrement NetBackup*.

OPTIONS

Seule une des options suivantes peut être spécifiée sur une ligne de commande.

-comparedbandstu | -cdas

Compare les informations d'image dans le catalogue aux informations d'image sur le média physique de serveur de stockage. La commande -comparedbandstu compare les serveurs et les volumes précédents spécifiés OpenStorage avec le serveur et le volume actuels OpenStorage.

-deleteimage | -di

Supprime l'image spécifiée.

-deleteimagegroup | -dig

Supprime le groupe d'images spécifié.

-diskspaceinfo | -dsi

Imprime l'espace regroupé pour un type de disque spécifié.

`-imagegrouplist | -igl`

Pour un type donné d'image et de groupe d'images, imprimez tous les ID d'image d'associé

`-imageinfo | -ii`

Imprime les informations d'image.

`-lsuinfo | -li`

Imprime les informations de LSU.

`-plugininfo | -pi`

Imprime les informations du plug-in pour des plug-ins internes et externes sur le système. Quand vous utilisez `-plugininfo` sans sous-options, toutes les connexions sont imprimées. Utilisez cette commande avec `-serverprefix` pour restreindre l'impression seulement au plug-in avec le préfixe spécifié. Utilisez `-stype` pour restreindre l'impression seulement aux plug-ins du type spécifié de serveur de stockage.

`-serverinfo | -si`

Imprime les informations de serveur de stockage.

`-servercap | -sc`

Imprime les fonctions de serveur de stockage.

SOUS OPTIONS

`-filteronimagemodetype [STS_SA_IMAGE | STS_SA_OPAQUEF | STS_SA_CLEARF]`

Limite les LSU à imprimer sur le système au type de mode d'image spécifié.

`-imagedate` *`date_image`*

Spécifie une image unique. Les formats suivants sont acceptables :

03/08/2009 09:41:22

1110296416

Cette option peut être utilisée avec `-imageinfo` seulement ; elle ne peut pas être utilisée avec `-imagedatestart` ou `-imagedateend`.

`-imagedateend` *`date_image`*

Argument de filtre facultatif. Toutes les images sont utilisées par défaut. Spécifiez `MM/DD/YYYY hh:mm:ss` pour limiter les images à une valeur égale ou plus récente que *image_date*.

`-imagedatestart` *`date_image`*

Argument de filtre facultatif. Toutes les images sont utilisées par défaut. Spécifiez `MM/DD/YYYY hh:mm:ss` pour limiter les images à une valeur égale ou plus récente que *image_date*.

`-imagename nom_image`

Argument de filtre facultatif. Toutes les images sont utilisées par défaut. Spécifiez *image_name* pour limiter seulement aux images qui correspondent.

`-imagetype STS_FULL_ONLY | STS_INCR_ONLY`

Argument de filtre facultatif. Par défaut, les images complètes et incrémentielles sont utilisées. STS_FULL_ONLY ou STS_INCR_ONLY pour limiter seulement aux images d'une sauvegarde complète ou d'une sauvegarde incrémentielle.

`-lsuname nom_lsu,...`

Argument de filtre facultatif. Tous les LSU sont utilisés par défaut. Spécifiez `lsu_name` pour limiter à un LSU pour chaque `-lsuname` fourni.

`-remote serveur_distant...`

Spécifie le nom d'un serveur distant auquel demander les informations de disque. Le serveur distant exécute l'opération de `bpstsinfo` au lieu de l'hôte sur lequel la commande de `bpstsinfo` est exécutée. Vous pouvez spécifier les serveurs distants multiples, un pour chaque `-remote` fourni.

`-servername nom_serveur`

Spécifie le nom d'hôte du serveur STS. Si `-servername` n'est pas spécifié, le nom d'hôte de l'hôte local est utilisé.

`-serverprefix préfixe_serveur`

Limite les préfixes de serveur à celui que la variable *server_prefix* spécifie. Argument de filtre facultatif. Par défaut, tous les préfixes de serveur sont utilisés. Cette option peut être utilisée avec `-serverinfo`, `-lsuinfo` et `-imageinfo`. Voici des préfixes valides :

- ntap:
- STSBasicDisk:
- PureDisk :

`-stype type_serveur`

Spécifie une chaîne identifiant le type de serveur de stockage. La valeur *server_type* peut provenir d'une des sources suivantes :

- Stockage fourni par Veritas. Les valeurs possibles sont `AdvancedDisk` et `PureDisk`.
- Appliances disque tiers. Le fournisseur fournit la chaîne *server_type*.
- Stockage en cloud. Utilisez la commande `csconfig cldprovider -l` pour déterminer les valeurs `stype` possibles. Les valeurs `stype` de cloud reflètent le fournisseur du stockage en cloud. Les valeurs `stype` du stockage en

cloud peuvent également intégrer un suffixe (par exemple, `amazon_crypt`). Les suffixes possibles sont :

- `_Raw` : l'image de sauvegarde de NetBackup est envoyée au cloud, au format brut. Utilisez cette option si vous ne voulez pas compresser ou chiffrer de données avant de les envoyer au stockage en cloud.
- `_rawc` : compresse les données avant leur écriture sur le stockage en cloud.
- `_crypt` : permet de chiffrer les données à l'aide d'AES 256 bits avant leur écriture sur le stockage cloud. Vous devez avoir configuré KMS dans NetBackup pour pouvoir utiliser cette option.
- `_cryptc` : compresse et chiffre les données avant leur enregistrement sur le stockage en cloud.

Le type de serveur de stockage est sensible à la casse.

Utilisé avec l'option `-diskspaceinfo`, `-stype` spécifie le type de disque qui doit afficher l'espace agrégé. Un exemple de l'affiche de sortie :

```
Disktype: AdvancedDisk TotalCapacity: 100000000 TotalUsed:
10000000
```

La licence est basée sur les valeurs *TotalCapacity* et *TotalUsed*.

EXEMPLES

Exemple 1 - Liste des attributs de `lsu SnapMirrorA1` sur le serveur de stockage apricot :

```
# bpstsinfo -lsuinfo -serverprefix "ntap:" -servername apricot /
-lsuname /vol/dsu1
LsuInfo:
    Server Name: ntapdfm
    LSU Name: SnapMirrorA1
    Allocation: STS_LSU_AT_STATIC
    Storage: STS_LSU_ST_NONE
    Description:
    Configuration:
    Media: (STS_LSUF_DISK | STS_LSUF_REP_ENABLED)
    Save As: (STS_SA_SNAPSHOT | STS_SA_MIRROR)
    Replication Sources: 1 ( simdisk:ntapdfm:SnapVaultA )
    Replication Targets: 0 ( )
    Maximum Transfer: 0
    Block Size: 4096
```

```
    Allocation Size: 0
    Size: 171798691840
    Bytes Used: 8895016960
    Physical Bytes Used: 0
    Resident Images: 0
```

Exemple 2 - Liste de toutes les fonctions pour le serveur de stockage `sigt32`.

```
# bpstsinfo -sc -stype Network_MWS -storage_server sigt32
Network_MWS:sigt32
STS_SRVC_ASYNC_WAIT
STS_SRVC_CLAIM
STS_SRVC_CLOSE_IMAGE
STS_SRVC_CLOSE_IMAGE_LIST
STS_SRVC_CLOSE_LSU_LIST
STS_SRVC_CLOSE_SERVER
STS_SRVC_COPY_IMAGE
...
STS_SRVC_NAMED_ASYNC_ROLLBACK_SNAP
STS_SRVC_NAMED_ASYNC_VALIDATE_SNAP_BYNAME
STS_SRVC_NAMED_ASYNC_WAIT_SNAP
STS_SRVC_OPEN_SNAP_LIST
STS_SRVC_VALIDATE_ROLLBACK
STS_SRVC_VALIDATE_SNAP_BYNAME
```

VOIR AUSSI

Se reporter à bpstuadd à la page 444.

Se reporter à bpstudel à la page 456.

Se reporter à bpstulist à la page 459.

Se reporter à bpsturep à la page 467.

bpstuadd

bpstuadd – création d'une unité ou d'un groupe d'unités de stockage NetBackup

Synopsis

bpstuadd -label *label_unité_stockage* -path *chemin_accès* [-dt *type_disque*] | -dp *pool_disques* [-dt *type_disque*] | -density *type_densité* [-rt *type_robot* -rn *numéro_robot*] [-host *nom_hôte*] [-cj *max_travaux*] [-odo *indicateur_demande_uniquement*] [-flags *indicateurs*] [-cf *fichiers_clear*] [-tt *limitation_transfert*] [-hwm *borne_haute*] [-lwm *borne_basse*] [-okrt *ok_racine*] [-mfs *taille_max_fragment*] [-maxmpx *facteur_multiplexage*] [-nh *hôte_attache_ndmp*] [-nodevhost] [-verbose] [-hostlist *nom_hôte...*] [-M *serveur_maître,...*] [-reason "*chaîne*"]

bpstuadd -group *groupe_unité_stockage label_unité_stockage ...* [-sm *méthode_sélection*]

Sur les systèmes UNIX, le chemin d'accès à cette commande est /usr/openv/netbackup/bin/admincmd/

Sur les systèmes Windows, le chemin d'accès à cette commande est *chemin_d'accès*\NetBackup\bin\admincmd\

DESCRIPTION

La commande bpstuadd crée une unité de stockage ou un groupe d'unités de stockage NetBackup. Lorsque vous créez une unique unité de stockage, assurez-vous d'ajouter un label pour la nouvelle unité de stockage : option -density, -path ou -dp. La commande bpstuadd ne peut pas créer l'unité de stockage si le serveur maître a déjà créé le nombre maximal d'unités de stockage autorisé par la configuration NetBackup. La commande ne crée aucune unité de stockage spécifiant le même média d'emplacement comme unité de stockage existante.

Remarque : Cette commande ne permet pas de modifier une unité de stockage sur disque ou une unité de stockage sur bande vers une unité de stockage de sauvegarde intermédiaire. De plus, vous ne pouvez pas convertir unité de stockage de sauvegarde intermédiaire en unité de stockage sur disque ou en unité de stockage sur bande.

NetBackup contient plusieurs types d'unités de stockage. Le type d'unité de stockage affecte la manière dont NetBackup enregistre les données. Les options de la ligne de commande `bpstuadd` permettent d'établir l'un des éléments suivants :

- Disque : emplacement de stockage correspondant à un répertoire système de fichiers sur un disque, un pool de disques ou les deux.
- Sauvegarde intermédiaire. une unité de stockage de sauvegarde intermédiaire traitant automatiquement (balayage planifié) les images de l'unité de stockage de sauvegarde intermédiaire et les envoyant vers l'unité de stockage finale.
- Media Manager : emplacement de stockage correspondant à un périphérique de bande géré par le composant Media Manager.
- NDMP. Un serveur NDMP correspondant à une unité de stockage contrôlée par le composant Media Manager. Pour utiliser cet élément, vous devez installer NetBackup for NDMP. Dans cette description de commande, les références aux types d'unités de stockage du composant Media Manager s'appliquent également au type d'unités de stockage NDMP, sauf mention contraire. Les médias d'une unité de stockage NDMP sont toujours associés directement à un hôte NDMP et ne peuvent pas être utilisés pour enregistrer des données pour d'autres clients NetBackup. Pour définir une unité de stockage NDMP, exécutez la commande `bpstuadd` sur le serveur maître.

  Pour plus d'informations sur l'ajout d'unités de stockage NDMP, consultez le *Guide de l'administrateur NetBackup for NDMP*.

Les erreurs sont transmises à `stderr`. Un journal des activités de commande est envoyé quotidiennement au fichier journal d'administration NetBackup.

Pour plus d'informations sur les unités de stockage, consultez le *Guide de l'administrateur NetBackup, volume II*.

Seuls les utilisateurs autorisés peuvent exécuter cette commande.

Pour plus d'informations sur l'autorisation NetBackup, consultez le *Guide de sécurité et de chiffrement NetBackup*.

OPTIONS

`-cf` *`fichiers_clear`*

Permet au média NetBackup d'exécuter des opérations de traduction sur les données de sauvegarde. Généralement, les plug-ins OpenStorage utilisent les métadonnées pour exécuter les opérations de déduplication au niveau des blocs qui réduisent la quantité totale d'espace disque utilisée. Cette valeur est valide uniquement pour les unités de stockage sur disque configurées avec des pools de disques OST.

La variable *clearfiles* peut renvoyer l'une des valeurs suivantes :

- 0 - Désactive toutes les opérations de traduction de données.
- 1 - Active l'opération de traduction détaillée. Les métadonnées décrivent tous les attributs des fichiers sauvegardés. Ces fichiers sont appelés fichiers "clear".
- 2 - Active l'opération de traduction simple. Les métadonnées identifient uniquement le nom, la taille et l'emplacement de décalage d'octets des fichiers sauvegardés. Il s'agit des fichiers "opaque".

`-cj` *`max_travaux`*

Spécifie le nombre maximal de travaux simultanés de cette unité de stockage. La variable *max_travaux* doit être un nombre entier non négatif. Pour définir correctement cette valeur, cela dépend des capacités du serveur à exécuter rapidement plusieurs processus de sauvegarde et de l'espace disponible sur les médias de stockage.

Pour plus d'informations sur le nombre de travaux maximum par client, consultez le *Guide de l'administrateur NetBackup, volume I*.

Lorsque l'option *max_jobs* est définie sur 0 (zéro), cela signifie que cette unité de stockage n'est jamais sélectionnée lorsqu'un travail est planifié. La valeur par défaut est 1.

`-density` *`type_densité`*

Spécifie le type de densité des médias. Si cette option est activée, le type d'unité de stockage correspond au composant Media Manager. Cette option ne contient aucune valeur par défaut. Vous devez spécifier l'une de ces options sur la ligne de commande : `-density`, `-path` ou `-dp`. Si vous avez spécifié le type de robot sur la ligne de commande, la valeur de la densité (*density*) doit correspondre au type de robot. Vous ne pouvez associer les options `-density`, `-path` et `-dp`.

Les valeurs autorisées pour le type de densité (*density_type*) sont les suivantes :

`dlt` - cartouche DLT

`dlt2` - autre cartouche DLT

`8mm` - cartouche 8 mm

`4mm` - cartouche 4 mm

`qscsi` - cartouche de quart de pouce

Remarque : NetBackup prend en charge les densités suivantes pour les serveurs NetBackup Enterprise :

`hcart` - cartouche demi-pouce

`hcart2` - autre cartouche demi-pouce

`dtf` - cartouche DTF

`-dp` *`pool_disques`*

Spécifie le nom du pool de disques correspondant à la zone de stockage des données de cette unité de stockage. Vous devez utiliser un pool de disques existant.

`-dt` *`type_disque`*

Permet à l'utilisateur de spécifier un type de disque. Vous pouvez spécifier les valeurs suivantes pour le type de disque (*disk_type*) :

1 - BasicDisk

3 - SnapVault

6 - DiskPool

`-flags` *`indicateurs`*

Spécifie l'unité de stockage en tant qu'unité de stockage intermédiaire. Cela permet d'effectuer restauration rapide. Les valeurs autorisées pour les indicateurs (*flags*) sont les suivantes : NONE et STAGE_DATA. Ces valeurs sont actuellement autorisées pour les unités de stockage sur disque uniquement.

`-group` *`groupe_unité_stockage label_unité_stockage...`*

Ajoute un groupe d'unités de stockage et spécifie le nom du groupe et les unités de stockage constituant le groupe. Si vous ajoutez plusieurs unités de stockage au groupe, séparez-les par des espaces. La longueur maximale d'une étiquette d'unité de stockage est de 128 caractères.

`-host` *`host_name`*

Indique un serveur de médias unique associé à l'unité de stockage. Vous ne pouvez sélectionner que ce serveur de médias pour lire ou enregistrer des données sur l'unité de stockage. Le paramètre par défaut correspond au nom d'hôte du système local.

Remarque : Le serveur NetBackup ne prend pas en charge les serveurs de médias distants.

L'hôte sélectionné doit correspondre au serveur maître NetBackup ou à un serveur de médias distant (si vous avez configuré des serveurs de médias distants). Le nom d'hôte doit correspondre au nom de réseau du serveur référencé par les serveurs et les clients NetBackup.

Si la variable *host_name* correspond à un nom de réseau valide et si ce dernier n'a pas été configuré précédemment dans NetBackup, il est ajouté à la configuration NetBackup en tant que serveur de médias. Pour UNIX, ce serveur s'affiche comme une entrée de server (`SERVER`) du fichier `bp.conf`. Pour sous Windows, l'option Propriétés de l'hôte spécifie le serveur dans la liste Serveurs. Si la variable *host_name* ne correspond pas à un nom de réseau valide, vous devez le configurer manuellement.

`-hostlist` *`nom_hôte...`*

Vous devez utiliser un sous-ensemble de serveurs de médias ayant accès au stockage avec cette option. Utilisez cette option si les serveurs contenant plusieurs médias partagent un pool de disques. Si vous voulez dédier un ensemble de serveurs de médias à un ensemble de politiques et de clients, vous devez définir un autre ensemble contenant d'autres politiques et d'autres clients (ou pour un rôle spécifique comme les travaux de duplication).

`-hwm` *`borne_haute`*

Spécifie le taux de remplissage maximal d'une unité de stockage sur disque. Cette option est un seuil configurable par utilisateur. La plage de valeurs autorisées pour la borne haute se situe entre 0 et 100 (pourcentage). Le paramètre par défaut est de 98 %. Lorsque la borne haute est atteinte, NetBackup intervient dans les deux cas suivants :

- Lorsque vous exécutez un travail et que tout l'espace est utilisé, l'unité de stockage sur disque est considérée comme pleine. Si vous sélectionnez une unité de stockage d'un groupe d'unités de stockage, les événements suivants se produisent : La sélection de média et de périphérique n'assigne aucun nouveau travail à une unité de stockage ayant dépassé la valeur de la borne haute. Elle recherche plutôt une autre unité de stockage dans le groupe pour assigner le travail.
- Lors d'un travail, si un attribut intermédiaire est défini et si tout l'espace est utilisé, l'attribut intermédiaire fait expirer toutes les images pour libérer de l'espace sur l'unité de stockage sur disque. Cette action permet d'augmenter le nombre de sauvegardes.

`-label` *`label_unité_stockage`*

Spécifie le nom de l'unité de stockage. Vous devez spécifier cette option à moins que vous n'utilisiez l'option `-group`. La longueur maximale de l'étiquette d'une unité de stockage est de 128 caractères.

`-lwm` *`borne_basse`*

Cette option est un seuil configurable par l'utilisateur. Les unités de stockage sur disque faisant appel à des sauvegardes intermédiaires utilisent la valeur de cette option. La plage de valeurs autorisées pour la borne basse se situe entre 0 et 100 (pourcentage). Le paramètre par défaut est de 80 %.

Lorsque la borne haute est atteinte, effectuez l'une des opérations suivantes :

- Migrez les images vers d'autres unités de stockage jusqu'à ce que la borne basse soit atteinte.
- Libérez de l'espace disque en faisant expirer les images disque des images intermédiaires les plus anciennes jusqu'à ce que la borne basse soit atteinte.

Si vous voulez enregistrer la plupart de vos données, configurez la valeur de la borne basse sur une valeur proche de la borne haute.

`-M` *`master_server,...`*

Liste des serveurs maîtres. Cette liste de noms d'hôtes est délimitée par des virgules. Si cette option est activée, la commande est exécutée sur chacun des serveurs maîtres de cette liste. Les serveurs doivent en garantir l'accès par le biais du système ayant exécuté la commande. En cas d'erreur sur un serveur maître quelconque, le processus s'interrompt sur ce serveur. Par défaut, il s'agit du serveur maître du système sur lequel la commande est entrée.

`-maxmpx` *`facteur_multiplexage`*

Le facteur de multiplexage maximal. Le multiplexage envoie les sauvegardes multiples, simultanées d'un ou plusieurs clients vers un lecteur unique.

Pour plus d'informations sur le multiplexage (MPX), consultez le *Guide de l'administrateur NetBackup, Volume I*.

La plage de valeurs du facteur de multiplexage s'étend entre 1 à 32. Le paramètre par défaut est de 1 (aucun multiplexage). Une valeur supérieure à un (1), cela signifie que NetBackup peut créer des images multiplexées sur le média cible. La licence détermine le sous-ensemble pertinent de la plage 1 à 32 pour l'installation locale de NetBackup.

`-mfs` *`taille_max_fragment`*

Spécifie la taille maximale des fragments en méga-octets ou la taille du fragment d'une image NetBackup. NetBackup prend en charge une taille maximale de fragment de 1 000 000 méga-octets (soit un téraoctet).

Pour les médias amovibles, cette valeur est égale à 0 (zéro) ou tout nombre entier compris entre 50 (méga-octets) et 1 048 576 (méga-octets) (1 024 Go) inclus. La valeur par défaut est de 0. Cela signifie une valeur maximale de 1 048 576 Mo.

Pour une unité de stockage sur disque, cette plage de valeurs est comprise entre 20 Mo et 512 000 Mo (512 Go). La valeur par défaut est 512,000 Mo.

`-nh` *`hôte_attache_ndmp`*

Spécifie le nom d'hôte du serveur NDMP. Si cette option est activée, le type d'unité de stockage est défini sur NDMP. La valeur par défaut ne représente aucun serveur NDMP.

`-nodevhost`

Cette option Indique qu'aucun serveur de médias n'est associé à cette unité de stockage. Vous pouvez sélectionner un serveur de médias quelconque ayant accès au stockage pour déplacer les données (telles que les opérations de sauvegarde, de duplication ou de restauration).

`-odo` *`indicateur_demande_uniquement`*

L'indicateur A la demande uniquement (on_demand_only_flag) contrôle uniquement les conditions dans lesquelles NetBackup utilise l'unité de stockage :

- Pour mettre l'unité de stockage à disposition uniquement des politiques ou des planifications qui le demandent, définissez l'indicateur sur 1 (activé).
- Pour mettre l'unité de stockage à disposition de toutes les politiques ou les planifications, définissez l'indicateur sur 0 (désactivé).

Si l'unité de stockage correspond à un disque, le paramètre par défaut est de 1. NetBackup utilise l'unité de stockage en cas de demande explicite. Dans le cas contraire, la valeur par défaut est de 0 (zéro).

Les unités de stockage de sauvegarde intermédiaire sont fournies à la demande de l'utilisateur. Vous devez les sélectionner explicitement en tant que cible de sauvegarde.

`-okrt` *`ok_racine`*

Si cet indicateur n'est pas défini, aucune sauvegarde n'est effectuée sur le système de fichiers racine et aucun répertoire n'y est créé. Si l'indicateur *ok_on_root* est défini, les sauvegardes sont effectuées et les répertoires sont créés.

La valeur par défaut de cet indicateur est de 0 (zéro). Si le chemin d'accès se trouve sur le système de fichiers racine, les sauvegardes sont effectuées et les répertoires sont créés sur une unité de stockage sur disque (BasicDisk).

`-path` *`chemin_accès`*

Spécifie le chemin d'accès d'un système de fichier sous forme de nom d'accès absolu. Il s'agit de la zone de stockage de données de cette unité de stockage. Lorsque cette option est spécifiée, l'unité de stockage correspond à un disque. Cette option ne contient aucune valeur par défaut. Vous devez spécifier l'une de ces options sur la ligne de commande : `-path`, `-dp` ou `-density`. Vous ne pouvez associer les options `-density`, `-path` et `-dp`.

En règle générale, lorsque cette option est utilisée, l'indicateur A la demande uniquement est activé (voir la commande `-odo`). Dans le cas contraire, si aucune politique NetBackup fait appel à une unité de stockage en particulier, vous pouvez utiliser le nom de cette politique comme chemin d'accès (*path_name*) du système de fichiers sur le disque. Cette action peut provoquer de graves problèmes de dysfonctionnement sur le système. Par exemple, si la zone d'échange du système se trouve sur le système de fichiers, cela peut empêcher l'exécution de nouveaux processus.

`-reason "`*`chaîne`*`"`

Indique la raison pour laquelle vous choisissez cette action de commande. La chaîne de texte de raison que vous entrez est capturée et apparaît dans le rapport d'audit. Entourez cette chaîne avec des guillemets ("… "). La chaîne ne doit pas dépasser 512 caractères. Elle ne peut pas commencer par un tiret (-) ni contenir un guillemet simple (').

`-rn` *`numéro_robot`*

Spécifie le numéro de robot de cette unité de stockage. Ce numéro doit être supérieur ou égal à 0. Vous pouvez obtenir le numéro de robot à partir du gestionnaire de périphériques et de médias de la console d'administration. Cette option n'est pas prise en compte, à moins que l'option `-rt` ne soit spécifiée. Cette option ne contient aucune valeur par défaut.

Pour plus d'informations sur les règles d'utilisation du numéro de robot, consultez le *Guide de l'administrateur NetBackup, volume II*.

`-rt` *`robot_type`*

Type de robot de cette unité de stockage. Pour les périphériques (autonomes) non robotiques, sélectionnez `AUCUN` ou ne spécifiez aucune option. La valeur par défaut est `AUCUN` - Non robotique. La valeur de la densité doit être compatible avec le type de robot.

Si cette option est définie sur une autre valeur que le paramètre `AUCUN`, vous devez spécifier l'option -rn. Les codes de type de robot sont les suivants :

`AUCUN` - Non robotique

`TLD` - bandothèque DLT

`ACS` - système de cartouche automatisé

`TL8` - bandothèque 8 mm

`TL4` - bandothèque 4 mm

`TLH` - Bandothèque demi-pouce

`TLM` - bandothèque multimédia

`-sm` *`méthode_sélection`*

Définit la méthode de sélection d'un groupe d'unités de stockage. Vous ne pouvez utiliser cette option que pour des groupes d'unités de stockage. Les valeurs de méthode de sélection (*selection_method*) sont les suivantes :

1 = Prioritaire (paramètre par défaut)

2 = La moins sélectionnée récemment

3 = Basculement

4 =Equilibrage de la charge

Option 1 : Prioritaire, sélectionne la première unité de stockage de la liste jusqu'à ce que l'unité soit arrêtée, pleine ou que le nombre maximal de travaux simultanés soit atteint. Les unités de stockage de la liste sont ensuite examinées une par une jusqu'à ce qu'une unité disponible soit trouvée.

Option 2 : Sélectionné le moins récemment, sélectionne l'unité de stockage sélectionnée le moins récemment.

Option 3 : Basculement, cette valeur est identique à la valeur Prioritaire, sauf que la fonction de sélection des périphériques de média met un travail en file d'attente en attendant la première unité de stockage, si le nombre maximal de travaux simultanés est atteint. La fonction de sélection des périphériques de média passe à l'unité de stockage suivante dans la liste uniquement si la première unité est arrêtée ou pleine.

Option 4 : Répartition de charge. Si l'utilisateur sélectionne cette option et s'il a installé la licence de gestion des capacités, la fonction de sélection des périphériques de média (MDS) équilibre la charge de travail. Elle équilibre la charge de travail en vérifiant si les serveurs de médias remplissent les conditions suivantes :

- Vous disposez d'un espace disque disponible suffisant pour la taille estimée du travail.
- Vous disposez d'un nombre de ressources UC suffisant et d'assez de mémoire pour prendre en charge un autre travail.
- La taille estimée du travail en cours de traitement doit être inférieure à la taille des travaux des autres serveurs de médias de la même classe ou du même rang.

Si l'utilisateur ne dispose pas de la licence de gestion des capacités, la répartition de charge retourne alors à l'option 2, à savoir l'unité de stockage la moins récemment sélectionnée.

`-tt transfer_throttle`

Le paramètre Limitation de transfert s'affiche uniquement pour les unités de stockage SnapVault.

Le paramètre indique la bande passante maximale du transfert des données de SnapVault. Un paramètre égal à zéro (paramètre par défaut) indique qu'une bande passante et un transfert de données illimités se produiront en utilisant la totalité de la bande passante du réseau. (Plage : 0 (paramètre par défaut) à 9999999.)

`-verbose`

Sélectionnez le mode détaillé pour la consignation. Cette option est utile uniquement lorsqu'elle est exécutée avec la fonction de débogage de journal (à savoir : lorsque le répertoire suivant est défini) :

```
UNIX systems: /usr/openv/netbackup/logs/admin

Windows systems: install_path\NetBackup\logs\admin
```

EXEMPLES

Exemple 1 - Création d'une nouvelle unité de stockage nommée *hatunit*. Cette type d'unité de stockage doit être un disque.

Sur les systèmes UNIX, le chemin d'accès de l'unité de stockage est le suivant : `/tmp/hatdisk`.

Sur les systèmes Windows, le chemin d'accès de l'unité de stockage est le suivant : `C:\tmp\hatdisk`.

Systèmes UNIX :

```
# bpstuadd -label hatunit -path /tmp/hatdisk -verbose
```

Systèmes Windows :

```
# bpstuadd -label hatunit -path C:\tmp\hatdisk -verbose
    <2>bpstuadd: INITIATING: NetBackup 8.0 created: 0
    <2>bpstuadd: EXIT status = 0.
```

Exemple 2 - Création d'une unité de stockage à l'aide d'un serveur UNIX qui n'a pas été configuré précédemment dans NetBackup :

Remarque : L'exemple suivant se rapporte à des serveurs de médias distants et s'applique uniquement au serveur NetBackup Enterprise. Le serveur NetBackup prend en charge un seul serveur maître et aucun serveur de médias distant.

```
# bpstuadd -label parrot_stu -host parrot -density dlt -rt TLD -rn 2
```

Le serveur de médias distant "parrot" a été ajouté au fichier `bp.conf`.

Vous devez également installer NetBackup et le composant Media Manager sur le serveur "parrot" et exécuter le fichier `add_media_server_on_clients` sur le serveur maître.

```
% grep parrot /usr/openv/netbackup/bp.conf
SERVER = parrot
```

VALEURS DE RETOUR

Un code état de sortie 0 (zéro) signifie que la commande est exécutée.

Tout autre code d'état de sortie autre que zéro (0) signifie qu'une erreur s'est produite.

Si le journal d'administration est activé, la commande `bpstuadd` consigne l'état de sortie dans le journal d'administration quotidien se trouvant sous le répertoire de journaux :

Systèmes UNIX :

```
/usr/openv/netbackup/logs/admin
```

Systèmes Windows :

install_path\NetBackup\logs\admin

Le format est le suivant :

bpstuaddnew: EXIT status = *exit status*

En cas d'erreur, un diagnostic s'affiche avant ce message.

FICHIERS

Systèmes UNIX :

```
/usr/openv/netbackup/logs/admin/*
```

Systèmes Windows :

install_path\NetBackup\logs\admin*

Base de données EMM

VOIR AUSSI

Se reporter à bpstsinfo à la page 438.

Se reporter à bpstudel à la page 456.

Se reporter à bpstulist à la page 459.

Se reporter à bpsturep à la page 467.

bpstudel

`bpstudel` – effacement de l'unité de stockage ou d'un groupe d'unités de stockage NetBackup

Synopsis

bpstudel -label *label_unité_stockage* [-verbose] [-M *serveur_maître* [,...]] [-reason "*chaîne*"]

bpstudel -group *groupe_unité_stockage* [-M *serveur_maître* [,...]]

Sur les systèmes UNIX, le chemin d'accès à cette commande est /usr/openv/netbackup/bin/admincmd/

Sur les systèmes Windows, le chemin d'accès à cette commande est *chemin_d'accès*\NetBackup\bin\admincmd\

DESCRIPTION

La commande `bpstudel` supprime une unité de stockage ou un groupe d'unités de stockage NetBackup. La commande doit comprendre soit le nom de l'étiquette de l'unité de stockage ou le nom de groupe d'unités de stockage, mais pas les deux.

Si la commande `bpstudel` ne peut pas supprimer l'unité de stockage (par exemple, l'étiquette d'unité de stockage a été mal orthographiée), elle ne renvoie aucun message d'erreur. Vous pouvez exécuter la commande `bpstulist` pour vérifier si l'unité de stockage a été supprimée.

Les erreurs sont envoyées à `stderr`. Un journal de l'activité de commande du jour est envoyé au fichier journal d'administration de NetBackup.

Pour plus d'informations sur les unités de stockage, consultez le *Guide de l'administrateur NetBackup, volume II*.

Tout utilisateur disposant des autorisations nécessaires peut exécuter cette commande.

Pour plus d'informations sur l'autorisation NetBackup, consultez le *Guide de sécurité et de chiffrement NetBackup*.

OPTIONS

`-label` *`label_unité_stockage`*

Nom de l'unité de stockage. Cette option est obligatoire. La longueur maximale de l'étiquette d'une 'unité de stockage est de 128 caractères.

`-group` *`groupe_unité_stockage`*

Supprime le nom du groupe d'unités de stockage spécifié. Si cette option est activée, le nom du groupe d'unités de stockage est supprimé.

`-M` *`master_server [,...]`*

Exécute cette commande sur chacun des serveurs maîtres de cette liste. Il s'agit d'une liste de serveurs maîtres séparée par des virgules. Les serveurs maîtres doivent autoriser l'accès par le système ayant émis la commande. En cas d’erreur sur un serveur maître quelconque, le processus s’interrompt sur ce serveur. Par défaut, il s'agit du serveur maître du système sur lequel la commande est entrée.

`-reason "`*`chaîne`*`"`

Indique la raison pour laquelle vous choisissez cette action de commande. La chaîne de texte de raison que vous entrez est capturée et apparaît dans le rapport d'audit. Entourez cette chaîne avec des guillemets ("… "). La chaîne ne doit pas dépasser 512 caractères. Elle ne peut pas commencer par un tiret (-) ni contenir un guillemet simple (').

`-verbose`

Sélectionne le mode détaillé pour consigner les informations. Cette option est utile uniquement lorsqu'elle est exécutée avec la fonction de débogage de journal (à savoir : lorsque le répertoire suivant est défini) :

Systèmes UNIX :

```
/usr/openv/netbackup/logs/admin
```

Systèmes Windows :

`install_path``\NetBackup\logs\admin`

EXEMPLE

Supprimez l'unité de stockage portant le nom `tst.dsk` et affichez la liste des unités de stockage existantes avant et après la suppression :

```
# bpstulist
```

Systèmes UNIX :

```
stuunit 0 mango 0 -1 -1 1 0 /tmp/stuunit 1 1 2000 *NULL*
tst.dsk 0 mango 0 -1 -1 3 0 /hsm3/dsk 1 1 2000 *NULL*
```

Systèmes Windows :

```
stuunit 0 mango 0 -1 -1 1 0 C:\tmp\stuunit 1 1 2000 *NULL*
tst.dsk 0 mango 0 -1 -1 3 0 C:\hsm3\dsk/ 1 1 2000 *NULL*
```

```
# bpstudel -label tst.dsk
```

```
# bpstulist
```

Systèmes UNIX :

```
stuunit 0 mango 0 -1 -1 1 0 /tmp/stuunit 1 1 2000 *NULL*
```

Systèmes Windows :

```
stuunit 0 mango 0 -1 -1 1 0 C:\tmp\stuunit 1 1 2000 *NULL*
```

FICHIERS

Systèmes UNIX :

```
/usr/openv/netbackup/logs/admin/*
```

Systèmes Windows :

install_path\NetBackup\logs\admin*

VOIR AUSSI

Se reporter à bpstsinfo à la page 438.

Se reporter à bpstuadd à la page 444.

Se reporter à bpstulist à la page 459.

Se reporter à bpsturep à la page 467.

bpstulist

`bpstulist` – affiche les unités de stockage ou groupes d'unités de stockage NetBackup

Synopsis

bpstulist -label *label_unité_stockage* [,...] [-L | -l | -U | -show_available | -lsa] [-g | -go] [-verbose] [-M *serveur_maître* [,...]] [-reason "*chaîne*"]

bpstulist -group *groupe_unité_stockage* [-verbose] [-M *serveur_maître* [,...]

Sur les systèmes UNIX, le chemin d'accès à cette commande est /usr/openv/netbackup/bin/admincmd/

Sur les systèmes Windows, le chemin d'accès à cette commande est *chemin_d'accès*\NetBackup\bin\admincmd\

DESCRIPTION

La commande `bpstulist` affiche les attributs pour une unité de stockage ou un groupe d'unités de stockage NetBackup. Si aucun nom d'étiquette d'unité de stockage ou de groupe d'unités de stockage n'est spécifié, `bpstulist` affiche les attributs pour toutes les unités de stockage ou tous les groupes d'unités de stockage NetBackup. En outre, cette commande accepte une liste séparée par une virgule d'étiquettes d'unités de stockage et affiche les informations pour chacune des unités de stockage. Les indicateurs `-show_available` et `-lsa` vous permettent de lister tous les serveurs de médias configurés pour une unité de stockage particulière.

Les erreurs sont envoyées à `stderr`. Un journal de l'activité de commande du jour est envoyé au fichier journal d'administration de NetBackup.

Pour plus d'informations sur les unités de stockage, consultez le *Guide de l'administrateur NetBackup, Volume I*.

Tout utilisateur disposant des autorisations nécessaires peut exécuter cette commande.

Pour plus d'informations sur l'autorisation NetBackup, consultez le *Guide de sécurité et de chiffrement NetBackup*.

OPTIONS

options de type de liste :

`-L` Le type de liste est long. Cette option génère une liste comportant un attribut d'unité de stockage par ligne, au format *unité_stockage attribut* : *value*. Certaines valeurs d'attribut sont exprimées à la fois sous forme interprétée et sous forme brute. Par exemple, une entrée de type de robot peut être `TL4 (7)` (7 étant la valeur interne de NetBackup pour un robot TL4).

Pour une unité de stockage sur disque, une longue liste possède ces attributs pour chaque unité de stockage :

- Label

- Type d'unité de stockage (par exemple, disque (0))

- Sous-type de médias (par exemple, BasicDisk (1))

- Connexion hôte

- Travaux concurrents

- Sur demande uniquement

- Nbre max. de multiplexeurs

- Taille maximale de fragment

- Partage de blocs

- OK à la racine

- Pool de disques

- Snapshots

- Priorité de réplication

- Source de réplication

- Cible de réplication

- Miroir

Une longue liste possède ces attributs pour chaque unité de stockage sur disque DiskPool :

- Label

- Type d'unité de stockage

- Sous-type de médias (DiskPool (6))

- Connexion hôte (un hôte par ligne)

- Travaux concurrents

- Sur demande uniquement

- Taille maximale de fragment

- Nbre max. de multiplexeurs

- Partage de bloc

- Exportation du système de fichiers

Une longue liste possède ces attributs pour chaque unité de stockage Media Manager :

- Label

- Type d'unité de stockage (par exemple, bande (0))

- Connexion hôte

- Travaux concurrents

- Sur demande uniquement

- Type de robot

- Taille maximale de fragment

- Nbre max. de multiplexeurs/lecteurs

`-l` La liste est de type court, ce qui produit une liste courte. Cette option sert aux scripts ou programmes qui transforment le contenu des listes dans un format de rapport personnalisé. Cette option est le type de liste par défaut.

Toutes les informations d'une unité de stockage sont contenues dans une seule ligne, avec toutes les valeurs d'attribut exprimées sous forme brute. Les champs de cette ligne sont les suivants :

- label

- Type d'unité de stockage (le type storage-unit)

- host

- density

- concurrent_jobs

- initial_mpx

- path

- on_demand_only

- max_mpx

- maxfrag_size

- ndmp_attach_host

- throttle (SnapVault uniquement)

- subtype

- disk_flags

- high_water_mark

- low_water_mark

- ok_on_root

- disk_pool

- host_list (délimité par des virgules)

`-U` La liste est de type utilisateur. Cette option génère une liste comportant un attribut d'unité de stockage par ligne, au format *unité_stockage attribut*: *value*. Les valeurs d'attribut sont exprimées sous forme interprétée. Par exemple, une valeur de type de robot peut être `TL4`, au lieu de 7.

Pour une unité de stockage sur disque, une liste de types d'utilisateur possède ces attributs pour chaque unité de stockage :

- Label

- Type d'unité de stockage (le type storage-unit)

- Sous-type d'unité de stockage

- Connexion hôte

- Travaux concurrents

- Sur demande uniquement

- Nbre max. de multiplexeurs

- Chemin d'accès

- Taille maximale de fragment

- Données intermédiaires

- Borne haute

- OK à la racine

Pour une unité de stockage sur disque DiskPool, une liste de types d'utilisateur possède ces attributs pour chaque unité de stockage :

- Label

- Type d'unité de stockage

- Connexion hôte (un hôte par ligne)

- Travaux concurrents

- Sur demande uniquement

- Taille maximale de fragment

- Nbre max. de multiplexeurs

- DiskPool

Pour une unité de stockage Media Manager, une liste de types d'utilisateur possède ces attributs pour chaque unité de stockage :

- Label

- Type d'unité de stockage

- Sous-type d'unité de stockage

- Connexion hôte

- Travaux concurrents

- Sur demande uniquement

- Nbre max. de multiplexeurs/lecteurs

- Type de robot

- Taille maximale de fragment

`-g` Ce type de liste inclut les groupes d'unités de stockage dans la liste d'unités de stockage. Le format de cette option produit une liste comprenant un groupe d'unités de stockage par ligne, au format *nom_groupe*: *membres_groupe*. Cette option inclut également la valeur de la méthode de sélection au début de la liste du groupe d'unités de stockage.

`-go`

Ce type de liste inclut uniquement les informations sur les groupes d'unités de stockage dans la liste d'unités de stockage.

`-label` *`label_unité_stockage1`* `[,`*`label_unité_stockage2...`*`]`

Spécifie le nom de l'unité de stockage. Cette liste est une liste séparée par des virgules d'étiquettes d'unités de stockage. Si cette option n'est pas présente, la liste est pour toutes les unités de stockage. La longueur maximale de l'étiquette d'une 'unité de stockage est de 128 caractères.

`-group` *`groupe_unité_stockage`*

Spécifie une liste d'unités de stockage et de groupes d'unités de stockage définis. Pour la liste d'unités de stockage, la liste est de type court, ce qui produit une liste courte. La liste de groupes d'unités de stockage est au format *nom_groupe*: *membres_groupe*.

`-lsa`

Répertorie toutes les unités de stockage de la base de données, y compris les serveurs de médias disponibles dans la liste des serveurs de médias.

`-M` *serveur_maître1* [,*serveur_maître2...*]

Spécifie une liste de serveurs maîtres séparée par des virgules. Si cette option est activée, la commande est exécutée sur chacun des serveurs maîtres de cette liste. Les serveurs maîtres doivent autoriser l'accès par le système ayant émis la commande. En cas d'erreur sur un serveur maître quelconque, le processus s'interrompt à l'entrée de ce serveur dans la liste. Par défaut, il s'agit du serveur maître du système sur lequel la commande est entrée.

`-reason "`*chaîne*`"`

Indique la raison pour laquelle vous choisissez cette action de commande. La chaîne de texte de raison que vous entrez est capturée et apparaît dans le rapport d'audit. Entourez cette chaîne avec des guillemets ("… "). La chaîne ne doit pas dépasser 512 caractères. Elle ne peut pas commencer par un tiret (-) ni contenir un guillemet simple (').

`-show_available`

Répertorie toutes les unités de stockage de la base de données, y compris les serveurs de médias disponibles dans la liste des serveurs de médias.

`-verbose`

Sélectionnez le mode détaillé pour la consignation. Ce mode est utile uniquement lorsqu'il est exécuté avec la fonction de débogage de journal (à savoir : lorsque le répertoire suivant est défini) :

Systèmes UNIX :

```
/usr/openv/netbackup/logs/admin
```

Systèmes Windows :

install_path`\NetBackup\logs\admin`

EXEMPLES

Exemple 1 - Affichage de la liste des unités de stockage qui sont définies sur le serveur maître apricot à l'aide de l'option d'affichage `-U` :

```
# bpstulist -U -M apricot

Label:                redtest
Storage Unit Type:    Disk
Host Connection:      apricot
Concurrent Jobs:      1
```

```
On Demand Only:      yes
Max MPX:             4
Max Fragment Size:   512000 MB
Block Sharing:       yes
OK On Root:          no
Disk Pool:           simSnapVaultA
Snapshots:           yes
Replication Primary: no
Replication Source:  yes
Replication Target:  yes
Mirror:              no
```

Exemple 2 - La sortie suivante est réalisée à l'aide de la commande `bpstuadd` suivante pour créer une unité de stockage de sauvegarde intermédiaire régulière :

```
# bpstuadd -label pear -path /tmp/pear -flags STAGE_DATA
```

Sortie courte :

```
pear 0 felix.example.com 0 -1 -1 1 0 "/tmp/pear" 1 1 2000
*NULL* 0 1 0 98 80 1 pear felix.example.com
```

Longue sortie :

```
Label:               pear
Media Type:          Disk (0)
Host Connection:     felix.example.com
Concurrent Jobs:     1
On Demand Only:      yes
Path:                "/tmp/pear"
Robot Type:          (not robotic)
Max Fragment Size:   512000
Max MPX:             1
Stage data:          no
Block Sharing:       no
File System Export:  no
High Water Mark:     98
Low Water Mark:      80
OK On Root:          no
```

FICHIERS

Systèmes UNIX :

```
/usr/openv/netbackup/logs/admin/*
```

Systèmes Windows :

`install_path\NetBackup\logs\admin\*`

Base de données EMM

VOIR AUSSI

Se reporter à bpstsinfo à la page 438.

Se reporter à bpstuadd à la page 444.

Se reporter à bpstudel à la page 456.

Se reporter à bpsturep à la page 467.

bpsturep

bpsturep – remplace les attributs d'unité de stockage sélectionnés de NetBackup

Synopsis

bpsturep -label *label_unité_stockage* [-verbose] [-host *nom_hôte* | -nodevhost] [-path *chemin_accès* | -dp *pool_disques* | -density *densité* [-rt *type_robot* -rn *numéro_robot*] [-nh *hôte_attache_ndmp*] [-cj *max_travaux*] [-odo *indicateur_demande_uniquement*] [-mfs *taille_max_fragment*] [-maxmpx *facteur_multiplexage*] [-cf *fichiers_clear*] [-flags *indicateurs*] [-tt *limitation_transfert*] [-hwm *borne_haute*] [-lwm *borne_basse*] [-okrt *ok_racine*] [[-addhost | -delhost] *nom_hôte* [*nom_hôte*]] [-hostlist *nom_hôte* [*nom_hôte*]] [-M *serveur_maître* [,...]

bpsturep -group *groupe_unité_stockage* [-addstu | -delstu] *label_unité_stockage* [-M *serveur_maître* [,...]] [-sm *méthode_sélection*]

Sur les systèmes UNIX, le chemin d'accès à cette commande est /usr/openv/netbackup/bin/admincmd/

Sur les systèmes Windows, le chemin d'accès à cette commande est *chemin_d'accès*\NetBackup\bin\admincmd\

DESCRIPTION

La commande bpsturep modifie une unité de stockage existante de NetBackup en remplaçant des attributs sélectionnés d'unité de stockage ou de groupe d'unités de stockage dans le catalogue NetBackup. La ligne de commande doit inclure une étiquette pour l'unité de stockage ou un nom de groupe pour le groupe d'unités de stockage. L'étiquette ou le nom de groupe est le seul attribut d'unité de stockage que bpsturep ne peut pas modifier.

Remarque : Cette commande ne permet pas de modifier une unité de stockage sur disque ou une unité de stockage sur bande vers une unité de stockage de sauvegarde intermédiaire. De plus, vous ne pouvez pas convertir unité de stockage de sauvegarde intermédiaire en unité de stockage sur disque ou en unité de stockage sur bande.

Utilisez la commande `bpsturep` avec soin. Les modifications de l'unité de stockage ou du groupe d'unités de stockage doivent être compatibles avec les attributs existants. Assurez-vous que les combinaisons d'attributs résultantes sont valides, particulièrement pour les attributs suivants :

robot_typerobot_numberdensity_typemax_fragment_sizepath_typeNDMP_attach_host

La manière la plus sûre de modifier ces attributs est d'exécuter `bpsturep` une fois pour que chaque attribut soit remplacé.

`bpsturep` apporte les modifications en modifiant l'unité de stockage avec les modifications d'attribut spécifiées. Exécutez `bpstulist` après `bpsturep` pour déterminer si les modifications souhaitées ont été appliquées.

Les erreurs sont transmises à `stderr`. Un journal consignant l'activité de la commande est envoyé au fichier journal d'administration de NetBackup pour le jour en cours.

Pour plus d'informations sur les unités de stockage, consultez le *Guide de l'administrateur NetBackup, Volume I*.

Tout utilisateur disposant des autorisations nécessaires peut exécuter cette commande.

Pour plus d'informations sur l'autorisation NetBackup, consultez le *Guide de sécurité et de chiffrement NetBackup*.

OPTIONS

`-cf` *`fichiers_clear`*

Permet au médias NBU d'exécuter des opérations de traduction de données sur des données de sauvegarde. Généralement, les plug-ins OpenStorage utilisent les métadonnées pour exécuter les opérations de déduplication au niveau des blocs qui réduisent la quantité totale d'espace disque utilisée. Cette valeur est valide uniquement pour les unités de stockage sur disque configurées avec des pools de disques OST.

La variable *clearfiles* peut renvoyer l'une des valeurs suivantes :

- 0 - Désactive toutes les opérations de traduction de données.
- 1 - Active l'opération de traduction détaillée. Les métadonnées décrivent tous les attributs des fichiers sauvegardés. Ces fichiers sont appelés fichiers "clear".
- 2 - Active l'opération de traduction simple. Les métadonnées identifient uniquement le nom, la taille et l'emplacement de décalage d'octets des fichiers sauvegardés. Il s'agit des fichiers "opaque".

`-cj` *`max_travaux`*

Le nombre maximal de travaux simultanés autorisés pour cette unité de stockage. max_jobs est un entier non négatif. La valeur appropriée dépend de la capacité de votre serveur à exécuter des processus de sauvegarde multiples aisément et de l'espace disponible sur les médias de stockage.

Pour plus d'informations sur le nombre maximal de travaux par politique, consultez le *Guide de l'administrateur NetBackup, Volume I*.

Zéro (0) signifie que cette unité de stockage n'est jamais sélectionnée quand un travail est planifié. La valeur par défaut est 1.

`-density` *`type_densité`*

Si cette option est activée, le type d'unité de stockage correspond au composant Media Manager. Ceci n'est pas une option par défaut. Si la ligne de commande inclut un type de robot, la valeur pour la densité devrait être compatible avec le type de robot. Vous ne pouvez associer les options `-density`, `-path` et `-dp`.

Les types de densité valides sont :

`dlt` - cartouche DLT

`dlt2` - remplacement de cartouche de DLT

`8mm` - cartouche 8mm

`4mm` - cartouche 4mm

`QSCSI` - Cartouche de quart de pouce

Remarque : Les densités suivantes s'appliquent uniquement aux serveurs Enterprise NetBackup.

`hcart` - cartouche demi-pouce

`hcart2` - remplaçant de cartouche de pouce de 1/2

`dtf` - cartouche DTF

`-dp` *`pool_disques`*

Spécifie le nom du pool de disques correspondant à la zone de stockage des données de cette unité de stockage. Cette option peut être utilisée seulement quand le type de disque est 6 (DiskPool). Vous devez utiliser un pool de disques existant.

`-dt` *`type_disque`*

Permet à l'utilisateur de spécifier un type de disque. Vous pouvez spécifier les valeurs suivantes pour le type de disque (*disk_type*) :

1 - BasicDisk

3 - SnapVault

6 - DiskPool

`-flags` *`indicateurs`*

Spécifie l'unité de stockage en tant qu'unité de stockage intermédiaire. Cela permet d'effectuer restauration rapide. Les valeurs autorisées pour les indicateurs (*flags*) sont les suivantes : NONE et STAGE_DATA. Ces valeurs sont actuellement autorisées pour les unités de stockage sur disque uniquement.

`-group` *`groupe_unité_stockage`*

Le nom d'un groupe d'unités de stockage. Ce groupe est l'unité de stockage dont les membres sont ajoutés ou supprimés par `bpsturep`. Utilisez `-addstu` *`storage_unit`* pour ajouter des unités de stockage au groupe. Utilisez `-delstu` *`storage_unit`* pour supprimer des unités de stockage du groupe.

`-host` *`host_name`*

Remarque : Le serveur NetBackup ne prend pas en charge les serveurs de médias distants.

L'hôte NetBackup auquel le média d'emplacement est fixé. Le paramètre par défaut correspond au nom d'hôte du système local.

L'hôte que vous sélectionnez doit être votre serveur maître NetBackup ou un serveur de médias (si vous configurez des serveurs de médias). Le nom d'hôte doit correspondre au nom de réseau du serveur référencé par les serveurs et les clients NetBackup.

Si *host_name* est un nom réseau valide et n'est pas encore configuré, la valeur *host_name* est ajoutée à la configuration de NetBackup en tant que serveur de médias. Sous UNIX, cette valeur s'affiche dans `bp.conf` ; sous Windows, cette valeur s'affiche dans la fenêtre Configuration pour les serveurs. Si la variable *host_name* ne correspond pas à un nom de réseau valide, vous devez le configurer manuellement.

`-hwm` *`borne_haute`*

Cette option est un seuil configurable par utilisateur. Le paramètre par défaut pour la borne haute est 98%. Quand la borne haute est atteinte, NetBackup devient proactif, dans deux circonstances différentes :

- Quand il lance un travail et toute la capacité est utilisée, le DSU est considéré plein. S'il sélectionne à partir des unités multiples de stockage dans un groupe d'unités de stockage, ce qui suit se produit : La sélection de médias et de périphérique (MDS) n'attribue pas de nouveaux travaux aux unités qui atteignent

la borne haute ou sont au-dessus. Elle recherche une autre unité de stockage dans le groupe, pour l'attribuer au travail.

- Pendant un travail, si l'attribut Staging est défini et toute la capacité est utilisée, la présentation expire les images pour libérer de l'espace sur le DSU. Cette action se produit pour permettre davantage de données de sauvegarde.

`-label` *`label_unité_stockage`*

Le nom d'une unité de stockage. Cette unité est l'unité de stockage dont les attributs sont remplacés par `bpsturep`. Cette option est obligatoire. La longueur maximale de l'étiquette d'une unité de stockage est de 128 caractères.

`-lwm` *`borne_basse`*

Cette option est un seuil configurable par l'utilisateur, que les unités de stockage sur disque qui font la sauvegarde intermédiaire utilisent. Le paramètre par défaut pour la borne basse est 80 %.

Quand la borne haute est atteinte, vous devriez effectuer l'une des opérations suivantes :

- Migrez les images vers d'autres unités de stockage, jusqu'à ce que la borne basse soit atteinte.

Libérez de l'espace disque en faisant expirer les images du disque pour les images intermédiaires les plus anciennes jusqu'à ce que la borne basse soit atteinte.

Remarque : Si vous voulez enregistrer la majeure partie de vos données disponibles, configurez le paramètre Borne basse près de la borne haute. En outre, la borne basse doit être inférieure à la borne haute. Ces paramètres ne peuvent être identiques.

`-mfs` *`taille_max_fragment`*

Taille maximum de fragment spécifiée, en Mo (taille maximale d'un fragment pour une image NetBackup). NetBackup prend en charge une taille maximale de fragment de 1 000 000 méga-octets (soit un téraoctet).

Pour une unité de stockage de Media Manager, cette valeur est de zéro. Ou elle peut être n'importe quel entier supérieur ou égal à 50 méga-octets (Mo) et inférieur ou égal à 1 048 576 méga-octets (Mo) ou (1024 Go). La valeur par défaut est 0, qui est équivalente à la plus grande valeur qui est permise, 1024 Go.

Pour une unité de stockage sur disque, cette valeur va de 20 méga-octets à 2000 méga-octets (2 gigaoctets). La valeur par défaut est 524288 (512 Go).

`-maxmpx` *`facteur_multiplexage`*

Le facteur de multiplexage maximal. Le multiplexage envoie les sauvegardes multiples, simultanées d'un ou plusieurs clients vers un lecteur unique.

Pour plus d'informations sur le multiplexage (MPX), consultez le *Guide de l'administrateur NetBackup, Volume I*.

Le facteur de multiplexage peut s'étendre de 1 à 32, où un (1) signifie aucun multiplexage. Une valeur supérieure à un (1), cela signifie que NetBackup peut créer des images multiplexées sur le média cible. Selon la licence attribuée à l'installation locale de Netbackup, vous pouvez ne pas être en mesure d'assigner des facteurs de multiplexage dans la plage entière de 1 à 32. La valeur par défaut est 1.

`-M` *`serveur_maître`* `[,...]`

Liste les serveurs maîtres. Cette liste de noms d'hôtes est délimitée par des virgules. Si cette option est activée, la commande est exécutée sur chacun des serveurs maîtres de cette liste. Les serveurs maîtres doivent autoriser l'accès par le système ayant émis la commande. En cas d'erreur sur un serveur maître quelconque, le processus s'interrompt à l'entrée de ce serveur dans la liste. Par défaut, il s'agit du serveur maître du système sur lequel la commande est entrée.

`-nh` *`hôte_attache_ndmp`*

Spécifie le nom d'hôte du serveur NDMP. Si cette option est activée, le type d'unité de stockage est défini sur NDMP. La valeur par défaut ne représente aucun serveur NDMP.

`-nodevhost`

Indique qu'aucun serveur de médias ne doit être associé à cette unité de stockage.

`-odo` *`indicateur_demande_uniquement`*

L'indicateur *on-demand-only* contrôle si l'unité de stockage est utilisée seulement pour les sauvegardes qui demandent explicitement (demande) l'unité de stockage :

Pour mettre l'unité de stockage à disposition uniquement des politiques ou des planifications qui le demandent, définissez l'indicateur sur 1 (activé).

Pour mettre l'unité de stockage à disposition de toutes les politiques ou les planifications, définissez l'indicateur sur 0 (désactivé).

Si le type d'unité de stockage est disque, le paramètre par défaut est 1 ; NetBackup utilise l'unité de stockage seulement une fois explicitement demandé. Dans le cas contraire, la valeur par défaut est de 0 (zéro).

`-okrt` *`ok_racine`*

Si cet indicateur n'est pas défini, ni les sauvegardes ni la création de répertoire ne se produisent sur le système de fichiers racine. Si l'indicateur *ok_on_root* est défini, alors les sauvegardes et les créations de répertoire se produisent normalement.

La valeur par défaut de cet indicateur est de 0 (zéro). Si le chemin d'accès se trouve sur le système de fichiers racine, les sauvegardes sont effectuées et les répertoires sont créés sur une unité de stockage sur disque (BasicDisk).

Sous les systèmes UNIX, la racine est "/".

Sous Windows, la racine est le volume où se trouve le dossier windows\system.

`-path` *`chemin_accès`*

Le chemin d'accès à un système de fichiers, exprimé comme un nom d'accès absolu, la zone de stockage de données pour cette unité de stockage. Quand cette option est présente, le type d'unité de stockage est `Disk`. Ceci n'est pas une option par défaut. Vous ne pouvez associer les options `-density`, `-path` et `-dp`.

En général quand cette option est utilisée, activez l'indicateur de on-demand-only (voir `-odo`). Autrement, si vous avez des politiques de NetBackup qui ne requièrent pas une unité de stockage spécifique, elles peuvent remplir le système de fichiers *path_name*. Cette action peut provoquer de graves problèmes de dysfonctionnement sur le système. Par exemple, si la zone de swap de système s'avère justement être sur le système de fichiers, les nouveaux processus peuvent échouer.

Si le nom du chemin d'accès est défini comme unité de stockage de sauvegarde intermédiaire (DSSU), utilisez cette option pour modifier le nom du chemin d'accès pour utiliser un DSSU différent. Il ne peut pas être utilisé pour modifier un DSSU en un type différent d'unité de stockage.

`-rn` *`numéro_robot`*

Nombre de robots de cette unité de stockage. Le nombre de robots doit être supérieur ou égal à 0. Le nombre de robots peut être obtenu de la gestion des médias et des périphériques de la console d'administration. Cette option n'est pas prise en compte, à moins que l'option `-rt` ne soit spécifiée. Ceci n’est pas une option par défaut.

Pour plus d'informations sur les règles d'utilisation du nombre de robots, consultez, sur *le Guide de l'administrateur NetBackup, Volume II*.

`-rt` *`robot_type`*

Type de robot de cette unité de stockage. Pour les périphériques (autonomes) non robotiques, sélectionnez `AUCUN` ou ne spécifiez aucune option. La valeur

par défaut est AUCUN - Non robotique. La valeur pour la densité doit être compatible avec le type de robot

Si cette option est définie à n'importe quelle valeur autre que NONE, l'option -rn est requise.

Les codes de type de robot sont les suivants :

AUCUN - Non robotique

TLD - bandothèque DLT

ACS - système de cartouche automatisé

TL8 - bandothèque 8 mm

TLH - Bandothèque demi-pouce

TLM - bandothèque multimédia

-sm *méthode_sélection*

Définit la méthode de sélection d'un groupe d'unités de stockage. Vous ne pouvez utiliser cette option que pour des groupes d'unités de stockage. Voici les valeurs possibles :

```
Prioritized = 1 (DEFAULT)
Least Recently Selected = 2
Failover = 3
```

Equilibrage de la charge = 4 (apparaît si la licence de gestion des capacités est installée)

Option 1 : Prioritaire est la condition par défaut. Il sélectionne la première unité de stockage dans la liste jusqu'à ce que l'unité soit désactivée ou pleine ou son paramètre de nombre maximum de travaux concurrents soit atteint. Les unités de stockage de la liste sont ensuite examinées une par une jusqu'à ce qu'une unité disponible soit trouvée.

Option 2 : Sélectionné le moins récemment, sélectionne l'unité de stockage sélectionnée le moins récemment.

Option 3 : Basculement, cette valeur est identique à la valeur Prioritaire, sauf que la fonction de sélection des périphériques de média met un travail en file d'attente en attendant la première unité de stockage, si le nombre maximal de travaux simultanés est atteint. La fonction de sélection des périphériques de média passe à l'unité de stockage suivante dans la liste uniquement si la première unité est arrêtée ou pleine.

Option 4 : Répartition de charge. Pour que cette option soit visible, assurez-vous d’avoir installé la licence de gestion des capacités. Si l'utilisateur sélectionne

cette option, le périphérique Sélection de médias (MDS) équilibre la charge de travail en considérant si un serveur de médias remplit ces conditions :

- Vous disposez d'un espace disque disponible suffisant pour la taille estimée du travail.
- Vous disposez d'un nombre de ressources UC suffisant et d'assez de mémoire pour prendre en charge un autre travail.
- La taille estimée du travail en cours de traitement doit être inférieure à la taille des travaux des autres serveurs de médias de la même classe ou du même rang.

Si la licence expire, alors Equilibrage de la charge retourne au comportement de l'option 2. Il sélectionne l'unité de stockage sélectionnée le moins récemment.

`-tt` *`limitation_transfert`*

Le paramètre Limitation de transfert s'affiche uniquement pour les unités de stockage SnapVault.

Le paramètre indique la bande passante maximale du transfert des données de SnapVault. Un paramètre égal à zéro (paramètre par défaut) indique qu'une bande passante et un transfert de données illimités se produiront en utilisant la totalité de la bande passante du réseau. (Plage : 0 (paramètre par défaut) à 9999999.)

`-verbose`

Sélectionnez le mode `verbose` pour la consignation. Cette option est significative seulement lorsqu'elle s'exécute avec la fonction de débogage de journal (c'est-à-dire, quand le répertoire suivant est défini) :

Systèmes UNIX :

```
/usr/openv/netbackup/logs/admin
```

Systèmes Windows :

`install_path``\NetBackup\logs\admin`

EXEMPLE

Systèmes UNIX :

Modifiez le chemin d'accès de *mkbunit* de l'unité de stockage sur disque. Le chemin d'accès est modifié de `/tmp/mkbunit` à `/tmp/mkbunit2` :

```
# bpstulist
mkbunit 0 beaver 0 -1 -1 1 0 /tmp/mkbunit 1 1 2000 *NULL*
```

```
# bpsturep -label mkbunit -path /tmp/mkbunit2
# bpstulist
mkbunit 0 beaver 0 -1 -1 1 0 /tmp/mkbunit2 1 1 2000 *NULL*
```

Windows systems:

Modifiez le chemin d'accès de *mkbunit* de l'unité de stockage sur disque. Le chemin d'accès est modifié de `C:\tmp\mkbunit` à `C:\tmp\mkbunit2` :

```
# bpstulist
mkbunit 0 beaver 0 -1 -1 1 0 C:\tmp\mkbunit 1 1 2000 *NULL*
# bpsturep -label mkbunit -path C:\tmp\mkbunit2
# bpstulist
mkbunit 0 beaver 0 -1 -1 1 0 C:\tmp\mkbunit2/ 1 1 2000 *NULL*
```

FICHIERS

Systèmes UNIX :

`/usr/openv/netbackup/logs/admin/*`

Systèmes Windows :

chemin_installation\NetBackup\logs\admin*

Base de données EMM

VOIR AUSSI

Se reporter à bpstsinfo à la page 438.

Se reporter à bpstuadd à la page 444.

Se reporter à bpstudel à la page 456.

Se reporter à bpstulist à la page 459.

bptestbpcd

bptestbpcd – teste les connexions de bpcd et vérifie les options de connexion

Synopsis

bptestbpcd [-host *nom_hôte*] [-client *nom_client*] [-M *serveur*] [-connect_options 0|1|2 0|1|2 0|1|2|3] [-connect_timeout *secondes*] [-wait_to_close *secondes*] [-verbose]

Sur les systèmes UNIX, le chemin d'accès à cette commande est /usr/openv/netbackup/bin/admincmd/

Sur les systèmes Windows, le chemin d'accès à cette commande est *chemin_d'accès*\NetBackup\bin\admincmd\

DESCRIPTION

La commande bptestbpcd essaye d'établir une connexion d'un serveur NetBackup au daemon bpcd sur un hôte ou un client NetBackup. En cas de succès, elle signale les informations à propos des sockets qui sont établis.

La première ligne de la sortie comprend trois chiffres qui représentent les options de connexion effectives. Ces chiffres ne sont pertinents que lorsque vous vous connectez à bpcd sur l'hôte local.

- Le premier chiffre est 0 si le port source réservé est utilisé et 1 si le port non réservé est utilisé.
- Le deuxième chiffre est 0 si vous utilisez le rappel hérité (port aléatoire) et 1 si vous utilisez le rappel vnetd.
- Le troisième chiffre est 1 si la connexion est lancée sur le numéro de port PBX ou vnetd. Le troisième chiffre est 2 si la connexion est lancée sur le numéro de port bpcd hérité.

Les autres lignes de sortie présentent les éléments affichés :

- L'adresse IP et le numéro de port du serveur NetBackup.
- La direction de connexion.
- L'adresse IP et le numéro de port de bpcd.
- Si la communication a été chiffrée par une connexion locale au processus de proxy sécurisé.

OPTIONS

`-connect_options 0|1|2 0|1|2|3 0|1|2|3`

Le premier paramètre indique le type de port source à utiliser quand vous vous connectez à `bpcd` sur l'hôte ou le client. Si vous utilisez la méthode de rappel traditionnelle, ce paramètre indique également le type de port de serveur sur lequel écouter la connexion entrante.

Remarque : Cette option est utile uniquement lorsque vous testez la connectivité à `bpcd` sur l'hôte local.

---

0 = Utilisation d'un numéro de port réservé.

1 = Utilisation d'un numéro de port non réservé.

2 = Utilisation de la valeur définie par l'entrée de configuration DEFAULT_CONNECT_OPTIONS sur le serveur.

Le deuxième paramètre indique la méthode de rappel de `bpcd` à utiliser pour se connecter au client :

0 = Utilisation de la méthode de rappel traditionnelle.

1 = Utilisation de la méthode sans rappel . `vnetd`.

2 = Utiliser la valeur définie par l'entrée de configuration DEFAULT_CONNECT_OPTIONS sur le serveur.

Le troisième paramètre indique la méthode de connexion à utiliser pour établir la connexion à l'hôte ou au client :

0 = Connexion à l'hôte ou au client via le port PBX (1556). Si cette méthode échoue, connectez-vous via le port `vnetd` (13724). Si la méthode échoue à nouveau, connectez-vous via le port du daemon (13782).

1 = Connexion à l'hôte ou au client via le port PBX (1556). Si cette méthode échoue, connectez-vous via le port `vnetd` (13724). Si cette méthode est elle aussi infructueuse, la tentative de connexion échoue.

2 = Connexion à l'hôte ou au client via le port du daemon (13782).

3 = Utilisation de la valeur définie par l'entrée de configuration DEFAULT_CONNECT_OPTIONS sur le serveur.

Si `-connect_options` n'est pas spécifiée pour `-client`, toute entrée CONNECT_OPTIONS configurée dans les Attributs client pour *clientname* est utilisée. Autrement, toute entrée CONNECT_OPTIONS définie pour *clientname* est utilisée. Autrement, les entrées DEFAULT_CONNECT_OPTIONS sont utilisées.

`-client` *`client_name`*

Le nom de client du système auquel se connecter. Ceci crée les mêmes connexions héritées à `bpcd` qui seraient normalement utilisées lors de la connexion à un client NetBackup pour une sauvegarde multiplex. Si aucun des paramètres `-host` ou `-client` n'est spécifié, le nom d'hôte du système local est utilisé.

`-connect_timeout` *`secondes`*

Spécifie le délai d'attente, en secondes, avant qu'une tentative de connexion du serveur à l'hôte ou au client n'échoue. Si non spécifié, le paramètre par défaut est l'entrée CLIENT_CONNECT_TIMEOUT configurée sur le serveur qui essaye d'établir la connexion.

`-host` *`nom_hôte`*

Spécifie le nom d'hôte du système auquel se connecter. Généralement, *nom_hôte* correspond au nom d'hôte d'un serveur NetBackup. Cette option crée les mêmes connexions héritées à `bpcd` qui seraient normalement utilisées lors de la connexion à un serveur NetBackup. Si aucun des paramètres `-host` ou `-client` n'est spécifié, le nom d'hôte du système local est utilisé.

`-M` *`server`*

Spécifie le nom d'hôte du serveur NetBackup qui lance les connexions au client ou à l'hôte cible. Si cette option n'est pas spécifiée, l'hôte local établit les connexions. Si elle est spécifiée, l'hôte local se connecte à `bpcd` sur le serveur spécifié, qui se connecte alors à `bpcd` sur le client ou l'hôte cible.

`-wait_to_close` *`secondes`*

Spécifie en secondes le délai d'attente du serveur avant de fermer les connexions à `bpcd` sur le client ou l'hôte cible. Le paramètre par défaut est de 0 (aucune attente).

`-verbose`

Après s'être connecté à `bpcd` sur le client ou l'hôte cible, demander et afficher des informations clés sur la configuration à l'hôte distant. Ces informations peuvent inclure : le nom d'hôte, le nom du client, le serveur maître, le nom de pair pour le serveur de connexion, le système d'exploitation, la version de NetBackup et les informations du certificat d'ID hôte utilisé par chaque hôte pour la connexion.

EXEMPLES

Exemple 1 - Tentative de connexion du système local au serveur *fred* à l'aide de connexions sécurisées :

```
# bptestbpcd -host fred
1 1 1
127.0.0.1:49613 -> 127.0.0.1:51195 PROXY 10.0.0.32:38828 -> 10.0.0.59:1556
127.0.0.1:53454 -> 127.0.0.1:52214 PROXY 10.0.0.32:54869 -> 10.0.0.59:1556
```

Exemple 2 - Invitez le serveur `fred` à se connecter à l'hôte `wilma` non sécurisé de niveau inférieur (avant 8.1) en tant que client à l'aide du port du daemon et de la méthode sans rappel. Si cette méthode fonctionne, affichez la configuration clé de `wilma` : Notez que les options de connexion à daemon sont ignorées, les connexions sont par PBX ou vnetd :

```
$ bptestbpcd -M fred -client wilma -connect_options 1 1 2 -verbose
1 1 2
10.0.0.59:36207 -> 10.0.0.104:1556
10.0.0.59:61847 -> 10.0.0.104:1556
PEER_NAME = fred
HOST_NAME = wilma
CLIENT_NAME = wilma
VERSION = 0x07730000
PLATFORM = solaris10
PATCH_VERSION = 7.7.3.0
SERVER_PATCH_VERSION = 7.7.3.0
MASTER_SERVER = wilma
EMM_SERVER = wilma
NB_MACHINE_TYPE = MASTER_SERVER
10.0.0.59:43948 -> 10.0.0.104:1556
```

Exemple 3 – Demande au serveur `valbl8` de se connecter à l'hôte de serveur `valbl7`. Notez que les options de connexion qui sont demandées par l'utilisateur sont ignorées pour la communication entre les hôtes compatibles avec la sécurisation. Les connexions se font par une connexion d'hôte local pour le processus de proxy sécurisé. Le processus de proxy sécurisé sécurise ensuite la communication avec l'hôte distant. La connexion à l'hôte distant est effectuée via les ports PBX ou vnetd. Certains champs clés des certificats, utilisés pour sécuriser la connexion, sont inclus dans la sortie.

```
# bptestbpcd -host valbl7 -verbose -connect_options 1 1 2
1 1 2
127.0.0.1:48579 -> 127.0.0.1:38397 PROXY 10.0.91.128:62115 -> 10.0.91.127:155
127.0.0.1:44938 -> 127.0.0.1:59742 PROXY 10.0.91.128:39806 -> 10.0.91.127:155
LOCAL_CERT_ISSUER_NAME = /CN=broker/OU=root@valbl8.min.veritas.com/O=vx
LOCAL_CERT_SUBJECT_COMMON_NAME = 59a8584a-2f88-4a21-8d91-62ceebc40c29
PEER_CERT_ISSUER_NAME = /CN=broker/OU=root@valbl8.min.veritas.com/O=vx
PEER_CERT_SUBJECT_COMMON_NAME = 4f0f2f15-1cde-4acd-9c82-9bd212741970
```

```
PEER_NAME = 10.0.91.128
HOST_NAME = valbl7
CLIENT_NAME = valbl7
VERSION = 0x08100000
PLATFORM = solaris_x86_10_64
PATCH_VERSION = 8.1
SERVER_PATCH_VERSION = 8.1
MASTER_SERVER = valbl8
EMM_SERVER = valbl8
NB_MACHINE_TYPE = MEDIA_SERVER
```

bptestnetconn

`bptestnetconn` – tester et analyser les diverses configurations et connexions

Synopsis

bptestnetconn [-v] -h | -b | -l

bptestnetconn [-v] [-i | -frap] [-s | -H *nom_hôte*]

bptestnetconn [-v] [-c[*service_name*] [-o *time_value*] [-t *time_value*]] [-H *hostname* | -s] [-x]

bptestnetconn -6 [-u]

bptestnetconn [-v] [-w[*webappname*] [-O *port*] [-T *timeout*] [-e *retrycount*]] [-s | -H *hostname*]

Sur les systèmes UNIX, le chemin d'accès à cette commande est /usr/openv/netbackup/bin/.

Sur les systèmes Windows, le chemin de répertoire vers cette commande est *install_path*\NetBackup\bin\

DESCRIPTION

La commande `bptestnetconn` effectue plusieurs tâches qui vous aident à analyser les problèmes de DNS et de connectivité avec toutes les listes d'hôtes spécifiées, y compris la liste de serveurs dans la configuration NetBackup. Pour faciliter le dépannage des problèmes de connectivité entre les services utilisant des communications CORBA, la commande `bptestnetconn` peut créer des connexions CORBA et générer des rapports sur ces connexions pour les services cités. La commande peut également effectuer et signaler la réactivité du Service Web NetBackup. La commande affiche également la direction de connexion, que la communication ait été chiffrée par une connexion au processus de proxy sécurisé ou non.

Les journaux pour la commande `bptestnetconn` se trouvent dans `/usr/openv/netbackup/logs/bptestnetconn/*.log` pour UNIX et Linux et dans *install_path*\netbackup\logs\bptestnetconn*.log pour Windows.

OPTIONS

`-6 ou --afcheck`

Vérifie la configuration pour les conditions requises d'`IP_ADDRESS_FAMILY`.

`-a ou --all`

Signale toutes les fois. Cette option a le même effet que `-fr`. Cette option est l'option par défaut.

`-b or --confchecker`

Vérifie que `bp.conf` (UNIX) ou l'entrée de registre NetBackup (Windows) existe.

`-c ou --connect` *`service_name`*

Signale au service les heures `connectToObject`. Des exemples de service CORBA sont EMM/EMMServer, NBFSMCLIENT/FSM.ClientClusterMgr, nbrmms/DiskPollingService.DPS nbrmms/STSEventService et nbsvcmon/NBSvcMon (paramètre par défaut). Saisissez cette option sans les espaces entre `-c` et *service_name*.

`-e ou --retrycount` *`retry_count`*

Spécifie le nombre de nouvelles tentatives qui sont effectuées en cas de défaillance de connexion du service web. La valeur par défaut de ce paramètre est 5.

`-f ou --flkup`

Affiche le temps passé par l'hôte ou les hôtes spécifiés à rechercher les services DNS transférés.

`-h ou --help`

Affiche ce message d'aide.

`-H` *`nom_hôte`*

Spécifie un nom d'hôte unique du système, l'adresse IPv4, ou le nom d'un fichier contenant une liste de noms, un par ligne.

`-i ou --ipservers`

Liste les adresses IP de tous les serveurs dans la configuration de NetBackup.

`-l ou --listservers`

Liste tous les serveurs dans la configuration de NetBackup.

`-O ou --port` *`port_number`*

Spécifie le port de service web sur lequel la commande se connecte. Le port de service web par défaut est le port PBX, le numéro de port 1556.

`-o ou --objconntimeout` *`valeur_délai`*

Spécifie le délai en secondes des relances de niveau de NetBackup en cas d'erreurs CORBA.

`-p ou --prefnet`

Inclut comment PREFERRED_NETWORK affecte les connexions aux hôtes ou aux serveurs spécifiés dans la sortie.

`-r ou --rlkup`

Affiche le temps passé par l'hôte ou les hôtes spécifiés à rechercher les services DNS inversés.

`-s ou --servers`

Recherche tous les serveurs NetBackup dans la configuration.

`-T ou --wsconntimeout` *`time_value`*

Spécifie en secondes le délai d'expiration de connexion du service web. L'option `CLIENT_CONNECT_TIMEOUT` spécifiée dans la configuration NetBackup est utilisée par défaut.

`-t ou --orbconntimeout` *`valeur_délai`*

Spécifie le délai d'expiration TCP, le délai d'expiration du niveau de socket pour l'établissement de la connexion TCP/IP. Spécifiez `-t` plus grand que `-o` pour distinguer les erreurs de TCP/IP et de CORBA ; sinon, toutes les erreurs expirent après retries_timeout secondes (`-o`*valeur_délai*).

`-u ou --update`

Met à jour bp.conf (UNIX) ou Propriétés de l'hôte (Windows) basé sur l'action de l'opération `--afcheck`. Cette option est utilisée seulement comme élément de l'installation.

`-v ou --verbose`

Affiche le détail des informations Le rapport de recherche inversée affiche les serveurs de médias, le serveur EMM (EMMSERVER) ou le serveur local et l'un des serveurs est un serveur obligatoire (PREFERRED_NETWORK) ou correspond au nom du cluster (CLUSTERNAME).

`-w ou --web` *`webappname`*

Signale la réactivité du service web. Les noms pris en charge pour la valeur *webappname* sont la valeur par défaut `nbwmc/netbackup` et `nbwmc/security`. Saisissez cette option sans espaces entre `-w` et *`webappname`*.

`-x ou--skipproxyinfo`

Ignorez l'affichage des informations à propos de la connexion CORBA sécurisée via un proxy.

EXEMPLES

Exemple 1 - cet exemple liste tous les serveurs dans la configuration de NetBackup.

```
# bptestnetconn -l
                knothead.example.com
                          www.google.com
                r2d2.starwars.galaxy.com
                       whoknows.what.com
                                   zebra
                             lawndartsvm2
                             lawndartsvm1
```

Exemple 2 - cet exemple liste tous les paramètres initialisés à une valeur autre que par défaut.

```
# bptestnetconn -b
CLIENT_PORT_WINDOW (min)                = 2024           [0]
CLIENT_PORT_WINDOW (max)                = 4048           [0]
CLIENT_CONNECT_TIMEOUT                  = 30             [300]
SERVER_CONNECT_TIMEOUT                  = 10             [30]
DEFAULT_CONNECT_OPTIONS (daemon port)   = vnetd          [Automatic]
CONNECT_OPTIONS                         = [configured]
PREFERRED_NETWORK                       = knothead       [NULL]
FIREWALL_IN                             = [configured]
REVERSE_NAME_LOOKUP                     = PROHIBITED     [ALLOWED]
```

Exemple 3 - cet exemple donne les durées de toutes les recherches en avant de DNS pour tous les serveurs NetBackup de la configuration.

```
# bptestnetconn -f -s
----------------------------------------------------------------------
FL:                knothead.example.com -> 10.80.73.101     :      0 ms [local]
FL:                          www.google.com -> 74.125.19.106    :      0 ms
FL:                r2d2.starwars.galaxy.com -> 0.0.0.0          :      4 ms
FL:                       whoknows.what.com -> 209.139.193.224  :      0 ms [cluster/ri]
FL:                                   zebra -> 10.80.120.103    :      0 ms
FL:                            lawndartsvm2 -> 10.80.74.153     :      0 ms
FL:                            lawndartsvm1 -> 10.80.74.154     :      0 ms
----------------------------------------------------------------------
Slow (>5 sec) or/and failed forward lookups:
                        r2d2.starwars.galaxy.com :      0 sec [FAILED]
----------------------------------------------------------------------
Total elapsed time: 0 sec
```

Exemple 4 - cet exemple donne les durées de toutes les recherches de DNS inversées pour tous les serveurs NetBackup de la configuration.

```
# bptestnetconn -r -s
----------------------------------------------------------------
RL:     10.80.73.101 -> knothead.example.com                :      0 ms
RL:    74.125.19.106 -> nuq04s01-in-f106.1e100.net               :    156 ms MISMATCH
RL:    **LKUP FAIL** -> r2d2.starwars.galaxy.com                 :      0 ms
RL:  209.139.193.224 -> **LKUP FAIL**                            :    739 ms
RL:    10.80.120.103 -> zebra.example.com                  :      0 ms
RL:     10.80.74.153 -> lawndartsvm2.example.com           :      0 ms
RL:     10.80.74.154 -> lawndartsvm1.example.com           :      0 ms
----------------------------------------------------------------
Slow (>5 sec) or/and failed/mismatched reverse lookups:
                 www.google.com :      0 sec [MISMATCH] -> nuq04s01-in-f106.1e100.net
       r2d2.starwars.galaxy.com :      0 sec [FAILED]
              whoknows.what.com :      0 sec [FAILED]
----------------------------------------------------------------
Total elapsed time: 1 sec
```

Exemple 5 - cet exemple donne les durées de toutes les recherches de DNS inversées pour tous les serveurs NetBackup de la configuration.

```
# bptestnetconn -s -c -t 10 -o 5
----------------------------------------------------------------------
CN:                      knothead.example.com :  49 ms  [SUCCESS]
CN:                                www.google.com :   4 sec [TRANSIENT]
CN:                      r2d2.starwars.galaxy.com :   4 sec [TRANSIENT]
CN:                             whoknows.what.com :   4 sec [TRANSIENT]
CN:                                         zebra :   4 sec [TRANSIENT]
CN:                                  lawndartsvm2 :   4 sec [NO_PERMISSION]
CN:                                  lawndartsvm1 :  20 sec [TRANSIENT]
---------------------------------------------------------------------
Total elapsed time: 40 sec
```

Exemple 6 – Rapport sur la réactivité de NetBackup Web Service pour tous les serveurs NetBackup de la configuration.

```
# bptestnetconn -s -w -T 30 -e 2
 nbwmc/netbackup web service test for host: server.domain.com :          450 ms [SUCCESS]
 nbwmc/netbackup web service test for host: sample.server2.domain2.com : 800 ms [FAIL]
 nbwmc/netbackup web service test for host:             testvm2 :        550 ms [SUCCESS]
```

Exemple 7 – Rapport sur la réactivité de NetBackup Web Service pour la `webapp` de sécurité sur le serveur maître NetBackup spécifié.

```
# bptestnetconn -wnbwmc/security -T 30 -H server.domain.com
 nbwmc/security web service test for host: server.domain.com :    450 ms [SUCCESS]
```

Exemple 8 - Rapport sur la connexion CORBA sécurisée via un proxy en connectant le service `nbsl` à `example.server.domain.com`

```
# bptestnetconn.exe -cnbsl/HSFactory -H example.server.domain.com -v
adding hostname = example.server.domain.com
------------------------------------------------------------------------
Connecting to 'nbsl/HSFactory'
CN: example.server.domain.com :     91 ms  [SUCCESS] PBX: No VNETD: No
127.0.0.1:4667 -> 127.0.0.1:4668 PROXY 10.210.77.101:4662 -> 10.210.77.101:1556
Certificate Information:
local_cert_info: {
   "certificate_subject_common_name": "08a1395f-81fe-40c6-af59-2631988ca076",
   "certificate_issuer_name": "/CN=broker/OU=root@example.server.domain.com/O=vx"
}
peer_cert_info: {
   "certificate_subject_name": "/CN=08a1395f-81fe-40c6-af59-2631988ca076/OU=NBU_HOSTS/O=vx",
   "certificate_subject_common_name": "08a1395f-81fe-40c6-af59-2631988ca076",
   "certificate_issuer_name": "/CN=broker/OU=root@example.server.domain.com/O=vx",
   "certificate_issuer_org_unit_name": "root@example.server.domain.com",
   "master_server": "example.server.domain.com",
   "peer_hostname": "example.server.domain.com"
}
------------------------------------------------------------------------
Total elapsed time: 1 sec
```

Exemple 9 - Ignorer les informations de connexion CORBA sécurisées via un proxy pour l'hôte `example.server.domain.com`

```
# bptestnetconn -cnbsl/HSFactory -t 10 -o 5 -H example.server.domain.com -x
adding hostname = example.server.domain.com
------------------------------------------------------------------------
Connecting to 'nbsl/HSFactory'
CN: example.server.domain.com :    126 ms  [SUCCESS] PBX: No VNETD: No
------------------------------------------------------------------------
Total elapsed time: 1 sec
```

bptpcinfo

`bptpcinfo` – détecter les périphériques SAN et créer le fichier `3pc.conf`

Synopsis

bptpcinfo [-a] [-c] [-h] [-u] [-r] [-v] [-d *disk_device_directory*] [-t *tape_device_directory*] [-p *physical_device*] [-o *output_file_name*] [-o -]

Le chemin d'accès à cette commande est /usr/openv/netbackup/bin/

DESCRIPTION

Cette commande fonctionne seulement sur les systèmes UNIX.

La commande `bptpcinfo` découvre l'ensemble des périphériques de disque et de bande sur connexions Fibre Channel et SCSI. Elle fournit des informations à propos de chaque périphérique (une ligne par périphérique). Par défaut, cette commande enregistre les informations sur le fichier suivant :

```
/usr/openv/volmgr/database/3pc.conf
```

Remarque : Pour la sauvegarde hors hôte (méthodes de sauvegarde de périphériques de copie tiers ou de serveur de médias NetBackup), un fichier `3pc.conf` doit exister dans le répertoire `/usr/openv/volmgr/database`.

Au démarrage d'une sauvegarde, à l'aide de la méthode la méthode de périphérique de copie tierce ou du serveur de médias NetBackup, NetBackup exécute automatiquement cette commande afin de créer le fichier `3pc.conf`, s'il n'existe pas déjà. Ce fichier est terminé et vous n'avez pas besoin de réexécuter cette commande si l'une de ces conditions est vraie :

- La sauvegarde utilise la méthode de sauvegarde de serveur de médias NetBackup.
- Vous utilisez la méthode de sauvegarde de périphériques de copie tiers et tous les périphériques requis (par exemple, des disques, des bandes et des périphériques de copie tiers) prennent en charge les descripteurs d'identification.

Si l'un des périphériques ne prend pas en charge les descripteurs d'identification, exécutez la commande `bptpcinfo` manuellement afin de créer le fichier `3pc.conf`.

Modifiez ensuite le fichier comme expliqué dans le chapitre de configuration de SAN du *Guide de l'administrateur de Snapshot Client de NetBackup*.

OPTIONS

`-a`

Détecte tous les périphériques de disque et de bande en Fibre Channel et SCSI. Il ajoute des entrées dans le fichier `3pc.conf` (ou le fichier de sortie alternatif qui est spécifié avec l'option `-o`). L'option `-a` liste tous les périphériques compris dans `/dev/rdsk` et `/dev/rmt`.

`-c`

Recherche des erreurs de syntaxe dans un fichier `3pc.conf` existant (dans `/usr/openv/volmgr/database`). Si le fichier `3pc.conf` n'existe pas, un message indique que le fichier ne peut pas être ouvert. Dans ce cas, utilisez d'autres options de commande pour créer le fichier. Notez que si -c est spécifié, toutes les options sont ignorées.

L'option -c recherche des erreurs de syntaxe comme celles qui suivent : les espaces manquants entre les entrées, les mots-clés manquants (tels qu'un nom mondial sans "w=") ou un nom mondial qui ne comporte pas 16 chiffres. De telles erreurs peuvent faire échouer la sauvegarde.

`-h`

Affiche la déclaration d'utilisation de `bptpcinfo`.

`-u`

Détecte tous les périphériques de disque et de bande sur les connexions Fibre Channel et SCSI. Ajoute également des entrées dans le fichier `3pc.conf` (ou le fichier de sortie alternatif qui est spécifié avec l'option -o) pour tous les nouveaux périphériques qui sont trouvés. Si le fichier `3pc.conf` n'existe pas, l'option -u échoue (utilisez -a à la place).

Remarque : Pour supprimer les entrées périmées, utilisez - r au lieu de - u. (Les options - u et - r ne peuvent pas être utilisées ensemble.)

`-r`

Supprime toutes les entrées périmées dans le fichier `3pc.conf` (ou le fichier de sortie alternatif qui est spécifié avec l'option -o). Une entrée périmée est une entrée qui ne correspond plus à aucun périphérique sur les connexions Fibre Channel ou SCSI.

Remarque : L'option -r n'ajoute pas d'entrées au fichier `3pc.conf` pour les périphériques nouveaux ou reconfigurés. Pour ajouter des entrées, utilisez l'option -u. (Les options -u et -r ne peuvent pas être utilisées ensemble.)

`-v`

Spécifie le mode détaillé, qui demande à `bptpcinfo` de lister les informations sur la progression de la découverte. Les informations sont affichées à l'écran, et non sur le fichier `3pc.conf`.

Vous pouvez sélectionner l'option `-v` pour suivre les problèmes de découverte de périphériques.

`-d` *`répertoire_périphériques_disque`*

Découvre tous les disques dans le répertoire spécifié (généralement `/dev/rdsk` sur Solaris ou Hewlett Packard Enterprise et `/dev` sur AIX) et crée des entrées dans le fichier `3pc.conf`. Dans le cas contraire, il crée des entrées dans l'autre fichier de sortie spécifié à l'aide de l'option `-o` en remplaçant toutes les entrées en cours.

Pour éviter d'écraser le fichier `3pc.conf`, utilisez l'option -d avec l'option -u. Lorsque -d et -u sont combinées, les nouvelles entrées de disque sont ajoutées aux entrées existantes.

`-t` *`répertoire_périphériques_bande`*

Découvre tous les lecteurs de bande dans le répertoire spécifié (généralement `/dev/rmt` sur Solaris ou HP et `/dev` sur AIX) et crée des entrées dans le fichier `3pc.conf`. Dans le cas contraire, il crée des entrées dans l'autre fichier de sortie spécifié à l'aide de l'option `-o` en remplaçant toutes les entrées en cours.

Pour éviter d'écraser le fichier `3pc.conf`, utilisez l'option -t avec l'option -u. Lorsque -t et -u sont combinées, les nouvelles entrées de bande sont ajoutées aux entrées existantes.

`-p` *`périphérique_physique`*

Crée une entrée pour un périphérique physique dans le fichier `3pc.conf`, si le périphérique spécifié est découvert. Dans le cas contraire, il crée des entrées dans l'autre fichier de sortie spécifié à l'aide de l'option `-o` en remplaçant toutes les entrées en cours.

Pour éviter d'écraser le fichier `3pc.conf`, utilisez l'option -p avec l'option -u. Quand -p et -u sont combinées, la nouvelle entrée est ajoutée aux entrées existantes.

`-o nom_fichier_sortie`

-o spécifie un chemin d'accès (généralement temporaire) alternatif pour la sortie de commande de `bptpcinfo`. Si cette option n'est pas spécifiée, le paramètre par défaut est `/usr/openv/volmgr/database/3pc.conf`.

`-o -`

Envoie la sortie à l'écran. Notez l'espace avant le deuxième trait d'union.

EXEMPLES

Exemple 1 - Découverte de tous les périphériques source et cible sur le SAN et création du fichier `3pc.conf` requis dans `/usr/openv/volmgr/database`.

```
# bptpcinfo -a
```

Exemple 2 - Découverte de tous les périphériques source et cible sur le SAN et affichage de la sortie à l'écran.

```
# bptpcinfo -a -o -
```

Exemple de sortie :

```
devid [p=devpath]  [s=sn] [n=npid] [l=lun] [w=wwpn] [i=iddesc]
1     p=/dev/rdsk/c1t11d3s2   s=SEAGATE:ST19171N:LAE82305 l=3
2     p=/dev/rdsk/c1t13d4s2   s=SEAGATE:ST19101W:NH022724 l=4
3     p=/dev/rdsk/c1t20d0s2   s=HITACHI:OPEN-9:60159003900 l=0
4     p=/dev/rdsk/c1t20d1s2   s=HITACHI:OPEN-9:60159000000 l=1
5     p=/dev/rdsk/c1t20d2s2   s=HITACHI:OPEN-9:60159000100 l=2
6     p=/dev/rdsk/c1t20d3s2   s=HITACHI:OPEN-9-CM:60159001C00 l=3
7     p=/dev/rdsk/c1t20d4s2   s=HITACHI:OPEN-9:60159002B00 l=4
8     p=/dev/rdsk/c1t20d5s2   s=HITACHI:OPEN-9:60159002C00 l=5
```

Exemple 3 - Découverte des périphériques dans le répertoire `/dev/rmt` (`/dev sur` AIX) et affichage de la sortie à l'écran :

Sur Solaris ou Hewlett Packard Enterprise :

```
# bptpcinfo -t /dev/rmt -o -
```

Exemple de sortie :

```
devid [p=devpath]     [s=sn]  [n=npid]      [l=lun] [w=wwpn] [i=iddesc]
0     p=/dev/rmt/0cbn  s=QUANTUM:DLT8000:CX949P0164  l=1 i=10200E09E6000000868
1     p=/dev/rmt/1cbn  s=QUANTUM:DLT8000:CX949P1208  l=2 i=10200E09E6000001381
2     p=/dev/rmt/4cbn  s=QUANTUM:DLT8000:CX940P2790  l=2 i=1031000005013E000D3
3     p=/dev/rmt/7cbn  s=QUANTUM:DLT7000:TNA48S0267  l=1
```

```
4     p=/dev/rmt/19cbn s=QUANTUM:DLT8000:PKB02P0989  l=1 i=10200E09E6000030C36
5     p=/dev/rmt/20cbn s=QUANTUM:DLT8000:PKB02P0841  l=2 i=10200E09E6000030DC5
```

Sur AIX :

```
# bptpcinfo -t /dev -o -
```

Exemple de sortie :

```
devid [p=devpath]     [s=sn]  [n=npid]      [l=lun] [w=wwpn] [i=iddesc]
0 p=/dev/rmt0.1 s=STK:L20:LLC02203684           l=1
1 p=/dev/rmt5.1 s=QUANTUM:DLT8000:CXA49P1113    l=1  i=10200E09E6000034A57
2 p=/dev/rmt6.1 s=QUANTUM:DLT8000:PXB13P4180    l=2  i=10200E09E600004B70B
3 p=/dev/rmt7.1 s=STK:9840:331002059900         l=4  i=103500104F0004817E5
4 p=/dev/rmt9.1 s=QUANTUM:DLT8000:PXB33P0850    l=9  i=1036005013000B0526942333350
5 p=/dev/rmt10.1 s=QUANTUM:DLT8000:CX949P1208   l=10 i=1036005013000B0526939343950
```

Exemple 4 - Création d'un fichier `3pc.conf` qui décrit tous les périphériques présents sur le SAN et envoi de la sortie dans un fichier alternatif :

```
# bptpcinfo -a -o /usr/openv/volmgr/database/3pc_alt1.conf
```

REMARQUES

Vérifiez les points suivants lorsque vous utilisez la commande `bptpcinfo` :

- Exécutez la commande `bptpcinfo` lorsqu'aucune sauvegarde n'est en cours. Si une opération de sauvegarde utilise ou réserve un périphérique, `bptpcinfo` ne sera peut-être pas en mesure d'obtenir les informations s'y rapportant. Un tel périphérique ne sera pas mentionné dans la sortie.
- Si vous ne voulez pas écraser le fichier `3pc.conf` existant, incluez l'option -o et spécifiez l'emplacement voulu.
- Si vous disposez d'un hôte qui exécute le contrôle Veritas SANPoint, procédez comme suit : utilisez la commande `bpSALinfo` afin d'ajouter les valeurs de nom mondial et de LUN propres à chaque périphérique dans le fichier `3pc.conf`. Si vous ne disposez pas du contrôle SANPoint, vous devez modifier les nouvelles entrées dans le fichier `3pc.conf`. Pour apporter des modifications, ajoutez manuellement le nom mondial WWPN) et les LUN de chaque périphérique. Pour en savoir plus sur la configuration SAN, consultez le *Guide de l'administrateur NetBackup Snapshot Client*.

FICHIERS

```
/usr/openv/volmgr/database/3pc.conf
```

bpup

`bpup` – démarre les services NetBackup sur les systèmes de Windows

Synopsis

install_path\NetBackup\bin\ **bpup** [-S|v] [-f] [-a] [-c] [-d] [-m] [-n] [-s]

DESCRIPTION

Cette commande fonctionne seulement sur les systèmes Windows.

La commande `bpup` est utilisée de démarrer les services NetBackup comprenant les bases de données, Media Manager et les clients de NetBackup.

OPTIONS

`-S` Vous permet de sélectionner le mode silencieux . Avec cette option, aucune liste n'est générée et aucune confirmation n'est demandée.

`-v` Sélectionne le mode détaillé et génère une liste détaillée.

`-f` Oblige le démarrage des services de NetBackup sans inviter l'utilisateur à donner une confirmation.

`-c` Démarre le client.

`-d` Démarre la base de données NetBackup.

`-m` Démarre le Media Manager.

`-n` Démarre les services NetBackup.

`-s` Démarre le serveur et pas le client (NetBackup Media Manager).

VOIR AUSSI

Se reporter à bpdown à la page 131.

bpverify

`bpverify` – vérifie les sauvegardes que NetBackup crée

Synopsis

bpverify [-l] [-p] [-pb] [-v] [-local] [-client *nom*] [-st *type_planification*] [-sl *étiquette_planification*] [-L *fichier_sortie* [-en]] [-policy *nom*] [-s *date*] [-e *date*] [-M *serveur_maître*] [-Bidfile *nom_fichier*] [-pt *type_politique*] [-hoursago *heures*] [[-cn *nombre_copies*] | [-primary]] [-backupid *id_sauvegarde*] [[-id *id_média* or *path*] | [-stype *type_serveur*] [-dp *nom_pool_disques* [-dv *volume_disque*]]] [-priority *nombre*]

Sur les systèmes UNIX, le chemin d'accès à cette commande est /usr/openv/netbackup/bin/admincmd/

Sur les systèmes Windows, le chemin d'accès à cette commande est *chemin_d'accès*\NetBackup\bin\admincmd\

DESCRIPTION

`bpverify` vérifie le contenu d'une ou plusieurs sauvegardes en lisant le volume de sauvegarde et en comparant son contenu au catalogue NetBackup. Cette opération ne compare pas les données sur le volume au contenu du disque client. Cependant, elle lit chaque bloc dans l'image, qui vérifie que le volume est accessible en lecture. NetBackup vérifie seulement une sauvegarde à la fois et tente de réduire le temps de montage des supports et de positionnement.

Si `-Bidfile` ou `-backupid` est spécifié, `bpverify` utilise cette option comme critère unique pour sélectionner l'ensemble de sauvegardes qu'il vérifie. Si la ligne de commande ne contient pas `-Bidfile` ou `-backupid`, alors `bpverify` sélectionne les sauvegardes qui correspondent à toutes les options. Par exemple, si la ligne de commande ressemble à ce qui suit :

```
bpverify -pt Standard -hoursago 10
```

alors `bpverify` vérifie l'ensemble de sauvegardes avec le type de politique `Standard` qui ont été exécutées pendant les 10 dernières heures.

Si `-p` ou `-pb` est spécifié, `bpverify` visionne préalablement l'ensemble de sauvegardes correspondant aux critères de sélection. Elle affiche les ID de sauvegarde, mais n'exécute pas la vérification.

`bpverify` envoie ses messages d'erreur à `stderr`. Elle envoie un journal de son activité pour le jour actuel au fichier journal d'administration de NetBackup dans le répertoire suivant :

Systèmes UNIX :

```
/usr/openv/netbackup/logs/admin
```

Systèmes Windows :

```
install_path\NetBackup\Logs\admin
```

Tout utilisateur disposant des autorisations nécessaires peut exécuter cette commande.

Pour plus d'informations sur l'autorisation NetBackup, consultez le *Guide de sécurité et de chiffrement NetBackup*.

OPTIONS

`-backupid` *`id_sauvegarde`*

Spécifie l'ID de sauvegarde d'une unique sauvegarde à vérifier. Cette option a la priorité sur tous les autres critères de sélection excepté `-Bidfile`. Le paramètre par défaut est n'importe quelle sauvegarde.

`-Bidfile` *`nom_fichier`*

Spécifie un fichier qui contient une liste d'ID de sauvegarde à vérifier. Ce fichier est supprimé pendant l'activation de l'interface de ligne de commande (CLI). Ce fichier est supprimé parce que les interfaces graphiques NetBackup utilisent généralement ce paramètre. Les interfaces graphiques utilisateur laissent l'interface de la ligne de commande supprimer le fichier temporaire utilisé pour l'option `-Bidfile` lorsque l'opération est terminée. Les utilisateurs faisant directement appel à l'interface de la ligne de commande peuvent également utiliser cette option. Toutefois, cette dernière supprime le fichier.

Le fichier contient un ID de sauvegarde par la ligne. Si cette option est spécifiée, les autres critères de sélection sont ignorés. Le paramètre par défaut est aucun fichier des ID de sauvegarde, qui signifie que n'importe quelle sauvegarde peut être vérifiée.

`-client` *`nom`*

Spécifie le nom du client qui a produit la sauvegarde initiale. Le paramètre par défaut est n'importe quel client.

`-cn` *`nombre_copies`*`|-primary`

Détermine le nombre de copies de l'ID de sauvegarde à vérifier. Les valeurs valides sont 1 jusqu'au paramètre que `bpconfig -max_copies` indique, jusqu'à 10. Le paramètre par défaut est 1.

`-primary` indique que la copie principale devrait être vérifiée plutôt que la copie.

`-dp` *`nom_pool_disques`* `[-dv` *`volume_disque`*`]`

Spécifie le nom du pool de disques correspondant à la zone de stockage des données de cette unité de stockage. Sur option, `bpverify` vérifie les images qui résident sur le volume de disque spécifié uniquement. Cette option doit être utilisée avec l'option *-stype*. Vous devez utiliser un pool de disques existant.

`-hoursago` *`heures`*

Spécifie le nombre d'heures avant l'heure de recherche des sauvegardes. Ce nombre est équivalent à la spécification d'une heure de début (`-s`) du temps actuel sans les heures. N'utilisez pas cette option et l'option `-s` en même temps.

La valeur *hours* est un entier non négatif. Le paramètre de démarrage par défaut est Il y a 24 heures.

`-id` *`id_média`* `|` *`chemin`*

Recherchez le catalogue d'imageq pour que les sauvegardes vérifient qu'elles sont sur cet ID de média ou nom d'accès. Si une sauvegarde a quelques fragments sur un cet ID de média et un ID de média différent, ce qui suit se produit : NetBackup vérifie une image de fractionnement tant que la sauvegarde commence sur les médias de l'ID du média qui est fourni.

Pour les images qui sont enregistrées sur le disque plutôt que le média amovible, spécifiez un nom d'accès absolu au lieu de *media_id*. Le paramètre par défaut est n'importe quel ID de média ou nom d'accès. BasicDisk utilise cette option.

`-L` *`fichier_sortie`* `[-en]`

Spécifie le nom du fichier dans lequel les informations de progression sont enregistrées. Le paramètre par défaut est de ne pas utiliser un fichier de progression, dans ce cas les informations de progression sont enregistrées sur `stderr`. Pour plus d'informations, consultez la section consacrée aux FORMATS D'AFFICHAGE plus loin dans cette description de commandes.

Exemple de chemin pour les systèmes UNIX
`/usr/openv/netbackup/logs/user_ops`

Exemple de chemin pour les systèmes Windows, `c:\Program Files\Veritas\NetBackup\logs\user_ops`

Ajoutez l'option `-en` pour générer une entrée en anglais dans le journal. Le nom du journal contient la chaîne `_en`. Cette option sert à l'equipe d'assistance support en environnement distribué où des journaux en plusieurs langues peuvent être crées sur les divers sites.

Seuls les chemins d'accès par défaut sont autorisés pour cette option et Veritas recommande d'utiliser les chemins d'accès par défaut. Si vous ne pouvez pas utiliser le chemin d'accès par défaut de NetBackup dans votre configuration, vous devez ajouter des chemins d'accès personnalisés à la configuration de NetBackup.

Pour plus d'informations sur l'ajout d'un chemin d'accès personnalisé, consultez la section "Option BPCD_WHITELIST_PATH pour les serveurs et clients NetBackup" du *Guide de l'administrateur NetBackup, volume I*.

`-l`

Spécifie que le type de liste est long, ce qui fait `bpverify` enregistrer des informations supplémentaires dans le journal de progression. Le type de liste est court. Pour plus d'informations, consultez la section consacrée aux FORMATS D'AFFICHAGE plus loin dans cette description de commandes.

`-local`

Si vous lancez `bpverify` d'un hôte autre que le serveur maître et n'utilisez pas `-local` (paramètre par défaut), ce qui suit se produit : `bpverify` démarre une copie distante de la commande sur le serveur maître.

La copie distante permet d'arrêter la commande à partir du moniteur d'activité.

Utilisez `-local` pour empêcher la création d'une copie distante sur le serveur maître et pour exécuter `bpverify` seulement de l'hôte où il a été lancé.

Si l'option `-local` est utilisée, `bpverify` ne peut pas être annulé à partir du moniteur d'activité.

`-M` *`serveur_maître`*

Spécifie le serveur maître qui fournit les données d'image de `bpverify`. Les serveurs maîtres doivent autoriser l'accès par le système ayant émis la commande `bpverify`. Le serveur maître du système sur lequel la commande `bpverify` est entrée représente la valeur par défaut.

Pour le serveur NetBackup :

Le paramètre par défaut est toujours le serveur maître où la commande est entrée.

Pour NetBackup Enterprise Server :

Si la commande est exécutée sur un serveur maître, ce serveur représente alors le serveur par défaut.

Si la commande est exécutée sur un serveur de médias qui n'est pas le serveur maître, le serveur maître de ce serveur de médias représente alors le serveur par défaut.

`-p`

Visionne la vérification, mais n'exécute pas préalablement la vérification. Pour plus d'informations, consultez la section consacrée aux FORMATS D'AFFICHAGE plus loin dans cette description de commandes.

`-pb`

Visionne la vérification, mais n'exécute pas préalablement la vérification. Cette option est semblable à `-p`, mais `-pb` n'affiche pas les informations à propos des différentes sauvegardes. Pour plus d'informations, consultez la section consacrée aux FORMATS D'AFFICHAGE plus loin dans cette description de commandes.

`-policy` *nom*

Recherchez les sauvegardes à vérifier dans la politique spécifiée. La valeur par défaut représente une politique quelconque.

`-priority` *nombre*

Spécifie une nouvelle priorité de travail remplaçant la priorité de travail par défaut.

`-pt` *type_politique*

Spécifie le type de politique pour sélectionner des sauvegardes à vérifier. La valeur par défaut représente un type de politique quelconque.

Les types valides de politique sont les suivants :

```
BigData
DataStore
DataTools-SQL-BackTrack
DB2
Enterprise-Vault
FlashBackup
Hyper-V
Informix-On-BAR
Lotus-Notes
MS-Exchange-Server
MS-SharePoint
MS-SQL-Server
MS-Windows
NBU-Catalog
NDMP
Oracle
```

```
PureDisk-Export
SAP
Split-Mirror
Standard
Sybase
Vault
VMware
```

`-s` *`date`*, `-e` *`date`*

Spécifie le départ de la plage des dates et des périodes qui incluent toutes les sauvegardes à vérifier. L'option `-e` spécifie la fin de la plage.

Le format requis des valeurs de date et d'heure des commandes NetBackup dépend des paramètres régionaux. Le fichier `/user/openv/msg/.conf` (UNIX) et le fichier *`install_path`*`\VERITAS\msg\LC.CONF` (Windows) contiennent des informations telles que le format de date et d'heure pour tous les paramètres régionaux pris en charge. Les fichiers contiennent des instructions spécifiques concernant l'ajout et la modification de la liste des paramètres régionaux et des formats pris en charge.

Consultez la rubrique "A propos de la spécification des paramètres régionaux de l'installation NetBackup" du *Guide de l'administrateur NetBackup, volume II*.

La plage valide des dates va du 01/01/1970 0h00 : 00 au 01/19/2038 3h14 : 07. L'heure de début par défaut est Il y a 24 heures. Le paramètre de fin par défaut est la date et l'heure actuelles.

`-sl` *`étiquette_planification`*

Recherchez les sauvegardes pour vérifier que la planification spécifiée a été créée. La valeur par défaut représente toutes les planifications.

`-st` *`type_planification`*

Recherchez les sauvegardes pour vérifier que la planification spécifiée a été créée. La valeur par défaut représente un type de planification.

Les valeurs autorisées sont les suivantes :

`FULL` (sauvegarde complète)

`INCR` (sauvegarde différentielle incrémentielle)

`CINC` (sauvegarde cumulative incrémentielle)

`UBAK` (sauvegarde utilisateur)

`UARC` (archive utilisateur)

`NOT_ARCHIVE` (toutes les sauvegardes à l'exception de l'archive utilisateur)

`-stype` *`type_serveur`*

Spécifie une chaîne identifiant le type de serveur de stockage. La valeur *server_type* peut provenir d'une des sources suivantes :

- Stockage fourni par Veritas. Les valeurs possibles sont `AdvancedDisk` et `PureDisk`.
- Appliances disque tiers. Le fournisseur fournit la chaîne *server_type*.
- Stockage en cloud. Utilisez la commande `csconfig cldprovider -l` pour déterminer les valeurs `stype` possibles. Les valeurs `stype` de cloud reflètent le fournisseur du stockage en cloud. Les valeurs `stype` du stockage en cloud peuvent également intégrer un suffixe (par exemple, `amazon_crypt`). Les suffixes possibles sont :
  - `_Raw` : l'image de sauvegarde de NetBackup est envoyée au cloud, au format brut. Utilisez cette option si vous ne voulez pas compresser ou chiffrer de données avant de les envoyer au stockage en cloud.
  - `_rawc` : compresse les données avant leur écriture sur le stockage en cloud.
  - `_crypt` : permet de chiffrer les données à l'aide d'AES 256 bits avant leur écriture sur le stockage cloud. Vous devez avoir configuré KMS dans NetBackup pour pouvoir utiliser cette option.
  - `_cryptc` : compresse et chiffre les données avant leur enregistrement sur le stockage en cloud.

Le type de serveur de stockage est sensible à la casse.

`-v`

Sélectionne le mode détaillé. Quand `-v` est spécifié, les journaux de débogage et les journaux de progression incluent plus d'informations. La valeur par défaut n'est pas détaillée.

FORMATS D'AFFICHAGE

L'aperçu s'affiche :

`bpverify` exécute un aperçu en recherchant des sauvegardes et puis en les affichant de l'une des manières suivantes (`bpverify` ne vérifie pas les sauvegardes) :

- Les ID de sauvegarde de listes de `-p` qui répondent aux critères que les options de ligne de commande de `bpverify` définissent. Les informations de `-p` apparaissent par ordre de volume. Pour chaque volume qui contient une

sauvegarde sélectionnée, l'ID du média et le serveur apparaissent. Les ID de sauvegarde sélectionnés qui résident sur ce volume les suivent.

- L'affichage de `-pb` est une brève version de l'affichage de `-p`. Il liste l'ID du média et le serveur pour chaque volume qui contient les sauvegardes qui répondent aux critères de sélection.

La vérification s'affiche :

`bpverify` crée ces affichages pendant qu'il vérifie des images. Si `bpverify` ne contient aucune option pour définir le format de liste, le format d'affichage est court. Si la ligne de commande contient `-l`, le format d'affichage est long. Si la ligne de commande contient `-l` et `-L`, `bpverify` crée un fichier contenant le journal de progression.

La liste de vérification apparaît dans la commande de volume dans les formats suivants :

- Dans le long format, `bpverify` affiche les informations suivantes pour chaque ID de sauvegarde sélectionné :
  - Politique, planification, ID de sauvegarde, ID du média ou chemin d'accès et heure de création
  - Fichiers qui sont sauvegardés
  - Problèmes que `bpverify` détecte en vérifiant l'image
  - Que la vérification d'image est réussie ou non
- Dans le format court, `bpverify` ne liste pas les fichiers qui ont été sauvegardés.

EXEMPLES

Exemple 1 - Vérification des sauvegardes exécutées au cours des dernières 36 heures :

```
# bpverify -hoursago 36
      Verify started Thu Feb  3 11:30:29 2012
      INF - Verifying policy mkb_policy, schedule Full
  (plim_0949536546), path /tmp/mkbunit, created 02/02/12 18:09:06.
  INF - Verify of policy mkb_policy, schedule Full
  (plim_0949536546) was successful.
  INF - Status = successfully verified 1 of 1 images.
```

Exemple 2 - Comparaison des deux affichages d'aperçu, `-p` et `-pb` :

```
# bpverify -p -hoursago 2002
Media id = A00002  Server = plim
```

```
Bid = plim_0949616279  Kbytes = 32800  Filenum = 1   Fragment = 1
Bid = gava_0949681647  Kbytes = 12191  Filenum = 2   Fragment = 1
Bid = gava_0949683298  Kbytes = 161    Filenum = 3   Fragment = 1
Bid = gava_0949683671  Kbytes = 11417  Filenum = 4   Fragment = 1
Bid = gava_0949684009  Kbytes = 11611  Filenum = 5   Fragment = 1
Bid = gava_0949684276  Kbytes = 806    Filenum = 6   Fragment = 1
Bid = gava_0949688704  Kbytes = 9869   Filenum = 7   Fragment = 1
Bid = gava_0949688813  Kbytes = 9869   Filenum = 8   Fragment = 1
Bid = gava_0949949336  Kbytes = 10256  Filenum = 9   Fragment = 1
Bid = plim_0949949337  Kbytes = 6080   Filenum = 9   Fragment = 1
Bid = plim_0949949337  Kbytes = 4176   Filenum = 10  Fragment = 2
Bid = gava_0949949686  Kbytes = 10256  Filenum = 11  Fragment = 1
Bid = plim_0949949687  Kbytes = 5440   Filenum = 11  Fragment = 1
Bid = plim_0949949687  Kbytes = 4816   Filenum = 12  Fragment = 2

Media id = 400032  Server = plim
Bid = toaster2_0950199621 Kbytes = 298180 Filenum = 1 Fragment = 1
Bid = toaster2_0950199901 Kbytes = 298180 Filenum = 3 Fragment = 1

# bpverify -pb -hoursago 200
Media id = A00002  Server = plim
Media id = 400032  Server = plim
```

VALEURS DE RETOUR

Un état de sortie de zéro (0) signifie que la commande s'est exécutée. N'importe quel état de sortie autre que zéro (0) signifie qu'une erreur s'est produite.

Si la fonction du journal d'administration est activée, l'état de sortie est inscrit au journal d'administration quotidien par `bpverify` sous le répertoire de journaux :

Systèmes UNIX :

```
/usr/openv/netbackup/logs/admin
```

Systèmes Windows :

install_path\NetBackup\logs\admin

Le format est le suivant :

bpverify: EXIT status = *exit status*

En cas d'erreur, un diagnostic s'affiche avant ce message.

FICHIERS

Systèmes UNIX :

```
/usr/openv/netbackup/logs/admin/*
/usr/openv/netbackup/db/error/*
/usr/openv/netbackup/db/images/*
```

Systèmes Windows :

install_path\NetBackup\logs\admin*
install_path\NetBackup\db\error*
install_path\NetBackup\db\images*

cat_convert

`cat_convert` – exécute l'utilitaire de conversion de format de catalogue NetBackup

Synopsis

cat_convert -a2b [-o] [-s] [-v] *répertoire_fichier_source* [*répertoire_fichier_cible*]

cat_convert -dump [-short] [-noheader] [-nopath] [-nodata] [-srec *num*] [-erec *num*] [-sep *char*] *fichier_source*

cat_convert -check *fichier_source*

cat_convert -decompress *fichier_compressérépertoire_fichier_cible*

Sur les systèmes UNIX, le chemin d'accès à cette commande est /usr/openv/netbackup/bin/.

Sur les systèmes Windows, le chemin de répertoire vers cette commande est *install_path*\NetBackup\bin\

DESCRIPTION

`cat_convert` convertit les fichiers de catalogue `.f` NetBackup du format ASCII version 3.4, 4.0v ou 4.5 au format binaire version 4.5 ou ultérieure. Il détecte automatiquement le format de fichier catalogue source et le convertit en l'autre format.

L'option `-dump` permet à des utilisateurs d'afficher le contenu des fichiers images binaires de catalogue `.f` (point-f). Elle fait écho au contenu du fichier `.f` à stdout dans un format accessible en lecture. Elle contient également des options d'aide pour limiter la sortie à certains enregistrements dans le fichier ou à un ensemble de colonnes de sortie uniquement.

L'option `-check` permet de vérifier la cohérence sur les fichiers `.f` binaires spécifiés.

L'option `-decompress` vous permet de décompresser les fichiers `.f` binaires spécifiés qui ont été compressés au format `.Zl`. Elle prend également en charge la décompression au format `.Z` sur les plates-formes UNIX.

Si `cat_convert` détecte des incohérences, l'utilitaire génère jusqu'à quatre rapports parmi les suivants qui dépendent des types d'incohérences signalées :

- Rapport non valide d'inode
  Ce rapport liste les inodes non valides. Voici un exemple :

```
Type Problem Additional Information
Dir  No Data Path element name: SUNWmlib
Dir  No Name Filenum: 7
File No Data Path element name: vmd.uds
File No Data Path element name: bpcompatd.uds
File No Name Filenum: 8356
Dir  No Name Filenum: 8374
```

Les éléments ci-dessous passent en revue les informations contenues dans les colonnes de ce rapport :

- Type - s'affiche si l'élément est un fichier ou un répertoire.
- Problème - s'affiche si aucune données ou aucun nom n'est la cause de l'inode non valide.
- Informations supplémentaires - le nom d'élément de chemin d'accès qui est associé à l'inode, au champ `filenum` que le catalogue a reçu pour l'inode ou à un message d'erreur.

- Rapport de répertoire non valide
  Ce rapport liste les répertoires incohérents. Voici un exemple :

```
Index InodeIndex 1stChild 1stDir LastChild NextIndex NextDir Name
 2539      2230     5605F    -1      5605F   788763F     -1 JSP.cla
21281      2229    43380F    -1   1122108F   257809F  56110 fr.tmp
24157      3330    53103F    -1   2688747F       -1F     -1 UNKNOWN
36766      4406    98367F    -1     98367F       -1F     -1 Root
97393      5134   471040F    -1   3136322F       -1F     -1 udst.js

Total Directories: 150307
      Total Files: 1137006
```

Les éléments ci-dessous passent en revue les informations contenues dans les colonnes de ce rapport :

- Index : emplacement relatif du fichier tel que répertorié dans le catalogue.
- Index de nœud d'index : index d'un fichier temporaire contenant les informations du nœud d'index lors de la sauvegarde.
- 1er enfant - l'index sur le premier enfant (fichier ou répertoire) sous le répertoire énuméré. Cette valeur est -1 s'il n'y a aucun enfant. Le caractère F suit l'index si le premier enfant est un fichier ou le caractère D suit l'index si c'est un répertoire.
- 1er Dir - l'incrément sur le répertoire sous le répertoire énuméré. Cette valeur est -1 s'il n'y a aucun sous-répertoire.

- 1er enfant - l'incrément sur le premier enfant (fichier ou répertoire) sous le répertoire énuméré. Cette valeur est -1 s'il n'y a aucun enfant. Le caractère F suit l'incrément si le premier enfant est un fichier ou le caractère D suit l'incrément si c'est un répertoire.
- Index suivant - l'incrément sur l'enfant de mêmes parents suivant (fichier ou répertoire) du fichier énuméré. Cette valeur est -1 s'il n'y a aucun enfant de mêmes parents. Le caractère F suit l'incrément si le premier enfant est un fichier ou le caractère D suit l'incrément si c'est un répertoire.
- Dir suivant - l'incrément sur le répertoire suivant d'enfant de mêmes parents du répertoire énuméré. Cette valeur est -1 si aucun répertoire d'enfant de mêmes parents n'existe.
- Nom : nom abrégé du répertoire si disponible ou INCONNU si non disponible.

- Rapport de fichier non valide
  Ce rapport liste les fichiers incohérents. Le format du rapport est le suivant :

```
Index   Inode Index  Next Index   Name
2364          12180        2368F  Report.doc
39774         16642       39776D  UNKNOWN
```

  Les éléments ci-dessous passent en revue les informations contenues dans les colonnes de ce rapport :

  - Index : emplacement du fichier tel que répertorié dans le catalogue.
  - Index de nœud d'index : index d'un fichier temporaire contenant les informations du nœud d'index lors de la sauvegarde.
  - Index suivant - l'incrément sur l'enfant de mêmes parents suivant (fichier ou répertoire) du fichier énuméré. Cette valeur est -1 s'il n'y a aucun enfant de mêmes parents. Le caractère F suit l'incrément si le premier enfant est un fichier ou le caractère D suit l'incrément si c'est un répertoire.
  - Nom : nom abrégé du répertoire si disponible ou INCONNU si non disponible.

- Rapport de répertoire et fichier non valide
  Ce rapport liste les fichiers et répertoires incohérents. Le format du rapport est le suivant :

```
Index   Inode    Type          Name
2363    11134    Directory     /Documents/Directory 1
13679   10077    Directory     /Documents/Directory 2
Total Directories: 460724
      Total Files: 3426572
```

Les éléments ci-dessous passent en revue les informations contenues dans les colonnes de ce rapport :

- Index : emplacement du fichier tel que répertorié dans le catalogue.
- Inode - le nombre d'inode du fichier ou du répertoire qui est signalé au catalogue.
- Type - s'affiche si l'élément est un fichier ou un répertoire.
- Nom : nom abrégé du répertoire si disponible ou INCONNU si non disponible.

Puisque ce rapport traverse l'arborescence des répertoires, il peut ne pas lister tous les fichiers ou répertoires qui sont signalés dans les deux premiers rapports. Puisqu'il fournit le nom entièrement qualifié du fichier ou du répertoire, il peut être utile dans la résolution du problème. Il fournit également le nombre total de fichiers et de répertoires.

Ces rapports ne sont pas localisés.

Vous devez être connecté en tant qu'administrateur pour exécuter cette commande.

OPTIONS

`-a2b`

Convertit les fichiers de catalogue `.f` NetBackup au format ASCII 3.4, 4.0V et 4.5 en fichiers `.f` NetBackup au format binaire 4.5.

`-check` *`fichier_source`*

Vérifie la cohérence d'un fichier .f binaire. *source_file* doit correspondre au chemin d'accès entièrement qualifié. Les incohérences peuvent être dues à des sauvegardes défectueuses de type FlashBackup ou NDMP. Si cet utilitaire ne détecte aucune incohérence, il se termine silencieusement et renvoie un code de retour zéro. Si l'utilitaire détecte des incohérences, il renvoie le nombre d'incohérences et imprime jusqu'à trois rapports selon les types d'incohérences signalés.

`-decompress` *`fichier_compressé répertoire_fichier_cible`*

Décompresse le fichier .f binaire compressé spécifié. *fichier_compressé* doit correspondre au chemin d'accès complet. `-decompress` décompresse les fichiers de catalogue qui ont été compressés au format `.Z1`. Sous UNIX, elle prend également en charge la décompression au format `.Z`. *répertoire_cible* correspond au répertoire où le fichier est placé suite à l'opération de décompression.

`-dump`

Vous permet d'afficher le contenu des fichiers images de catalogue `.f`.

`-erec num`

Modifie la sortie à partir de l'option `-dump` de cat_convert. Interrompt l'affichage des enregistrements à partir de ce numéro d'enregistrement.

Remarque : Le numéro d'enregistrement n'est pas forcément identique au numéro de fichier indiqué dans la première colonne de la sortie.

`-nodata`

Elimine la colonne de données à partir de la sortie de l'option `-dump` de cat_convert. La colonne de données peut entraîner des sorties excessivement grandes.

`-noheader`

Modifie la sortie à partir de l'option `-dump` de cat_convert. Une option qui modifie la sortie à partir de l'option `-dump` de cat_convert. Elimine les en-têtes de colonnes.

`-nopath`

Modifie la sortie à partir de l'option `-dump` de cat_convert. Elimine la colonne de chemin d'accès. La colonne de chemin d'accès peut entraîner des sorties excessivement grandes.

`-o`

Remplacez le contenu de fichier de catalogue initial par le nouveau format converti. L'option -o ne peut pas être utilisée avec *répertoire_fichier_cible*.

`-s`

Affiche les informations de statistiques dans la fenêtre de la console.

`-sep char`

Une option qui modifie la sortie à partir de l'option `-dump` de cat_convert. Une option qui modifie la sortie à partir de l'option `-dump` de cat_convert. Utiliser des caractères *char* pour séparer les colonne au lieu des espaces (paramètres de séparation par défaut). Par exemple, vous pouvez utiliser cette commande pour générer une sortie séparée par des virgules.

`-short`

Une option qui modifie la sortie à partir de l'option `-dump` de cat_convert. Limite la sortie à un sous-ensemble des colonnes habituelles.

`-srec num`

Une option qui modifie la sortie à partir de l'option `-dump` de cat_convert. Une option qui modifie la sortie à partir de l'option `-dump` de cat_convert. Démarre l'affichage des enregistrements à partir de ce numéro d'enregistrement.

Remarque : Le numéro d'enregistrement n'est pas forcément identique au numéro de fichier indiqué dans la première colonne de la sortie.

répertoire_fichier_cible

`-v`

Affiche les informations de progression en cours.

Spécifiez l'une des options suivantes à convertir :

- Pour spécifier un fichier cible, la source doit être un fichier.
- Pour spécifier un répertoire, la source doit être un répertoire.
  Si la source est un répertoire, vous devez utiliser `-a2b`.
  Les fichiers que la conversion crée sont convertis au format spécifié et les noms de fichier sont utilisés dans le répertoire.

Si vous ne spécifiez pas le fichier ou le répertoire cible quand vous convertissez des fichiers source, les fichiers que le processus de conversion crée ont un suffixe ajouté. (`_bin.f` ou `_ascii.f`).

Si la taille du fichier de `catalogue .f` est supérieure à 4 Mo, le catalogue binaire laisse les fichiers de sortie à part. Il les met dans le répertoire `catstore`.

EXEMPLES

Exemple 1

```
# cat_convert -a2b abc.f
```

Si `abc.f` est dans le format ASCII, *target_file_path* est `abc_bin.f`.

Exemple 2

```
# cat_convert -a2b abc.f
```

Le contenu de `abc.f` est converti au format binaire.

Exemple 3

```
# cat_convert -dump -short abc.f
```

Le contenu de `abc.f` apparaît dans `stdout` dans un format accessible en lecture par l'utilisateur.

VOIR AUSSI

Se reporter à Utilitaire cat_export à la page 511.

Se reporter à Utilitaire cat_import à la page 514.

Utilitaire cat_export

`Utilitaire cat_export` – Exportation des métadonnées d'image de catalogue de la base de données NetBackup (NBDB) vers un ou plusieurs fichiers d'en-tête d'image ASCII plats.

Synopsis

cat_export -all | -client *name* | -backupid *backupid* | -mediahost *hostname* [-delete_source] [-replace_destination] [-export_dependents] [-export_no_dependents] [-staging [-source_master *name*]] [-base *directory_name*]

Sur les systèmes UNIX, le chemin d'accès à cette commande est /usr/openv/netbackup/bin/.

Sur les systèmes Windows, le chemin de répertoire vers cette commande est *install_path*\NetBackup\bin\

DESCRIPTION

L'utilitaire `cat_export` est utilisé dans les scénarios spécifiques pour exporter des métadonnées d'image de NBDB ou une copie intermédiaire de NBDB vers les fichiers d'en-tête plats d'image ASCII dans un répertoire cible. Il organise les données dans une hiérarchie de répertoire basée sur la hiérarchie utilisée dans la base de données NetBackup.

`cat_export` est normalement utilisé en même temps que la commande `cat_import` dans le cadre d'un scénario de reprise après incident ou pour replacer les informations de métadonnées d'image d'un référentiel à l'autre. Plus d'informations sont disponibles sur la reprise après incident de NetBackup.

Pour plus d'informations sur la reprise après incident, consultez le *Guide de dépannage NetBackup*.

Par défaut, `cat_export` exporte les métadonnées d'image qui sont spécifiées avec l'option `-backupid` ainsi que les métadonnées d'image qui dépendent des images de sauvegarde spécifiées.

Vous devez être connecté en tant qu'administrateur pour exécuter cette commande.

OPTIONS

`-all`

Exporte les données d'image de catalogue de tous les clients du serveur maître.

`-base` *`nom_répertoire`*

Définit le répertoire cible des métadonnées de catalogue par défaut `netbackup/db.export` sur le répertoire spécifié.

`-backupid` *`ID_sauvegarde`*

Exporte les données d'image de catalogue de l'ID de sauvegarde spécifié.

`-client` *`nom`*

Exporte les données d'image de catalogue du client spécifié.

`-delete_source`

Supprime les métadonnées d'image d'origine dans NBDB.

`-export_dependents`

Utilisée avec les options `-backupid` et `-client` pour exporter des métadonnées d'image VMware qui dépendent des images de sauvegarde spécifiées.

`-export_no_dependents`

Utilisée avec les options `-backupid`, `-client` et `-mediahost` pour exporter l'en-tête d'image spécifiée, mais pas les métadonnées d'image dépendantes.

`- mediahost` *`hostname`*

Exporte les données d'image de catalogue qui ont au moins un fragment sur l'hôte de médias spécifié. La valeur de *hostname* peut être un serveur de médias ou un client de snapshot.

`-replace_destination`

Oblige les nouveaux fichiers plats à écraser tous les fichiers plats existants dans le répertoire cible.

`-staging [source_master` *`nom`*`]`

Indique que la copie de NBDB dans le répertoire intermédiaire doit être utilisée comme source pour l'opération d'exportation au lieu de NBDB. Vous pouvez utiliser cette option pour les raisons suivantes :

- Pour exporter les métadonnées d'image sur le fichier plat hérité dans le répertoire `db.export` (par défaut).
- Pour exporter les métadonnées d'image, de sorte que vous puissiez l'importer dans une autre copie de NBDB à l'aide de la commande `cat_import`.

EXEMPLES

Exemple 1 : exportez toutes les métadonnées d'image pour `alfred` dans le répertoire `/catExport/images/alfred` :

```
# cat_export -base /catExport -client alfred
```

Exemple 2 - Exportez toutes les métadonnées d'image de NBDB vers le répertoire de `netbackup/db.export` :

```
# cat_export -all
```

Exemple 3 - Exportation uniquement des métadonnées d'image liées au client `hostname1` depuis la copie de NBDB qui se trouve dans le répertoire intermédiaire :

```
# cat_export -client hostname1 -staging
```

VOIR AUSSI

Se reporter à cat_convert à la page 504.

Se reporter à Utilitaire cat_import à la page 514.

Utilitaire cat_import

`Utilitaire cat_import` – migrez les métadonnées d'image de catalogue à partir des fichiers plats d'en-tête d'image ASCII dans la base de données de NetBackup (NBDB)

Synopsis

`cat_import` `-all | -client` *`name`* `| -backupid` *`backupid`* `[-delete_source] [-replace_destination] [-staging] [-base` *`directory_name`*`]`

`Sur les systèmes UNIX, le chemin d'accès à cette commande est /usr/openv/netbackup/bin/.`

`Sur les systèmes Windows, le chemin de répertoire vers cette commande est` *`install_path`*`\NetBackup\bin\`

DESCRIPTION

L'utilitaire `cat_import` migre des métadonnées d'image de catalogue à partir des fichiers plats d'en-tête d'image ASCII dans la base de données de NetBackup (NBDB) ou une copie intermédiaire de NBDB. Vous pouvez utiliser la ligne de commande `cat_import` pour déplacer toutes les métadonnées d'image ou un sous-ensemble de métadonnées basées sur l'ID client (`-client`) ou de sauvegarde (`-backupid`).

L'utilitaire `cat_import` peut également être utilisé avec la commande `cat_export` des manières suivantes : dans le cadre d'un scénario de reprise après incident ou pour replacer les informations de métadonnées d'image d'un référentiel à l'autre. Plus d'informations sont disponibles sur la reprise après incident de NetBackup.

Pour plus d'informations sur la reprise après incident, consultez le *Guide de dépannage NetBackup*.

Vous devez être connecté en tant qu'administrateur pour exécuter cette commande.

OPTIONS

`-all`

Importe les données d'image de catalogue de tous les clients du serveur maître.

`-base` *`nom_répertoire`*

Définit le répertoire source des métadonnées d'image depuis le répertoire par défaut `netbackup/db.export` vers le nom du répertoire spécifié.

`-backupid` *`ID_sauvegarde`*

Importe les données d'image de catalogue de l'ID de sauvegarde spécifié.

`-client` *`name`*

Importe les données d'image de catalogue du client spécifié.

`-delete_source`

Supprime les métadonnées d'image originale de l'emplacement source.

`-replace_destination`

Oblige l'utilitaire à écraser toutes les métadonnées préexistantes d'image dans l'emplacement cible.

`-staging`

Indique que la copie de NBDB dans le répertoire intermédiaire doit être utilisée en remplacement de la comme source pour l'opération d'importation. Utilisez cette opération combinée à la la commande `cat_export` pour insérer les métadonnées d'image dans une autre copie de NBDB.

EXEMPLES

Exemple 1 - Importation de toutes les métadonnées d'image à partir des fichiers plats d'en-tête d'image ASCII :

```
# cat_import -all
```

Exemple 2 - Importez uniquement les métadonnées d'image qui sont liées au client `hostname1` à partir des fichiers plats d'en-tête d'image ASCII associés :

```
# cat_import -client hostname1
```

VOIR AUSSI

Se reporter à cat_convert à la page 504.

Se reporter à Utilitaire cat_export à la page 511.

configurePorts

`configurePorts` – Configurez les ports Web pour l'application WSL (Web Services Layer) sur le serveur maître.

Synopsis

configurePorts -httpPort *http_port* | -httpsPort *port_https* | -shutdownPort*port_arrêt*

configurePorts -autofindports *valeur*

configurePorts -overrideCluster *valeur*

Sur les systèmes UNIX, le chemin d'accès au répertoire de cette commande est /usr/openv/netbackup/wmc/bin/install/configurePorts\

Sur les systèmes Windows, le chemin d'accès au répertoire de cette commande est *install_path*\NetBackup\wmc\bin\install\configurePorts\

DESCRIPTION

Le plug-in de NetBackup pour VMware vCenter inclut un assistant de récupération NetBackup pour restaurer des machines virtuelles. L'assistant de récupération NetBackup a besoin de la configuration appropriée des ports Web pour l'application WSL sur le serveur maître. Sans la configuration correcte de port, vous ne pouvez pas autoriser le plug-in à restaurer des machines virtuelles ayant été sauvegardés par ce serveur maître.

Si les ports Web (http, https et arrêt) ne sont pas correctement configurés sur le serveur maître, utilisez la commande `configurePorts` pour configurer les ports manuellement. La commande `configurePorts` configure un port à la fois.

Vous devez être connecté en tant qu'administrateur pour exécuter cette commande.

OPTIONS

-autofindports

Les valeurs valides sont true et false.

-httpPort *numéro_port_http*

Spécifie le numéro de port http.

-httpsPort *numéro_port_https*

Spécifie le numéro de port https.

`-overrideCluster` *`valeur`*

Remplace les ports qui sont utilisés sur tous les nœuds du cluster pour un serveur maître en cluster. Les valeurs valides sont true et false.

Cette option met à jour le fichier suivant sur le disque partagé :

Windows :

`install_path``\NetBackup\var\global\wsl\portfile`

UNIX ou Linux:

`/usr/openv/netbackup/var/global/wsl/portfile`

Le programme d'installation de NetBackup pour WSL utilise ce fichier pendant l'installation dans un mode en cluster.

`-shutdownPort` *`port_arrêt`*

Spécifie le numéro de port d'arrêt.

EXEMPLE

Configurez le port http sur le serveur maître à 8443.

```
# configurePorts -httpPort 8443
```

configureTPCerts

`configureTPCerts` – permet à l'utilisateur de configurer le certificat tiers du serveur Web NetBackup.

Synopsis

configureTPCerts -keystorefile *chemin_fichier_KeyStore*
-keystorepassfile *chemin_fichier_mot_de_passe_KeyStore*

Sur les systèmes UNIX, le chemin d'accès au répertoire de cette commande est /usr/openv/wmc/bin/install/

Sur les systèmes Windows, le chemin d'accès au répertoire de cette commande est *install_path*\NetBackup\wmc\bin\install\

DESCRIPTION

La commande `configureTPCerts` permet de configurer un certificat tiers pour accéder à l'interface utilisateur Web NetBackup. Une instance de serveur Web NetBackup utilise le magasin de clés Java comme référentiel pour les certificats de sécurité. Si cette commande n'est pas utilisée, l'interface utilisateur Web qui se connecte au port 443 par défaut utilise les certificats NetBackup émis.

Vous devez disposer des droits d'administrateur ou racine sur le serveur maître pour exécuter cette commande. Vous devez également arrêter le service de serveur Web NetBackup avant d'exécuter la commande.

Lorsque vous exécutez cette commande, NetBackup copie le chemin d'accès du fichier de keystore et le fichier de mot de passe de keystore dans les données de configuration.

Cette commande ne s'applique par à l'appliance NetBackup.

OPTIONS

`-keystorefile`

Chemin d'accès du fichier du magasin de clés Java contenant la chaîne de certificat tiers ainsi que la clé privée correspondante.

`-keystorepassfile`

Fichier contenant le mot de passe utilisé pour accéder au fichier du magasin de clés Java.

EXEMPLES

Exemple : configurez un certificat tiers avec un fichier keystore donné et un fichier de mot de passe keystore :

```
configureTPCerts -keystorefile /home/tpca_cert.jks -keystorepassfile
/home/jkskey
```

create_nbdb

`create_nbdb` – crée la base de données NBDB manuellement

Synopsis

create_nbdb [-drop *répertoire_données_actuel*] [-sz *petit* | *moyen* | *grand*] [-dba *nouveau_mot_de_passe*] [-data *répertoire_données*] [-index *répertoire_index*] [-tlog *répertoire_journal*] [-mlog *répertoire_miroir_journal*] [-scripts *répertoire_scripts_base_de_données*] [-out *répertoire_sortie_scripts_base_de_données*] [-db_server |-server *nom_serveur_base_de_données*] [-db_home *chemin_accès*] [-staging *répertoire_intermédiaire*] [-noemm] [-force]

create_nbdb -upgrade [-scripts *répertoire_scripts_base_de_données*] [-out *répertoire_sortie_scripts_base_de_données*] [-db_server |-server *nom_serveur_base_de_données*] [-db_home *chemin_accès*]

create_nbdb -drop_only [*répertoire_données_actuel*] [-db_server |-server *nom_serveur_base_de_données*] [-db_home *chemin_installation*] [-force]

create_nbdb -config_only [-dba *mot_de_passe*] [-force]

Sur les systèmes UNIX, le chemin d'accès à cette commande est /usr/openv/netbackup/bin/.

Sur les systèmes Windows, le chemin de répertoire vers cette commande est *install_path*\NetBackup\bin\

DESCRIPTION

Cette commande est utilisée pour créer la base de données NetBackup (NBDB) manuellement. Cette commande peut être utilisée pour supprimer la base de données NBDB existante et la recréer à l'aide des paramètres personnalisés utilisés lors de l'installation. Un utilisateur peut exécuter les actions suivantes :

- Modifier l'emplacement par défaut des données, de l'index et des fichiers des journaux de transactions.
- Modifier la taille des fichiers de base de données préaffectés.

- Ajouter un journal de transactions en miroir supplémentaire pour une protection accrue de la base de données.
- Créer le fichier de configuration du catalogue (`vxdbms.conf`) à partir des informations figurant dans le fichier `bp.conf`.
- Mettre à niveau la NBDB.

OPTIONS

Si aucune option n'est spécifiée, la commande `create_nbdb` est utilisée pour vérifier la version d'une base de données existante et pour les mises à niveau. Si aucune base de données n'existe, elle en crée une à l'aide des paramètres par défaut.

`-config_only`

Crée le fichier `vxdbms.conf` à partir des informations disponibles dans le fichier `bp.conf`.

`-data` *`répertoire_données`*

Utilisé pour identifier le répertoire des fichiers de la base de données principale. Si le nom de chemin *data_directory* inclut une espace, mettez le nom de chemin entier entre guillemets. Par exemple :

```
create_nbdb -data "Program Files\NetBackup\bin\data"
```

`-db_home` *`chemin_installation`*

Spécifie l'emplacement du répertoire de base de données. Le répertoire par défaut est `/usr/openv/db ..\Veritas\NetBackupDB`.

`-dba` *`nouveau_mot_de_passe`*

Un nouveau mot de passe nouveau, généré aléatoirement est défini pendant l'installation de NetBackup. Utilisez cette option pour définir le mot de passe pour les bases de données NBDB et BMRDB pour tous les comptes d'administrateur de base de données et d'application. Pour modifier uniquement le mot de passe pour une base de données existante, utilisez `nbdb_admin -dba` *`new_password`*. Le mot de passe doit être une chaîne ASCII. Les caractères non-ASCII ne sont pas autorisés dans la chaîne de mot de passe.

`-drop`

Supprime la base de données NBDB existante et crée une nouvelle base de données vide.

`-drop_only`

Supprime la base de données NBDB existante.

`-force`

Exécute l'opération sans intervention utilisateur.

`-index` *`répertoire_index`*

Utilisé pour identifier le répertoire des fichiers de la base de données d'index.

`-mlog` *`répertoire_miroir_journal`*

Utilisé pour créer un journal en miroir pour une protection accrue de la base de données.

`-noemm`

Indique qu'il ne s'agit pas du serveur EMM (utilisé pour mettre à niveau le serveur BMR).

`-out` *`répertoire_sortie_scripts_base_de_données`*

Spécifie le répertoire de destination auquel `create_nbdb` envoie les résultats de sortie de l'exécution des scripts de mise à niveau.

`-scripts` *`répertoire_scripts_base_de_données`*

Spécifie l'emplacement des scripts de mise à niveau des base de données.

`-server` *`nom_serveur_base_de_données`*

Spécifie le nom du serveur de base de données.

`-staging` *`répertoire_intermédiaire`*

Spécifie l'emplacement du répertoire intermédiaire utilisé pendant la sauvegarde et la récupération du catalogue.

`-sz` *`petit | moyen | grand`*

Modifie la taille des fichiers de base de données préaffectés. Pendant l'installation, la taille utilisée par défaut est *small*.

`-tlog` *`répertoire_journal`*

Identifie l'emplacement du journal de transactions.

`-upgrade`

Met à niveau la base de données NetBackup (NBDB).

VOIR AUSSI

Se reporter à nbdb_backup à la page 631.

Se reporter à nbdb_move à la page 633.

Se reporter à nbdb_ping à la page 635.

Se reporter à nbdb_restore à la page 636.

Se reporter à nbdb_unload à la page 638.

csconfig cldinstance

`csconfig cldinstance` – l'option `cldinstance` de la commande `csconfig` définit et récupère les paramètres de configuration des instances de cloud.

Synopsis

Informations de synthèse pour Amazon S3

csconfig cldinstance

[**-a** -in *instance_name* -pt *provider_type* -sh *service_host_name* [-se *service_endpoint_path*] [-access_style *access_style_type*] [-http_port *port_no*] [-https_port *port_no*]]

[**-ar** -in *instance_name* -lc *location_constraint* [,*location_constraint*,*location_constraint*] -rn *region_name* [,*region_name*,*region_name*] -sh service_host [,*service_host*,*service_host*]]

[**-as** -in *instance_name* -sts *storage_server_name* [,*storage_server_name*,*storage_server_name*] [-storage_class *storage_class* [,*storage_class*,*storage_class*]] [-ssl *0|1|2*[,*0|1|2*,*0|1|2*]] [-pxtype *proxy_type* [,*proxy_type*,*proxy_type*] -pxhost *proxy_host* [,*proxy_host*,*proxy_host*] -pxport *proxy_port* [,*proxy_port*,*proxy_port*] [-pxtunnel *proxytunnel_usage* [,*proxytunnel_usage*, *proxytunnel_usage*]] [-pxauth_type *proxy_auth_type* [,*proxy_auth_type*,*proxy_auth_type*] [-pxuser_name *proxy_user_name* [,*proxy_user_name*,*proxy_user_name*]]]] [-lc *location_constraint*:*location_constraint* [,*location_constraint*:*location_constraint*,*location_constraint*:*location_constraint*]] [-creds_broker *creds_broker* [,*creds_broker*,*creds_broker*] -url *service_url* [,*service_url*,*service_url*] -mission *mission* [,*mission*,*mission*] -agency *agency* [,*agency*,*agency*] -role *role* [,*role*,*role*] -cert_file *cert_file_name* [,*cert_file_name*,*cert_file_name*] -key_file *private_key_file_name* [,*private_key_file_name*,*private_key_file_name]* [-key_pass *private_key_passphrase* [*private_key_passphrase*,*private_key_passphrase*]]]]]

[**-at** *api_type*]

[**-i** [-pt *provider_type* | -at *api_type* | -in *instance_name*]]

[**-l** [-pt *provider_type* | -at *api_type*]

[**-r** -in *instance_name*]

[**-rr** -lc *location_constraint* [,*location_constraint*,*location_constraint*] -in *instance_name*]

[**-rs** -in *instance_name* -sts *storage_server_name* [,*storage_server_name*,*storage_server_name*]]

[**-u** -in *instance_name* [-sh *service_host_name*] [-se *service_endpoint_path*] [-http_port *port_no*] [-https_port *port_no*] [-access_style *access_style_type*]]

[**-ur** -in *instance_name* -lc *location_constraint*] -rn *region_name*[,*region_name*,*region_name*] -sh *service_host_name*[,*service_host_name*,*service_host_name*]

[**-us** -in *instance_name* -sts *storage_server_name* [-ssl *ssl_usage*] [-lc *location_constraint*:*location_constraint* [,*location_constraint*:*location_constraint*,*location_constraint*:*location_constraint*] [-auth_lc *authentication_location_constraint*] [-del_lc *location_constraint* [,*location_constraint*,*location_constraint*]] [-pxtype *proxy_type* -pxhost *proxy_host* -pxport *proxy_port* [-pxtunnel *proxytunnel_usage*] [-pxauth_type *proxy_auth_type* [-pxuser_name *proxy_user_name*]]] [-url *service_url* -mission *mission1* -agency *agency1* -role *role1* -cert_file *cert_file_name1* -key_file *private_key_file_name1* [-key_pass *private_key_passphrase*]]]

Informations de synthèse pour Microsoft Azure

[**-as** -in *instance_name* -sts *storage_server_name* [,*storage_server_name*,*storage_server_name*] [-storage_class *storage_class* [,*storage_class*,*storage_class*]] [-ssl *0|1|2*[,*0|1|2*,*0|1|2*]] [-pxtype *proxy_type* [,*proxy_type*,*proxy_type*] -pxhost *proxy_host* [,*proxy_host*,*proxy_host*] -pxport *proxy_port* [,*proxy_port*,*proxy_port*] [-pxtunnel *proxytunnel_usage* [,*proxytunnel_usage*,*proxytunnel_usage*]] [-pxauth_type *proxy_auth_type* [,*proxy_auth_type*,*proxy_auth_type*] [-pxuser_name *proxy_user_name* [,*proxy_user_name*,*proxy_user_name*]]]]

[**-at** *api_type*]

[**-i** [-pt *provider_type* | -at *api_type* | -in *instance_name*]]

[**-l** [-pt *provider_type* | -at *api_type*]

[**-rs** -in *instance_name* -sts *storage_server_name* [,*storage_server_name*,*storage_server_name*]]

[**-us** -in *instance_name* -sts *storage_server_name* [-ssl *ssl_usage*] [-pxtype *proxy_type* [,*proxy_type*,*proxy_type*] -pxhost *proxy_host* [,*proxy_host*,*proxy_host*] -pxport *proxy_port* [,*proxy_port*,*proxy_port*] [-pxtunnel *proxytunnel_usage* [,*proxytunnel_usage*,*proxytunnel_usage*]] [-pxauth_type *proxy_auth_type* [,*proxy_auth_type*,*proxy_auth_type*] -pxuser_name *proxy_user_name* [,*proxy_user_name*, *proxy_user_name*]]]]

Informations de synthèse pour Openstack Swift

[**-a** -in *instance_name* -pt *provider_type* [-auth_id *authentication_identifier* | [-auth_ver *authentication_version* -auth_url *authentication_url*]]]

[**-as** -in *instance_name* -sts *storage_server_name* [,*storage_server_name*,*storage_server_name*] [-pxtype *proxy_type* [,*proxy_type*,*proxy_type*] -pxhost *proxy_host* [,*proxy_host*,*proxy_host*] -pxport *proxy_port* [,*proxy_port*,*proxy_port*] [-pxtunnel *proxytunnel_usage* [,*proxytunnel_usage*,*proxytunnel_usage*]] [-pxauth_type *proxy_auth_type* [,*proxy_auth_type*,*proxy_auth_type*] [-pxuser_name *proxy_user_name* [,*proxy_user_name*,*proxy_user_name*]]]] [-tenant_type *id* | *name* [,*id* | *name*,*id* | *name*] -tenant_value *tenant_value* [,*tenant_value*,*tenant_value*] -sr *storage_region_name* [,*storage_region_name*, *storage_region_name*]] [-user_type *id* | *name* [,*id* | *name*, *id* | *name*] -user_value *user_value* [,*user_value*,*user_value*] [-user_domain_type *id* | *name* [,*id* | *name*, *id* | *name*] -user_domain_value *user_domain_value* [,*user_domain_value*,*user_domain_value*]] -project_type *id* | *name* [,*id* | *name*, *id* | *name*] -project_value *project_value* [,*project_value*,*project_value*] [-project_domain_type *id* | *name* [,*id* | *name*, *id* | *name*] -project_domain_value *project_domain_value* [,*project_domain_value*,*project_domain_value*]] -sr *storage_region_name*]]

[**-at** *api_type*]

[**-i** [-pt *provider_type* | -at *api_type* | -in *instance_name*]]

[**-l** [-pt *provider_type* | -at *api_type*]

[**-lr** [-i] -in *instance_name* -user_name *user_name* -tenant_type *id* | *name* -tenant_value *tenant value* [-pxtype *proxy_type* [,*proxy_type*,*proxy_type*] -pxhost *proxy_host* [,*proxy_host*,*proxy_host*] -pxport *proxy_port* [,*proxy_port*,*proxy_port*] [-pxtunnel *proxytunnel_usage* [,*proxytunnel_usage*,*proxytunnel_usage*]] [-pxauth_type *proxy_auth_type* [,*proxy_auth_type*,*proxy_auth_type*]

[-pxuser_name *proxy_user_name* [,*proxy_user_name*,*proxy_user_name*]]]] [-user_type *id* | *name* -user_value *user_value* [-user_domain_type *id* | *name* -user_domain_value *user_domain_value*] -project_type *id* | *name* -project_value *project_value* [-project_domain_type *id* | *name* -project_domain_value *project_domain_value*]]]

[**-r** -in *instance_name*]

[**-rs** -in *instance_name* -sts *storage_server_name* [,*storage_server_name*,*storage_server_name*]]

[**-us** -in *instance_name* -sts *storage_server_name* [-ssl *ssl_usage*] [-pxtype *proxy_type* -pxhost *proxy_host* -pxport *proxy_port* [-pxtunnel *proxytunnel_usage* [,*proxytunnel_usage*,*proxytunnel_usage*]] [-pxauth_type *proxy_auth_type* -pxuser_name *proxy_user_name*]]

Sur les systèmes UNIX, le chemin d'accès à cette commande est /usr/openv/netbackup/bin/admincmd/

Sur les systèmes Windows, le chemin d'accès à cette commande est *chemin_d'accès*\NetBackup\bin\admincmd\

DESCRIPTION

La commande csconfig gère les paramètres de configuration Cloud Connect depuis un ordinateur local ou distant. L'option cldinstance définit et récupère les paramètres de configuration des instances de cloud.

Cette option permet d'ajouter, de mettre à jour ou de supprimer uniquement les serveurs de stockage et les instances de cloud personnalisés.

OPTIONS

Paramètres de l'option - a

Utilisez cette option pour ajouter une nouvelle instance de cloud.

-access_style *access_style_type*

Utilisez cette option pour fournir le style d'accès au terminal client pour le fournisseur de service de cloud.

Seul Amazon S3 prend en charge cette option.

Les valeurs valides pour type_style_accès sont les suivantes :

- 1 - Style hébergé virtuel
- 2 - Style de chemin d'accès

La valeur par défaut pour `type_style_accès` est `2`.

`-auth_id` *`authentication_identifier`*

Utilisez cette option pour fournir l'identifiant de l'URL d'authentification.

Seul OpenStack Swift prend en charge cette option.

`-auth_url` *`authentication_url`*

Utilisez cette option pour fournir l'URL d'authentification fournie par votre fournisseur de cloud. L'URL d'authentification se compose de HTTP ou HTTPS et d'un numéro de port.

Seul OpenStack Swift prend en charge cette option.

`-auth_ver` *`authentication_version`*

Utilisez cette option pour fournir la version d'authentification que vous voulez utiliser.

Seul OpenStack Swift prend en charge cette option.

`-http_port` *`port_no`*

Utilisez cette option pour fournir le port HTTP avec lequel vous pouvez accéder au service du fournisseur de cloud dans un mode non sécurisé.

Seul Amazon S3 prend en charge cette option.

`-https_port` *`port_no`*

Utilisez cette option pour fournir le port HTTPS depuis lequel vous pouvez accéder au service du fournisseur de cloud en mode sécurisé.

Seul Amazon S3 prend en charge cette option.

`-in` *`instance_name`*

Utilisez cette option pour fournir le nom de l'instance de cloud.

`-pt` *`provider_type`*

Utilisez cette option pour fournir le type de fournisseur de cloud.

Lorsque vous utilisez cette option pour ajouter une instance de cloud OpenStack Swift, vous devez d'abord déterminer si l' **identifiant d'authentification**, la **version d'authentification** et l' **URL d'authentification** sont disponibles dans NetBackup. Vous pouvez répertorier ces informations avec la commande affichée :

```
csconfig cldprovider -i -pt provider_type
```

Ajoutez l'instance de cloud avec l'une des commandes affichées :

- Si votre **Type de fournisseur** répertorie une **Version de l'authentification** et une **URL de l'authentification** sous **Nom de l'emplacement**, vous pouvez utiliser l'le **Identifiant de l'authentification** dans cette commande :

```
csconfig cldinstance -a -in instance_name -pt provider_type
-auth_id authentication_identifier
```

- S'il existe aucune section **Nom de l'emplacement** sous votre **Type de fournisseur**, vous devez utiliser les informations communiquées par le fournisseur cloud. Utilisez la valeur **Version de l'authentification** que vous a communiquée le fournisseur cloud et recherchez la valeur correspondante dans la section **Courtier d'informations d'authentification pris en charge**. Utilisez cette valeur et l' **URL de l'authentification** communiquée par votre fournisseur cloud dans la commande affichée :

  ```
  csconfig cldinstance -a -in instance_name -pt provider_type
  -auth_ver authentication_version -auth_url authentication_url
  ```

`-se service_endpoint_path`

Utilisez cette option pour fournir le terminal client du fournisseur de service de cloud.

Par exemple, au cas où le service de votre fournisseur de cloud est accessible via l'URL https://service.my-cloud.com/services/objectstore, la valeur de terminal client du service de cloud est **/services/objectstorage**.

Vous pouvez laisser ce champ vide si le service du fournisseur de cloud offre un accès direct à partir de l'URL https://service.my-cloud.com.

Seul Amazon S3 prend en charge cette option.

`-sh service_host_name`

Utilisez cette option pour fournir le nom d'hôte du fournisseur de service de cloud.

Si vous voulez ajouter une instance publique de cloud, vous devez obtenir les détails d'hôte de service du fournisseur de stockage en cloud.

Si vous voulez ajouter une instance de stockage en cloud pour un déploiement de cloud privé, utilisez le nom d'hôte qui est spécifié dans l'URL et avec lequel vous pouvez accéder à votre fournisseur de cloud. Par exemple, si l'URL est https://service.my-cloud.com/services/objectstore, le nom d'hôte est **service.my-cloud.com**.

Ne préfixez pas le nom d'hôte de service avec HTTP ou HTTPS.

Seul Amazon S3 prend en charge cette option.

Paramètres de l'option -ar

Seul Amazon S3 prend en charge cette option.

Utilisez cette option pour ajouter une région à une instance de cloud spécifique. Lorsque vous ajoutez une région, l'accès est limité à la région indiquée.

`-in` *`instance_name`*

Utilisez cette option pour fournir le nom de l'instance de cloud.

`-lc` *`location_constraint`*

Utilisez cette option pour fournir l'identifiant d'emplacement que le service du fournisseur de cloud utilise pour accéder aux compartiments de la région associée. Pour un stockage en cloud public, vous devez obtenir les détails de la contrainte d'emplacement du fournisseur de cloud.

`-rn` *`region_name`*

Utilisez cette option pour fournir un nom logique permettant d'identifier une région spécifique où le stockage en cloud est déployé.

`-sh` *`service_host`*

Utilisez cette option pour fournir le nom d'hôte de service pour la région.

Paramètres pour l'option -as

Utilisez cette option pour ajouter un serveur de stockage en cloud pour l'instance de cloud.

`-agency` *`agency`*

Utilisez cette option pour spécifier le nom de l'agence fournie par le fournisseur de cloud.

Seul Amazon S3 prend en charge cette option avec AmazonGov Cloud.

`-creds_broker` *`creds_broker`*

Utilisez cette option pour fournir les informations du courtier d'authentification.

Le paramètre `creds_broker` est facultatif. Si vous n'indiquez pas le paramètre `creds_broker`, *CREDS_PROMPT* est utilisé par défaut et vous n'avez pas besoin d'indiquer les paramètres suivants `creds_broker` dans la syntaxe donnée. Si vous voulez utiliser les informations d'authentification de clé d'accès, utilisez *CREDS_PROMPT*. Le connecteur Amazon S3 communique directement avec l'hôte du service S3 à l'aide des clés d'accès. Si vous voulez utiliser le service CAP en tant que courtier d'informations d'authentification, utilisez *CREDS_CAP*

Seul Amazon S3 prend en charge cette option avec AmazonGov Cloud.

Les valeurs valides pour `creds_broker` sont :

- *CREDS_CAP*
- *CREDS_PROMPT* (valeur par défaut).

`-cert_file` *`cert_file_name`*

Utilisez cette option pour fournir le nom de fichier du certificat.

Les fichiers mentionnés dans les paramètres doivent exister sur le serveur maître à l'emplacement suivant :

- Sous Windows : `install_path\Netbackup\db\cloud`
- Sous UNIX : `install_path\Netbackup\db\cloud`

Seul Amazon S3 prend en charge cette option avec AmazonGov Cloud.

`-in instance_name`

Utilisez cette option pour fournir le nom de l'instance de cloud.

`-key_file private_key_file_name`

Utilisez cette option pour spécifier le nom du fichier de clé privée fourni par le fournisseur de cloud.

Les fichiers mentionnés dans les paramètres doivent exister sur le serveur maître à l'emplacement suivant :

- Sous Windows : `install_path\Netbackup\db\cloud`
- Sous UNIX : `install_path\Netbackup\db\cloud`

Seul Amazon S3 prend en charge cette option avec AmazonGov Cloud.

`-key_pass private_key_passphrase`

Utilisez cette option pour spécifier la phrase de passe de clé privée fournie par le fournisseur de cloud. Elle doit comporter 100 caractères maximum.

Seul Amazon S3 prend en charge cette option avec AmazonGov Cloud.

`-lc location_constraint`

Utilisez le paramètre `-lc location_constraint` pour ajouter une région à un serveur de stockage. Vous pouvez configurer plusieurs régions avec un serveur de stockage.

Seul Amazon S3 prend en charge cette option.

Éléments à prendre en compte pour le paramètre `-lc location_constraint`

- NetBackup utilise la première région (emplacement d'authentification) que vous avez spécifiée comme contrainte d'emplacement pour :
  - vérifier les informations d'authentification ;
  - obtenir les informations de tous les compartiments ;
- s'assurer que l'instance de cloud associée prend en charge la région.
- Utilisez des guillemets vides ("") pour fournir une valeur vide.

`-mission` *`mission`*

Utilisez cette option pour spécifier le nom de mission fourni par le fournisseur de cloud.

Seul Amazon S3 prend en charge cette option avec AmazonGov Cloud.

`-project_domain_type` *`id`* `|` *`name`*

Utilisez cette option pour spécifier si vous voulez utiliser l'ID de domaine ou le nom de domaine du projet associé à vos informations d'authentification de stockage en cloud.

Seul OpenStack Swift prend en charge cette option.

`-project_domain_value` *`-project_domain_type_value`*

Utilisez cette option pour fournir la valeur de l'ID de domaine ou du nom de domaine du projet associée à vos informations d'authentification de stockage en cloud.

Seul OpenStack Swift prend en charge cette option.

`-project_type` *`id`* `|` *`name`*

Utilisez cette option pour spécifier si vous voulez utiliser l'ID ou le nom de projet associé à vos informations d'authentification de stockage en cloud. Quand vous fournissez l'ID de projet, les informations sur le nom du projet et le domaine ne sont pas requises.

Seul OpenStack Swift prend en charge cette option.

`-project_value` *`project_value`*

Utilisez cette option pour fournir la valeur de l'ID de projet ou du nom de projet associée à vos informations d'authentification de stockage en cloud.

Seul OpenStack Swift prend en charge cette option.

`-pxauth_type` *`proxy_auth_type`*

Utilisez cette option pour fournir le type d'authentification qui doit être utilisé pour le type de proxy HTTP.

Les valeurs valides sont les suivantes :

- `NONE` (Désactive l'authentification)
- `BASIC`
- `NTLM`

`-pxhost` *`proxy_host`*

Utilisez cette option pour fournir le nom d'hôte et l'adresse IP du serveur proxy.

`-pxport` *`proxy_port`*

Utilisez cette option pour fournir le numéro de port du serveur proxy.

`-pxtunnel` *`proxy_tunnel_usage`*

Utilisez cette option pour spécifier si vous voulez utiliser la tunnelisation de proxy.

Les valeurs valides sont les suivantes :

- `0` : Désactiver
- `1` : Activer (paramètre par défaut)

La tunnellisation de proxy est prise en charge uniquement pour le type de proxy HTTP.

`-pxtype` *`proxy_type`*

Utilisez cette option pour fournir le type de proxy du serveur proxy.

Les valeurs valides sont les suivantes :

- `HTTP`
- `SOCKS`
- `SOCKS4`
- `SOCKS4A`
- `SOCKS5`
- `NONE` (Désactive le type de proxy)

`-pxuser_name` *`proxy_user_name`*

Utilisez cette option pour fournir le nom d'utilisateur du serveur proxy.

`-role` *`role`*

Utilisez cette option pour fournir le rôle.

Seul Amazon S3 prend en charge cette option.

`-sr` *`storage_region_name`*

Utilisez cette option pour fournir la région de stockage en cloud. Vous pouvez utiliser la région de stockage en cloud géographiquement la plus proche du serveur de médias NetBackup qui envoie les sauvegardes vers le cloud. Vous devez utiliser la valeur qui a été dérivée à l'aide de l'option `-lr`.

Seul OpenStack Swift prend en charge cette option.

`-ssl` *`-ssl 0, -ssl 1, -ssl 2`*

Sélectionnez cette option pour spécifier le protocole SSL (Secure Sockets Layer) permettant l'authentification de l'utilisateur ou le transfert de données entre NetBackup et le fournisseur de stockage en cloud.

Seul Amazon S3 prend en charge cette option.

Les valeurs valides sont les suivantes :

- `0` - Désactiver SSL
- `1` - SSL pour l'authentification uniquement
- `2` - SSL pour le transfert de données et l'authentification (par défaut)

`-storage_class` *`storage_class`*

Utilisez cette option pour fournir la classe de stockage.

Seul Amazon S3 prend en charge cette option.

Les valeurs autorisées sont les suivantes :

- `STANDARD_IA`
- `STANDARD` (Par défaut)
- `GLACIER`
- `LIFECYCLE`

`-sts` *`storage_server_name`*

Utilisez cette option pour fournir le nom du serveur de stockage.

`-tenant_type` *`id`* `|` *`name`*

Utilisez cette option pour spécifier si vous voulez utiliser l'ID ou le nom de locataire qui est associé à vos informations d'authentification de stockage en cloud.

Seul OpenStack Swift prend en charge cette option.

`-tenant_value` *`tenant_value`*

Utilisez cette option pour fournir l'ID ou le nom de locataire qui est associé à vos informations d'authentification de stockage en cloud.

Seul OpenStack Swift prend en charge cette option.

`-url` *`service_url`*

Utilisez cette option pour fournir l'URL du service.

Le format de l'URL du service est `https://hostname[:`*`port`*`][/`*`path`*`]`.

Seul Amazon S3 prend en charge cette option.

`-user_domain_type` *`id`* `|` *`name`*

Utilisez cette option pour spécifier si vous voulez utiliser l'ID ou le nom de domaine de l'utilisateur qui est associé à vos informations d'authentification de stockage en cloud.

Seul OpenStack Swift prend en charge cette option.

`-user_domain_value` *`user_domain_value`*

Utilisez cette option pour fournir la valeur de l'ID ou du nom de domaine de l'utilisateur qui est associée à vos informations d'authentification de stockage en cloud.

Seul OpenStack Swift prend en charge cette option.

`-user_type` *`id`* `|` *`name`*

Utilisez cette option pour spécifier si vous voulez utiliser l'ID ou le nom de l'utilisateur qui est associé à vos informations d'authentification de stockage en cloud. Quand vous fournissez un ID d'utilisateur, les informations de nom d'utilisateur et de domaine ne sont pas requises.

Seul OpenStack Swift prend en charge cette option.

`-user_type_value` *`user_type_value`*

Utilisez cette option pour fournir la valeur de l'ID ou du nom d'utilisateur associée à vos informations d'authentification de stockage en cloud.

Seul OpenStack Swift prend en charge cette option.

Paramètres de l'option -i

Utilisez cette option pour récupérer des détails sur toutes les instances de cloud.

`-at` *`api_type`*

Utilisez cette option pour récupérer des détails sur des instances de cloud pour le type d'API de stockage en cloud spécifié.

Les valeurs autorisées sont les suivantes :

- `s3`
- `azure`
- `swift`

`-in` *`instance_name`*

Utilisez cette option pour fournir le nom de l'instance de cloud.

`-pt` *`provider_type`*

Utilisez cette option pour récupérer des détails sur des instances de cloud pour le fournisseur de cloud spécifié.

Paramètres de l'option -l

Utilisez cette option pour récupérer la liste de tous les stockages en cloud (ou instances de cloud) configurés dans NetBackup.

`-at` *`api_type`*

Utilisez cette option pour récupérer des détails sur des instances de cloud pour le type d'API de stockage en cloud spécifié.

Les valeurs autorisées sont les suivantes :

- `s3`
- `azure`
- `swift`

`-pt` *`provider_type`*

Utilisez cette option pour récupérer la liste des instances de cloud spécifiques à un fournisseur de cloud.

Paramètres de l'option - lr

Utilisez cette option pour récupérer une liste des zones de stockage disponibles.

Cette option est prise en charge uniquement pour OpenStack Swift à l'aide de la version de l'authentification Identity V2 et V3.

`-in` *`instance_name`*

Utilisez cette option pour fournir le nom de l'instance de cloud.

`-project_domain_type` *`id`* | *`name`*

Utilisez cette option pour spécifier si vous voulez utiliser l'ID de domaine ou le nom de domaine du projet associé à vos informations d'authentification de stockage en cloud.

`project_domain_value` *`project_domain_value`*

Utilisez cette option pour fournir la valeur de l'ID de domaine ou du nom de domaine du projet associée à vos informations d'authentification de stockage en cloud.

`-project_type` *`id`* | *`name`*

Utilisez cette option pour spécifier si vous voulez utiliser l'ID ou le nom de projet qui est associé à vos informations d'authentification de stockage en cloud.

Quand vous fournissez l'ID de projet, les informations sur le nom du projet et le domaine ne sont pas requises.

`-project_value` *`project_value`*

Utilisez cette option pour fournir la valeur de l'ID de projet ou du nom de projet associée à vos informations d'authentification de stockage en cloud.

`-pxauth_type` *`proxy_auth_type`*

Utilisez cette option pour fournir le type d'authentification qui doit être utilisé pour le type de proxy HTTP.

Les valeurs valides sont les suivantes :

- `NONE` (Désactive l'authentification)
- `BASIC`

- NTLM

`-pxhost proxy_host`

Utilisez cette option pour fournir le nom d'hôte ou l'adresse IP du serveur proxy.

`-pxport proxy_port`

Utilisez cette option pour fournir le numéro de port du serveur proxy.

`-pxtunnel proxy_tunnel_usage`

Utilisez cette option pour spécifier si vous voulez utiliser la tunnellisation de proxy.

Les valeurs valides sont les suivantes :

- `0` : Désactiver
- `1` : Activer (paramètre par défaut)

La tunnellisation de proxy est prise en charge uniquement pour le type de proxy HTTP.

`-pxtype proxy_type`

Utilisez cette option pour fournir le type de proxy du serveur proxy.

Les valeurs valides sont les suivantes :

- `HTTP`
- `SOCKS`
- `SOCKS4`
- `SOCKS4A`
- `SOCKS5`
- NONE (Désactive le type de proxy)

`-pxuser_name proxy_user_name`

Utilisez cette option pour fournir le nom d'utilisateur du serveur proxy.

`-tenant_type id | name`

Utilisez cette option pour fournir l'ID ou le nom de locataire qui est associé à vos informations d'authentification de stockage en cloud.

`-tenant_value tenant_value`

Utilisez cette option pour fournir l'ID ou le nom de locataire qui est associé à vos informations d'authentification de stockage en cloud.

`-user_domain_type id | name`

Utilisez cette option pour spécifier si vous voulez utiliser l'ID ou le nom de domaine de l'utilisateur qui est associé à vos informations d'authentification de stockage en cloud.

`-user_domain_value` *`user_domain_value`*

Utilisez cette option pour fournir la valeur de l'ID ou du nom de domaine de l'utilisateur qui est associée à vos informations d'authentification de stockage en cloud.

`-user_name` *`user_name`*

Utilisez cette option pour fournir le nom d'utilisateur du stockage en cloud.

`-user_type` *`id`* `|` *`name`*

Utilisez cette option pour spécifier si vous voulez utiliser l'ID ou le nom de l'utilisateur qui est associé à vos informations d'authentification de stockage en cloud.

Quand vous fournissez un ID d'utilisateur, les informations de nom d'utilisateur et de domaine ne sont pas requises.

`-user_type_value` *`user_type_value`*

Utilisez cette option pour fournir la valeur de l'ID ou du nom d'utilisateur associée à vos informations d'authentification de stockage en cloud.

Paramètres de l'option -r

Utilisez cette option pour supprimer une instance de cloud.

`-in` *`instance_name`*

Utilisez cette option pour fournir le nom de l'instance de cloud.

Paramètres de l'option -rr

Utilisez cette option pour supprimer une association de région pour une instance de cloud spécifique.

Seul Amazon S3 prend en charge cette option.

`-in` *`instance_name`*

Utilisez cette option pour fournir le nom de l'instance de cloud.

`-lc` *`location_constraint`*

Utilisez cette option pour fournir l'identifiant d'emplacement que le service du fournisseur de cloud utilise pour accéder aux compartiments de la région associée.

Pour un stockage en cloud public, vous devez obtenir les détails de la contrainte d'emplacement du fournisseur de cloud.

Paramètres de l'option -rs

Utilisez cette option pour supprimer un serveur de stockage en cloud pour l'instance de cloud spécifiée.

`-in` *`instance_name`*

Utilisez cette option pour fournir le nom de l'instance de cloud.

`-sts` *`storage_server_name`*

Utilisez cette option pour fournir le nom du serveur de stockage.

Paramètres de l'option-u

Utilisez cette option pour mettre à jour une instance de cloud existante.

Seul Amazon S3 prend en charge cette option.

`-access_style` *`access_style_type`*

Utilisez cette option pour fournir le style d'accès au terminal client pour le fournisseur de service de cloud.

Les valeurs valides pour `type_style_accès` sont les suivantes :

- `1` - Style hébergé virtuel
- `2` - Style de chemin d'accès

  La valeur par défaut pour `type_style_accès` est `2`.

`-http_port` *`port_no`*

Utilisez cette option pour fournir le port HTTP avec lequel vous pouvez accéder au service du fournisseur de cloud dans un mode non sécurisé.

`-https_port` *`port_no`*

Utilisez cette option pour fournir le port HTTPS depuis lequel vous pouvez accéder au service du fournisseur de cloud en mode sécurisé.

`-in` *`instance_name`*

Utilisez cette option pour fournir le nom de l'instance de cloud.

`-se` *`service_endpoint_path`*

Utilisez cette option pour fournir le terminal client du fournisseur de service de cloud.

`-sh` *`service_host_name`*

Utilisez cette option pour fournir le nom d'hôte du fournisseur de service de cloud.

Paramètres de l'option -ur

Utilisez cette option pour mettre à jour une région pour une instance de cloud spécifique.

Seul Amazon S3 prend en charge cette option.

`-in` *`instance_name`*

Utilisez cette option pour fournir le nom de l'instance de cloud.

`-lc location_constraint`

Utilisez cette option pour fournir l'identifiant d'emplacement que le service du fournisseur de cloud utilise pour toutes les opérations de transfert de données dans la région associée. Pour un stockage en cloud public, vous devez obtenir les détails de la contrainte d'emplacement du fournisseur de cloud.

`-rn region_name`

Utilisez cette option pour fournir la région de stockage en cloud.

`-sh service_host`

Utilisez cette option pour fournir le nom d'hôte du fournisseur de service de cloud.

Paramètres de l'option -us

Utilisez cette option pour mettre à jour le serveur de stockage pour l'instance de cloud spécifiée.

`-agency agency`

Utilisez cette option pour spécifier le nom de l'agence fournie par le fournisseur de cloud.

Seul Amazon S3 prend en charge cette option avec AmazonGov Cloud.

`-auth_lc authentication_location_constraint`

Utilisez cette option pour fournir la contrainte d'emplacement d'authentification pour mettre à jour d'emplacement de l'authentification du serveur de stockage en cloud.

Seul Amazon S3 prend en charge cette option.

`-cert_file cert_file_name`

Utilisez cette option pour fournir le nom de fichier du certificat.

Les fichiers mentionnés dans les paramètres doivent exister sur le serveur maître à l'emplacement suivant :

- Sous Windows : *install_path*`\Netbackup\db\cloud`
- Sous UNIX : *install_path*`\Netbackup\db\cloud`

Seul Amazon S3 prend en charge cette option avec AmazonGov Cloud.

`-del_lc location_constraint`

Utilisez cette option pour fournir la contrainte de l'emplacement afin de supprimer une région du serveur de stockage.

Seul Amazon S3 prend en charge cette option.

`-in instance_name`

Utilisez cette option pour fournir le nom de l'instance de cloud.

`-key_file` *`private_key_file_name`*

Utilisez cette option pour spécifier le nom du fichier de clé privée fourni par le fournisseur de cloud.

Les fichiers mentionnés dans les paramètres doivent exister sur le serveur maître à l'emplacement suivant :

- Sous Windows : *`install_path`*`\Netbackup\db\cloud`
- Sous UNIX : *`install_path`*`\Netbackup\db\cloud`

Seul Amazon S3 prend en charge cette option avec AmazonGov Cloud.

`-key_pass` *`private_key_passphrase`*

Utilisez cette option pour spécifier le nom du fichier de clé privée fourni par le fournisseur de cloud. Elle doit comporter 100 caractères maximum.

Seul Amazon S3 prend en charge cette option avec AmazonGov Cloud.

`-lc` *`location_constraint`*

Utilisez cette option pour fournir la contrainte de l'emplacement permettant de mettre à jour le serveur de stockage pour ajouter une nouvelle région.

Seul Amazon S3 prend en charge cette option.

`-mission` *`mission1`*

Utilisez cette option pour spécifier le nom de mission fourni par le fournisseur de cloud.

Seul Amazon S3 prend en charge cette option avec AmazonGov Cloud.

`-pxauth_type` *`proxy_auth_type`*

Utilisez cette option pour fournir le type d'authentification qui doit être utilisé pour le type de proxy HTTP.

Les valeurs valides sont les suivantes :

- `NONE` (Désactive l'authentification)
- `BASIC`
- `NTLM`

`-pxhost` *`proxy_host`*

Utilisez cette option pour fournir le nom d'hôte ou l'adresse IP du serveur proxy.

`-pxport` *`proxy_port`*

Utilisez cette option pour fournir le numéro de port du serveur proxy.

`-pxuser_name` *`proxy_user_name`*

Utilisez cette option pour fournir le nom d'utilisateur du serveur proxy.

`-pxtype` *`proxy_type`*

Utilisez cette option pour fournir le type de proxy du serveur proxy.

Les valeurs valides sont les suivantes :

- `HTTP`
- `SOCKS`
- `SOCKS4`
- `SOCKS4A`
- `SOCKS5`
- `NONE` (Désactive le type de proxy)

`-pxtunnel` *`proxytunnel_usage`*

Utilisez cette option pour spécifier si vous voulez utiliser la tunnellisation de proxy.

Les valeurs valides sont les suivantes :

- `0` : Désactiver
- `1` : Activer (paramètre par défaut)

La tunnellisation de proxy est prise en charge uniquement pour le type de proxy HTTP.

`-role` *`role`*

Utilisez cette option pour fournir le rôle.

Seul Amazon S3 prend en charge cette option avec AmazonGov Cloud.

`-url` *`service_url`*

Utilisez cette option pour fournir l'URL du service.

Le format de l'URL du service est https://hostname[:port][/path].

Seul Amazon S3 prend en charge cette option.

EXEMPLES

Exemple 1 : ajout d'une instance de cloud de type Hitachi dotée de ports personnalisés HTTP et HTTPS.

```
csconfig cldinstance -a -in my-hitachi.com -pt hitachi
-sh my-hitachi.com -http_port 80 -https_port 443 -access_style 2
```

Exemple 2 : Mise à jour de l'instance de cloud my-hitachi.com de type Hitachi à l'aide du nouvel hôte de service (s3.finance-hitachi.com).

```
csconfig cldinstance -u -in my-hitachi.com -sh s3.finance-hitachi.com
-se s3.hitachi.com -http_port 80 -http_port 443 -access_style 2
```

Exemple 3 : Ajout du serveur de stockage pour Amazon S3 avec le type de proxy HTTP, le type d'authentification BASIC et la tunnellisation de proxy désactivée.

```
csconfig cldinstance -as -in my-hitachi.com -sts abc-hitachi.com
-pxtype HTTP -pxhost Hostname.DomainName.com -pxport 527
-pxauth_type BASIC -pxtunnel 1 -pxuser_name test
-lc us-east-1:us-west-2,us-temp-1:us-temp-2
```

Remarque : Cette commande vous demande le mot de passe.

Exemple 4 : Ajout d'un serveur de stockage pour une instance AmazonGov Cloud existante avec prise en charge d'un courtier d'informations d'authentification.

```
csconfig cldinstance -as -in my-amzgov.com -sts abc-amzgov.com
-creds_broker CREDS_CAP -url https://my.host.com:8080/service-path
-mission dummy_mission -agency dummy_agency -role dummy_role
-cert_file dummy_file -key_file dummy_key_file
-key_pass dummy_passphrase
```

Exemple 5 : Mise à jour des serveurs de stockage pour l'instance AmazonGov Commercial Cloud Services existante avec prise en charge d'un courtier d'informations d'authentification.

```
csconfig cldinstance -us -in my-amzgov.com -sts abc-amzgov.com
-url https://my.host.com:8080/service-path -mission dummy_mission
-agency dummy_agency -role dummy_role -cert_file dummy_file
-key_file dummy_key_file key_pass dummy_passphrase
```

Remarque : Vous pouvez mettre à jour simultanément un ou plusieurs paramètres d'un serveur de stockage.

Exemple 6 : Ajout de l'instance de cloud Swift pour la version de l'authentification Identity V2.

```
csconfig cldinstance -a -in my-swiftstack.com -pt swstksw
-auth_ver IDENTITY_V2 -auth_url
https://lon.identity.api.swiftstack.com/v2.0/tokens
```

Exemple 7 : Liste des régions de stockage pour un fournisseur de cloud compatible OpenStack Swift. Cette commande s'applique uniquement pour la version de l'authentification Identity V2.

```
csconfig cldinstance -lr -in my-swiftstack.com -user_name John
-tenant_type id -tenant_value 1234
```

Exemple 8 : Ajout d'un serveur de stockage pour une instance existante d'OpenStack Swift.

```
csconfig cldinstance -as -in my-swiftstack.com -sts abc-swiftstack.com
-tenant_type id -tenant_value 1234 -sr RegionUS
```

Exemple 9 : Ajout d'un serveur de stockage pour une instance de cloud existante pour un cloud compatible OpenStack Swift à l'aide de l'ID utilisateur et du nom du projet. Lorsque vous fournissez un ID d'utilisateur, les paramètres de type et de valeur du domaine ne sont pas requis. Cette commande s'applique uniquement pour la version de l'authentification Identity V3.

```
csconfig cldinstance -as -in swiftstack_v3 -sts swiftstack
-user_type id -user_value user_id123 -project_type name
-project_value project_name123 -project_domain_type id
-project_domain_value domain_id123 -sr region_name
```

Exemple 10 : Ajout d'un serveur de stockage pour une instance de cloud existante pour un cloud compatible OpenStack Swift à l'aide du nom de l'utilisateur et de l'ID du projet. Lorsque vous fournissez un ID de projet, les paramètres de type et de valeur du domaine ne sont pas requis. Cette commande s'applique uniquement pour la version de l'authentification Identity V3.

```
csconfig cldinstance -as -in swiftstack_v3 -sts swiftstack
-user_type name -user_value user_name123 -user_domain_type name
-user_domain_value domain_name123 -project_type id
-project_value project_id123 -sr region_name
```

Exemple 11 : Liste des régions de stockage d'une instance de cloud existante (Identity V3) pour un cloud compatible OpenStack Swift à l'aide de l'ID d'utilisateur et du nom du projet.

```
csconfig cldinstance -lr -in swiftstack_v3
-user_type id -user_value user_id123
-project_type name -project_value project_name123
-project_domain_type id -project_domain_value domain_id123
```

Exemple 12 : Répertorier les régions de stockage d'une instance cloud existante (Identité V3) pour un cloud compatible avec Swift à l'aide du nom d'utilisateur et de l'ID de projet.

```
csconfig cldinstance -lr -in swiftstack_v3
-user_type name -user_value user_name123
-user_domain_type name -user_domain_value domain_name123
-project_type id -project_value project_id123
```

Exemple 13 : Ajout d'un serveur de stockage pour une instance de cloud existante avec contrainte d'emplacement.

```
csconfig cldinstance -as -in amazon.com  -sts myamz-us.com,myap-amazon.com
-lc us-east-1:us-west-2,ap-south-1:ap-southeast-1
```

Exemple 14 : Ajout d'une région pour une instance de cloud.

```
csconfig cldinstance -ar -in myamazon.com -lc us-west-1
-rn "US West (N. California)" -sh s3-us-west 1.amazonaws.com
```

VOIR AUSSI

Se reporter à csconfig cldprovider à la page 545.

Se reporter à csconfig meter à la page 547.

Se reporter à csconfig throttle à la page 549.

csconfig cldprovider

`csconfig cldprovider` – l'option `cldprovider` de la commande `csconfig` récupère les paramètres de configuration du fournisseur de cloud.

Synopsis

csconfig cldprovider [-i [-pt [provider_type] | -at *api_type*]][-l [-at *api_type*]]

Sur les systèmes UNIX, le chemin d'accès à cette commande est /usr/openv/netbackup/bin/admincmd/

Sur les systèmes Windows, le chemin d'accès à cette commande est *chemin_d'accès*\NetBackup\bin\admincmd\

DESCRIPTION

La commande `csconfig` gère les paramètres de configuration Cloud Connect depuis un ordinateur local ou distant. L'option `cldprovider` récupère les paramètres de configuration du fournisseur de cloud.

Remarque : Vous ne pouvez pas fournir des valeurs au format de caractères multi-octets ou localisés pour toute option `cldprovider` de la commande `csconfig`.

OPTIONS

-at *api_type*

Cette option récupère la liste des fournisseurs de cloud du type API spécifié.

Les valeurs acceptées sont `s3`, `azure`, et `swift`

Pour une liste complète des fournisseurs de cloud pris en charge, consultez la section *Cloud – Méthodes technologiques prises en charge* de la liste de compatibilité matérielle correspondant à votre version de NetBackup. http://www.netbackup.com/compatibility

-i

Utilisez cette option pour obtenir des détails sur tous les fournisseurs de cloud que NetBackup prend en charge.

-l

Cette option récupère la liste des fournisseurs de cloud pris en charge par NetBackup.

`-pt` *`provider_type`*

Utilisez cette option pour récupérer des détails sur le fournisseur de cloud spécifié.

Les valeurs acceptées sont `amazon`, `azure` et `swstksw`.

EXEMPLES

Exemple 1 : Obtention de la liste de tous les fournisseurs de cloud.

```
csconfig cldprovider -l
```

Exemple 2 : Obtention de la liste de tous les fournisseurs de cloud d'un type d'API de stockage spécifique.

```
csconfig cldprovider -l -at s3
```

Exemple 3 : Obtention des détails sur tous les fournisseurs de cloud.

```
csconfig cldprovider -i
```

Exemple 4 : Obtention des détails relatifs à un fournisseur de cloud spécifique.

```
csconfig cldprovider -i -pt amazon
```

VOIR AUSSI

Se reporter à csconfig cldinstance à la page 523.

Se reporter à csconfig meter à la page 547.

Se reporter à csconfig throttle à la page 549.

csconfig meter

`csconfig meter` – l'option `meter` de la commande `csconfig` définit et récupère les détails de configuration du contrôle du serveur de stockage.

Synopsis

csconfig meter [-csport *service_port*][-cshost *server_name*][-directory *location*][-force][-interval *time*][-setdefaults]

Sur les systèmes UNIX, le chemin d'accès à cette commande est /usr/openv/netbackup/bin/admincmd/

Sur les systèmes Windows, le chemin d'accès à cette commande est *chemin_d'accès*\NetBackup\bin\admincmd\

DESCRIPTION

La commande `csconfig` gère les paramètres de configuration Cloud Connect depuis un ordinateur local ou distant. L'option `meter` définit et récupère les détails de configuration du contrôle du serveur de stockage.

Remarque : Vous ne pouvez pas fournir des valeurs au format de caractères multi-octets ou localisés pour toute option `meter` de la commande `csconfig`.

OPTIONS

-cshost *server_name* -n

Cette option connecte un ordinateur distant à un service Cloud Connect.

-csport *service_port*

Utilisez cette option pour spécifier le port auquel se connecter, si le service s'exécute sur un port autre que le port par défaut.

-directory *location*

Emplacement de répertoire permettant de stocker les données de contrôle.

-force | -f

Cette option force les valeurs par défaut pour les paramètres de contrôle. Utilisée avec `-def`.

-interval |-i *time*

Intervalle de temps de contrôle en secondes. La plage de valeurs valides est comprise entre 0 et 86400.

`-setdefaults | -def`

Utilisez cette option pour rétablir la valeur par défaut de tous les paramètres de contrôle.

EXEMPLES

Exemple 1 : Obtenez les détails de configuration du contrôle.

```
csconfig meter
Metering Configuration Details:
        Metering Interval = 300 Sec
        Data Directory    = /usr/openv/netbackup/db/cloud/meter
```

Exemple 2 : Définition des paramètres du contrôle, intervalle de temps = 500 s et de l'emplacement de stockage des données de contrôle = /tmp/metered_data (chemin d'accès d'UNIX).

```
csconfig meter -interval 500 -directory /tmp/metered_data
```

VOIR AUSSI

Se reporter à csconfig cldinstance à la page 523.

Se reporter à csconfig cldprovider à la page 545.

Se reporter à csconfig throttle à la page 549.

csconfig throttle

`csconfig throttle` – L'option `throttle` de la commande `csconfig` définit et récupère les détails de configuration d'accélération du serveur Cloud Connect.

Synopsis

[-availablebw *available_bandwidth*][-cshost *server_name*][-csport *service_port*][-force][-interval *time*][-maxconn *max_connections*][-offtime *start_time,end_time,bandwidth_percentage*][-providermaxconn *max_connections*][-readbw *read_bandwidth_percentage*][-setdefaults][-sserver *storage_server_name*][-stype *storage_server_type*][-weekend *start_day,end_day,bandwidth_percentage*][-worktime *start_time,end_day,bandwidth_percentage*][-writebw *write bandwidth_percentage*]

Sur les systèmes UNIX, le chemin d'accès à cette commande est /usr/openv/netbackup/bin/admincmd/

Sur les systèmes Windows, le chemin d'accès à cette commande est *chemin_d'accès*\NetBackup\bin\admincmd\

DESCRIPTION

La commande `csconfig` gère les paramètres de configuration Cloud Connect depuis un ordinateur local ou distant. L'option `throttle` définit et récupère les détails de configuration de limitation du serveur Cloud Connect.

Remarque : Vous ne pouvez pas fournir des valeurs au format de caractères multi-octets ou localisés pour toute option `throttle` de la commande `csconfig`.

OPTIONS

-availablebw *available_bandwidth* | -abw

Utilisez cette option pour spécifier la quantité de bande passante que NetBackup peut utiliser pour les activités liées au cloud.

Les valeurs valides sont des entiers positifs suivis de Ko ou Mo (par exemple, 200 Mo). Si aucune unité n'est spécifiée, la valeur est en octets.

`-cshost` *`server_name`* `| -n`

Utilisez cette option pour connecter un ordinateur distant à un service Cloud Connect.

`-csport` *`service_port`* `| -p`

Utilisez cette option pour spécifier le port auquel se connecter, si le service s'exécute sur un port autre que le port par défaut.

`-force | -f`

Utilisez cette option pour forcer les valeurs par défaut des paramètres de limitation.

`-interval` *`time`* `| -i`

Utilisez cette option pour spécifier l'intervalle de temps de limitation d'échantillonnage en secondes. La plage de valeurs valide est comprise entre 0 et 86400.

`-maxconn` *`max_connections`* `|-mxc`

Cette option correspond au nombre de connexions maximal par défaut pour chaque fournisseur de cloud.

`-offtime` *`start_time,end_time,bandwidth_percentage`* `| -oft`

Utilisez cette option pour spécifier l'intervalle de temps considéré hors période de travail pour la connexion au cloud.

Spécifiez une heure de début et de fin au format 24 heures. Par exemple, 2:00 P.M. correspond à 14h00.

Vous pouvez indiquer la bande passante que la connexion au cloud peut utiliser en pourcentage.

La plage de valeurs du pourcentage de bande passante est comprise entre 0 et 100. Vous pouvez seulement spécifier des nombres entiers pour le pourcentage de bande passante.

`-providermaxconn` *`max_connections`* `| -pmc`

Utilisez cette option pour spécifier le nombre maximal de connexions pour un fournisseur spécifique.

`-readbw` *`read_bandwidth_percentage`* `| -rbw`

Utilisez cette option pour spécifier le pourcentage de bande passante totale utilisable par les opérations de lecture. Si la bande passante est insuffisante pour transmettre la quantité spécifiée de données en quelques minutes, des échecs de restauration ou de réplication peuvent se produire en raison des délais d'expiration. Tenez compte de la charge totale des travaux simultanés sur plusieurs serveurs de médias lorsque vous calculez la bande passante requise.

La plage de valeurs du pourcentage de bande passante est comprise entre 0 et 100. Vous pouvez seulement spécifier des nombres entiers pour le pourcentage de bande passante.

`-setdefaults | -def`

Utilisez cette option pour rétablir la valeur par défaut de tous les paramètres de limitation.

`-sserver` *`storage_server_name`* `|-r`

Utilisez cette option pour spécifier le nom du serveur de stockage.

`-stype` *`storage_server_type`* `| -t`

Utilisez cette option pour spécifier le type de serveur de stockage.

`-weekend` *`start_day,end_day,bandwidth_percentage`* `| -wkd`

Utilisez cette option pour spécifier l'heure de début et de fin du week-end.

La plage de valeurs des jours de début et de fin va du lundi au dimanche ou de 1 à 7.

Remarque : Vous pouvez configurer les jours de la semaine uniquement en anglais et dans le format de calendrier américain (mmjjaa).

Vous pouvez indiquer la bande passante que la connexion au cloud peut utiliser en pourcentage.

La plage de valeurs du pourcentage de bande passante est comprise entre 0 et 100. Vous pouvez seulement spécifier des nombres entiers pour le pourcentage de bande passante.

`-worktime` *`start_time,end_time,bandwidth_percentage`* `| -wkt`

Utilisez cette option pour spécifier l'intervalle de temps considéré comme étant du temps de travail pour la connexion au cloud. Spécifiez une heure de début et de fin au format 24 heures.

La plage d'heures de début et de fin est comprise entre 0 et 23.

Vous pouvez indiquer la quantité de bande passante que la connexion au cloud peut utiliser en pourcentage ou kilo-octets par seconde. Cette valeur détermine la quantité de bande passante disponible utilisée pour les opérations de cloud durant cette période.

La plage de valeurs du pourcentage de bande passante est comprise entre 0 et 100. Vous pouvez seulement spécifier des nombres entiers pour le pourcentage de bande passante.

`-writebw` *`write bandwidth_percentage`* `| -wbw`

Utilisez cette option pour spécifier le pourcentage de bande passante totale utilisable par les opérations d'écriture.

Si la bande passante est insuffisante pour transmettre la quantité spécifiée de données en quelques minutes, des défaillances de sauvegarde peuvent se produire en raison des délais d'expiration.

Tenez compte de la charge totale des travaux simultanés sur plusieurs serveurs de médias lorsque vous calculez la bande passante requise.

La plage de valeurs du pourcentage de bande passante est comprise entre 0 et 100. Vous pouvez seulement spécifier des nombres entiers pour le pourcentage de bande passante.

EXEMPLES

Exemple 1 - Obtenez les détails de configuration des limitations :

```
csconfig throttle

Throttling Configuration Details:
        Read Bandwidth Percent         = 100 %
        Write Bandwidth Percent        = 100 %
        Total Available Bandwidth      = 102400 KB/s
        Default Maximum Connections    = 10

        Work Time:
                Start Time             = 8 Hrs
                End Time               = 18 Hrs
                Allocation Bandwidth   = 100 %

        Off Time:
                Start Time             = 18 Hrs
                End Time               = 8 Hrs
                Allocation Bandwidth   = 100 %

        Weekend:
                Start Day              = 6 (Saturday)
                End Day                = 7 (Sunday)
                Allocation Bandwidth   = 100 %

        Sampling Interval              = 0 Sec
```

Exemple 2 : Définition de la bande passante de lecture sur 30 % et de la bande passante disponible sur 2147483648 octets (2 Go).

```
csconfig throttle -readbw 30 -availablebw 2147483648 -f
```

VOIR AUSSI

Se reporter à csconfig cldinstance à la page 523.

Se reporter à csconfig cldprovider à la page 545.

Se reporter à csconfig meter à la page 547.

duplicatetrace

`duplicatetrace` – journaux de débogage de trace pour des travaux en double

Synopsis

duplicatetrace [-master_server *nom*] -job_id *nombre* [-start_time *hh:mm:ss*] [-end_time *hh:mm:ss*] *mmjjaa* [*mmjjaa* ...]

duplicatetrace [-master_server *nom*] -backup_id *id* [-start_time *hh:mm:ss*] [-end_time *hh:mm:ss*] *mmjjaa* [*mmjjaa* ...]

duplicatetrace [-master_server *nom*] [-policy_name *nom*] [-client_name *nom*] [-start_time *hh:mm:ss*] [-end_time *hh:mm:ss*] *mmjjaa* [*mmjjaa* ...]

Sur les systèmes UNIX, le chemin d'accès à cette commande est /usr/openv/netbackup/bin/admincmd/

Sur les systèmes Windows, le chemin d'accès à cette commande est *chemin_d'accès*\NetBackup\bin\admincmd\

DESCRIPTION

`duplicatetrace` consolide les journaux de débogage pour des travaux en double et les enregistre sur la sortie standard. Tri des messages par heure. Elle essaye de compenser les modifications de fuseau horaire et la dérive d'horloge entre les serveurs distants et les clients.

Au minimum, vous devez activer la consignation de débogage pour `bptm` et `bpdm` sur le serveur de médias et pour le répertoire suivant sur le serveur maître :

Systèmes UNIX :

/usr/openv/netbackup/admin

Systèmes Windows :

install_path\NetBackup\admin

Pour obtenir les meilleurs résultats possibles, réglez le niveau de consignation détaillée sur 5. Activez la consignation de débogage pour `bpdbm` sur le serveur maître et `bpcd` sur tous les serveurs, clients et processus déjà identifiés.

L'option `duplicatetrace` utilise les arguments `-job_id` ou `-backup_id` comme seuls critères de sélection des travaux de duplication qu'elle suit. Vous ne pouvez

pas utiliser l'option `-policy_name` ou `-client_name` avec l'option `-job_id` ou `-backup_id`. Si aucune des deux options n'est spécifiée, tous les travaux dupliqués correspondant aux critères de sélection sont sélectionnés. Si aucune des options suivantes n'est spécifiée, tous les travaux dupliqués activés les jours spécifiés par l'horodatage (*mmjjaa*) sont suivis : `-job_id`, `-backup_id`, `-policy_name` ou `-client_name`. Si les options `-start_time` et `-end_time` sont utilisées, alors les journaux de débogage qui résident dans l'intervalle de temps spécifié sont examinés.

Si `duplicatetrace` démarre avec `-backup_id` *`bid`*, il recherche les travaux en double que `bpduplicate` a démarrés avec `-backup_id` *`bid`* où les ID de sauvegarde (*bid*) correspondent.

La commande `duplicatetrace -policy_name` *`policy`* recherche les travaux dupliqués qui ont été démarrés avec l'option `-policy` *`policy`* et dans lesquels les noms de politiques correspondent.

La commande `duplicatetrace -client_name` *`client`* recherche les travaux dupliqués qui ont été démarrés avec l'option `-client` et dans lesquels les noms client (*client*) correspondent.

`duplicatetrace` enregistre les messages d'erreur sur l'erreur standard.

Vous devez être connecté en tant qu'administrateur pour exécuter cette commande.

OPTIONS

`-master_server`

Nom du serveur maître. Vous pouvez spécifier un nom d'hôte local quelconque en tant que paramètre par défaut.

`-job_id`

Numéro d'ID de travail du travail en double à analyser. Vous pouvez spécifier un ID de travail quelconque en tant que paramètre par défaut.

`-backup_id`

ID de sauvegarde de l'image de sauvegarde que le travail en double utilise pour analyser des doubles. Vous pouvez spécifier un ID de sauvegarde quelconque en tant que paramètre par défaut.

`-policy_name`

Nom de la politique des travaux en double à analyser. Vous pouvez spécifier une politique quelconque en tant que paramètre par défaut.

`-client_name`

Nom du client des travaux en double à analyser. Vous pouvez spécifier un client quelconque en tant que paramètre par défaut.

`-start_time`

Spécifie l'horodatage le plus tôt pour démarrer l'analyse des journaux. Le paramètre par défaut est 00:00:00.

`-end_time`

Spécifie le dernier horodatage pour terminer l'analyse des journaux. Le paramètre par défaut est le suivant : 23:59:59.

jjmmaaa

Un ou plusieurs horodatages de jour. Cette option identifie les noms de fichier journal à analyser (log.mmddyy pour UNIX, mmddyy.log pour Windows).

FORMAT DE SORTIE

Le format d'une ligne de sortie est le suivant : *daystamp.millisecs.program.sequence machine log_line*

daystamp

Le jour du journal qui est affiché dans le format yyyymmdd.

ms

Nombre de millisecondes depuis minuit sur l'ordinateur local.

programme

Nom du programme (ADMIN, BPTM, BPCD, etc.) consigné.

ordre

Numéro de la ligne du fichier du journal de débogage.

ordinateur

Nom du serveur ou du client NetBackup.

log_line

La ligne qui s'affiche dans le fichier du journal de débogage.

EXEMPLES

Exemple 1 - Analyse du journal du travail dupliqué avec l'ID de travail 3 activé le 1er mai 2010.

```
# duplicatetrace -job_id 3 050110
```

Exemple 2 - Analyse du journal des travaux dupliqués qui ont été exécutés par l'image de sauvegarde dupliquée avec l'ID de sauvegarde pride_1028666945 le 20 mai 2010. Elle analyse uniquement les travaux ayant été activés avec l'option -backupid pride_1028666945.

```
# duplicatetrace -backup_id pride_1028666945 052010
```

Exemple 3 - Analysez le journal des travaux en double qui sont activés sur la politique Pride-Standard et le client pride le 1er mai 2010 et le 3 mai 2010. Elle analyse uniquement les travaux en double qui ont été activés avec les options - politique Pride-Standard et client pride.

```
# duplicatetrace -policy_name Pride-Standard -client_name pride
050110 050310
```

Exemple 4 - Analysez le journal de tous les travaux en double qui ont été activés le 05 août 2010 et le 23 août 2010.

```
duplicatetrace 080510 082310
```

VOIR AUSSI

Se reporter à backupdbtrace à la page 27.

Se reporter à backuptrace à la page 30.

Se reporter à importtrace à la page 558.

importtrace

`importtrace` – trace les journaux de débogage pour les travaux d'importation

Synopsis

importtrace [-master_server *nom*] -job_id *nombre* [-start_time *hh:mm:ss*] [-end_time *hh:mm:ss*] *mmjjaa* [*mmjjaa*]

importtrace [-master_server *nom*] -backup_id *id* [-start_time *hh:mm:ss*] [-end_time *hh:mm:ss*] *mmjjaa* [*mmjjaa*]

importtrace [-master_server *name*] [-policy_name *name*] [-client_name *name*] [-start_time *hh:mm:ss*] [-end_time *hh:mm:ss*] *mmddyy* [*mmddyy*]

Sur les systèmes UNIX, le chemin d'accès à cette commande est /usr/openv/netbackup/bin/admincmd/

Sur les systèmes Windows, le chemin d'accès à cette commande est *chemin_d'accès*\NetBackup\bin\admincmd\

DESCRIPTION

`importtrace` consolide les messages du journal de débogage des travaux d'importation NetBackup spécifiés et les enregistre dans la sortie standard. Les messages sont triés par heure. `importtrace` essaye de compenser les modifications de fuseau horaire et la dérive d'horloge entre les serveurs distants et les clients.

Au minimum, activez la consignation de débogage pour `bpbrm`, `bptm` et `nbtar` sur le serveur de médias et pour le répertoire suivant sur le serveur maître :

Systèmes UNIX :

/usr/openv/netbackup/admin

Systèmes Windows :

install_path\NetBackup\admin

Pour les meilleurs résultats, définissez le niveau de consignation détaillé au niveau 5. Activez la consignation de débogage pour `bpdbm` sur le serveur maître et `bpcd` sur tous les serveurs et clients en plus des processus déjà identifiés.

L'option `duplicatetrace` utilise les arguments `-job_id` ou `-backup_id` comme seuls critères de sélection des travaux de duplication qu'elle suit. Vous ne pouvez

pas utiliser l'option `-policy_name` ou `-client_name` avec l'option `-job_id` ou `-backup_id`. Si aucune des deux options n'est spécifiée, tous les travaux dupliqués correspondant aux critères de sélection sont sélectionnés. Si aucune des options suivantes n'est spécifiée, tous les travaux dupliqués activés les jours spécifiés par l'horodatage (*mmddyy*) sont suivis : `-job_id`, `-backup_id`, `-policy_name` ou `-client_name`. Si les options `-start_time` et `-end_time` sont utilisées, alors les journaux de débogage qui résident dans l'intervalle de temps spécifié sont examinés par `importtrace`.

Si `importtrace` démarre avec `-backup_id` *`id`*, il recherche les travaux d'importation que `bpimport` a démarrés avec `-backup_id` *`id`* où les ID de sauvegarde (*id*) correspondent.

Si `importtrace` démarre avec -policy_name *policy* , `importtrace` recherche les travaux d'importation qui ont démarré avec bpimport avec -policy *policy* où les noms de politique (*policy*) correspondent.

Si `importtrace` démarre avec -client_name *client*, `importtrace`, recherche les travaux d'importation qui ont démarré avec `bpimport` avec -client *client* où les noms client (*client*) correspondent.

`importtrace` enregistre des messages d'erreur sur l'erreur standard.

Vous devez être connecté en tant qu'administrateur pour exécuter cette commande.

OPTIONS

`-master_server`

Nom du serveur maître. Vous pouvez spécifier un nom d'hôte local quelconque en tant que paramètre par défaut.

`-job_id`

Numéro de l'ID de travail du travail d'importation à analyser. Vous pouvez spécifier un ID de travail quelconque en tant que paramètre par défaut.

`-backup_id`

ID de sauvegarde de l'image de sauvegarde que le travail d'importation importe pour analyser. Vous pouvez spécifier un ID de sauvegarde quelconque en tant que paramètre par défaut.

`-policy_name`

Nom de la politique des travaux d'importation à analyser. Vous pouvez spécifier une politique quelconque en tant que paramètre par défaut.

`-client_name`

Nom du client des travaux à analyser. Vous pouvez spécifier un client quelconque en tant que paramètre par défaut.

`-start_time`

Horodatage de début d'analyse des journaux. Le paramètre par défaut est 00:00:00.

`-end_time`

Horodatage de fin d'analyse des journaux. Le paramètre par défaut est le suivant : 23:59:59.

`jjmmaaa`

Un ou plusieurs horodatages de jour. Cette option identifie les noms de fichier journal à analyser (log.mmddyy pour UNIX, mmddyy.log pour Windows).

FORMAT DE SORTIE

Le format d'une ligne de sortie est le suivant :

horodatage.ms.programme.sequencemachinelog_line

`daystamp`

Date du journal au format aaaammjj.

`ms`

Nombre de millisecondes depuis minuit sur l'ordinateur local.

`programme`

Nom du programme (ADMIN, BPBRM, BPCD, etc.) consigné.

`ordre`

Numéro de la ligne du fichier du journal de débogage.

`ordinateur`

Nom du serveur ou du client NetBackup.

`ligne_journal`

La ligne qui s'affiche dans le fichier du journal de débogage.

EXEMPLES

Exemple 1 - Analyse du journal du travail d'importation avec l'ID de travail 4 activé le 6 août 2009.

```
# importtrace -job_id 4 080609
```

Exemple 2 - Analyse du journal des travaux d'importation qui importent l'image de sauvegarde avec l'ID de sauvegarde pride_1028666945 exécuté le 20 août 2009. Cette commande analyse seulement ces travaux d'importation, qui ont été activés avec l'option -backupid pride_1028666945.

```
# importtrace -backup_id pride_1028666945 082009
```

Exemple 3 - Analyse du journal des travaux d'importation qui sont activés sur la politique Pride-Standard et le client pride le 16 août 2009 et le 23 août 2009. Cette commande analyse seulement ces travaux d'importation, qui ont été activés avec les options -policy Pride-Standard et -client pride.

```
# importtrace -policy_name Pride-Standard -client_name pride
081609 082309
```

Exemple 4 - Analyse du journal de tous les travaux d'importation activés le 05 août 2015 et le 17 août 2015.

```
# importtrace 080515 081715
```

VOIR AUSSI

Se reporter à backupdbtrace à la page 27.

Se reporter à backuptrace à la page 30.

Se reporter à duplicatetrace à la page 554.

jbpSA

`jbpSA` – démarrer l'interface client BAR sur les ordinateurs UNIX compatibles Java

Synopsis

jbpSA [-d | -display] [-D *prop_filename*] [-h | -Help] [-l *debug_filename*] [-lc] [-ms *nnn*] [-mx *xxx*] [-r *version*]

Le chemin d'accès à cette commande est /usr/openv/netbackup/bin/

DESCRIPTION

Cette commande fonctionne seulement sur les systèmes UNIX.

La commande `jbpSA` démarre l'interface Sauvegarde, archivage et restauration sur les ordinateurs UNIX compatibles Java.

OPTIONS

`-d | -display`

Affiche la variable d'environnement. Par exemple :

```
-d eagle:0.0
```

`-D` *nom_fichier_propriétés*

Spécifie le nom du fichier de propriétés de débogage. Le nom par défaut de ce fichier est `Debug.properties`.

`-h | -Help`

Présente les options possibles pour la commande `jbpSA`.

`-H` *host*

Spécifie le système hôte qui s'affiche par défaut dans la boîte de dialogue de connexion de `jbpSA`. Il peut s'agir d'un nom d'hôte complet ou non. Aucun paramètre par défaut.

`-l` *nom_fichier_débogage*

Spécifie le nom du fichier de débogage de journal. Le nom par défaut est spécifique à ce démarrage de la commande `jbpSA` et est enregistré dans `/user/openv/netbackup/logs/user_ops/nbjlogs`.

`-lc`

Imprime les lignes de commande que l'application utilise pour accéder à son fichier journal.

Remarque : L'application n'utilise pas systématiquement les lignes de commande pour récupérer ou mettre à jour des données. Il contient certains protocoles demandant au serveur d'application d'effectuer des tâches à l'aide de NetBackup et de l'interface de programmation de Media Manager. Pendant que l'application progresse, moins de lignes de commande sont utilisées.

`-ms` *nnn*

Permet la configuration de l'utilisation de la mémoire de la machine virtuelle Java où *nnn* représente les méga-octets de mémoire disponibles pour l'application. Par défaut : 36 Mo (méga-octets)

Exécutez `jnbSA` sur un ordinateur avec 512 méga-octets de mémoire physique et 128 méga-octets de mémoire disponible pour l'application.

La commande `-ms` indique le volume de mémoire affecté au segment, lors du démarrage de la machine virtuelle Java. Cette valeur peut ne pas nécessiter de modifications puisque le paramètre par défaut suffit à initialiser `jnbSA` plus rapidement sur un ordinateur disposant de la quantité de mémoire recommandée.

Exemple :

```
# jbpSA -ms 36M
```

La mémoire qui est assignée peut être spécifiée à l'aide de la commande `jbpSA` ou en définissant l'option `INITIAL_MEMORY` dans `/usr/openv/java/nbj.conf`.

`-mx` *xxx*

L'option `-mx` permet la configuration de l'utilisation de la mémoire de la machine virtuelle Java. La valeur *xxx* est la taille maximale de segment de mémoire (en méga-octets) que la machine virtuelle JVM utilise pour les objets et tableaux à assignation dynamique. Par défaut : 512 MB.

Cette option sert lorsque la quantité de données est élevée (par exemple, pour un grand nombre de tâches dans le moniteur d'activité).

Exemple :

```
# jbpSA -mx 512M
```

La taille maximale de segment de mémoire peut être spécifiée à l'aide de la commande de `jnbSA` ou en définissant l'option `MAX_MEMORY` dans `/usr/openv/java/nbj.conf`.

`-r` *`version`*

Spécifie quelle version du client Sauvegarde, archivage et restauration exécuter. NetBackup inclut une console d'administration pour toutes les versions prises en charge de NetBackup. Si l'option `-r` n'est pas spécifiée, le paramètre par défaut est la dernière version de NetBackup.

jnbSA

`jnbSA` – démarrer NetBackup Administration Console sur les ordinateurs UNIX compatibles Java

Synopsis

jnbSA [-d | -display] [-D *prop_filename*] [-h | -help] [-H *host*] [-l *debug_filename*] [-lc] [-ms *nnn*] [-mx *xxx*] [-r *version*]

Le chemin d'accès à cette commande est /usr/openv/netbackup/bin/

DESCRIPTION

Cette commande fonctionne seulement sur les systèmes UNIX.

`jnbSA` démarre NetBackup Administration Console sur les ordinateurs UNIX compatibles Java.

OPTIONS

-d | -display

Affichez la variable d'environnement. Par exemple :

```
-d eagle:0.0
```

-D *nom_fichier_propriétés*

Indiquez le nom de fichier de propriétés de débogage. Le nom par défaut de ce fichier est `Debug.properties`.

-h | -help

Affiche les options possibles pour la commande de `jnbSA`.

-H *host*

Spécifie le système hôte qui s'affiche par défaut dans la boîte de dialogue de connexion de `jnbSA`. Il peut s'agir d'un nom d'hôte complet ou non. Aucun paramètre par défaut.

-l *nom_fichier_débogage*

Spécifie le nom du fichier de débogage de journal. Le nom par défaut est spécifique à ce démarrage de `jnbSA` et enregistré dans le fichier `/user/openv/netbackup/logs/user_ops/nbjlogs`.

`-lc`

Imprime les lignes de commande que l'application utilise dans son fichier journal.

Remarque : L'application n'utilise pas systématiquement les lignes de commande pour récupérer ou mettre à jour des données. Il contient certains protocoles demandant au serveur d'application d'effectuer des tâches à l'aide de NetBackup et de l'interface de programmation de Media Manager. L'application progresse et moins de lignes de commande sont utilisées.

`-ms` *nnn*

Permet la configuration d'utilisation de la mémoire de Java Virtual Machine (JVM) où *nnn* représente les méga-octets de la mémoire disponible à l'application. Par défaut : 36 Mo

Exécutez `jnbSA` sur un ordinateur avec 512 Mo de mémoire physique et 128 Mo de mémoire disponible pour l'application.

La commande `-ms` indique le volume de mémoire affecté au segment, lors du démarrage de la machine virtuelle Java. Cette valeur peut ne pas nécessiter de modifications puisque le paramètre par défaut suffit à initialiser `jnbSA` plus rapidement sur un ordinateur disposant de la quantité de mémoire recommandée.

Exemple :

```
jnbSA -ms 36M
```

La mémoire qui est assignée peut être spécifiée à l'aide de la commande de `jnbSA` ou en définissant l'option `INITIAL_MEMORY` dans `/usr/openv/java/nbj.conf`.

`-mx` *xxx*

Permet la configuration d'utilisation de la mémoire de la machine virtuelle Java. La valeur *xxx* est la taille maximale de segment de mémoire (dans les méga-octets) que la JVM utilise pour les objets et tableaux à assignation dynamique. Par défaut : 512 MB.

Cette option sert lorsque la quantité de données est élevée (par exemple, pour un grand nombre de tâches dans le moniteur d'activité).

Exemple :

```
jnbSA -mx 512M
```

La taille maximale de segment de mémoire peut être spécifiée à l'aide de la commande de `jnbSA` ou en définissant l'option `MAX_MEMORY` dans `/usr/openv/java/nbj.conf`.

`-r` *`version`*

Spécifie quelle version de NetBackup Administration Console exécuter. NetBackup inclut une console d'administration pour toutes les versions prises en charge de NetBackup. Si l'option `-r` n'est pas spécifiée, le paramètre par défaut est la dernière version de NetBackup.

ltid

`ltid` – démarrer ou arrêter le daemon de périphérique Media Manager

Synopsis

`/usr/openv/volmgr/bin/` **`ltid`** `[-v] [-logmounts [`*minutes*`]] [-noverify]`

DESCRIPTION

Cette commande fonctionne seulement sur les systèmes UNIX.

La commande `ltid` démarre le daemon de périphérique de Media Manager (`ltid`) et le daemon de reconnaissance de volume automatique (`avrd`). Ces daemons gèrent des périphériques Media Manager. Les deux daemons étant démarrés, un opérateur peut lancer l'affichage de l'opérateur, observer l'état du lecteur et contrôler l'attribution des demandes aux lecteurs autonomes. `ltid` peut être placé dans un script d'initialisation de système.

Le daemon de volume de Media Manager, `vmd`, démarre également avec la commande `ltid`. La commande `ltid` démarre également les daemons robotiques appropriés, si des périphériques robotiques ont été définis dans Media Manager.

La commande `stopltid` arrête les dameons `ltid`, `avrd` et les daemons robotiques.

Vous devez être connecté en tant qu'administrateur pour exécuter cette commande.

OPTIONS

`-v`

Consigne les informations de débogage à l'aide du commande `syslogd`. Cette option est la plus instructive lorsque les périphériques robotiques sont en service. Cette option démarre les daemons robotiques et `vmd` en mode détaillé.

`-logmounts` *`minutes`*

Si cette option est spécifiée, `ltid` consigne les demandes de montage à l'aide de `syslogd`. Les demandes de montage sont encore publiées sur les affichages Media Manager. Les demandes de montage sont seulement consignées après un retard du nombre de minutes spécifié.

Si `-logmounts` est spécifié, le nombre de minutes par défaut est 3. Si `-logmounts 0` est spécifié, `ltid` consigne la demande de montage par le biais de `syslogd` immédiatement. Si la valeur *minutes* est différente de zéro et la demande de montage est satisfaite avant que le nombre de minutes soit écoulé, la demande n'est pas consignée par `syslogd`.

`-noverify`

Si cette option est spécifiée, `ltid` ne vérifie pas les noms de lecteur. En règle générale, la commande `tpconfig` s'assure qu'aucun chemin de lecteur de rembobinage à la fermeture ne contienne des bits mineurs associés aux éléments suivants : aucun rembobinage, variable, type Berkeley et ainsi de suite. Cette option n'est pas normalement requise, mais peut être utile si vous utilisez des fichiers de périphérique de plate-forme non standard. Si cette option est spécifiée, assurez-vous que les fichiers de périphérique sont corrects.

ERREURS

Des messages d'erreur sont consignés à l'aide de `syslogd`.

VOIR AUSSI

rc(8)

Se reporter à Commande stopltid à la page 872.

syslogd

Se reporter à tpconfig à la page 915.

Se reporter à tpunmount à la page 943.

manageClientCerts

`manageClientCerts` – utilisez cette commande pour gérer les certificats de clients des plug-ins de VMware et de SCVMM.

Synopsis

manageClientCerts -create|-delete|-renew *clientName*

manageClientCerts -list

manageClientCerts -addAlias|-deleteAlias *clientName* -IP *address*|-HOST *alias*|-ANY

manageClientCerts -listAliases *clientName*

Sur les systèmes UNIX et Linux, le chemin d'accès à cette commande est /usr/openv/wmc/bin/install/

Sur les systèmes Windows, le chemin d'accès au répertoire de cette commande est *install_path*\NetBackup\wmc\bin\install\

DESCRIPTION

Utilisez la commande `manageClientCerts` afin de créer, supprimer et répertorier les jetons de clientsdes plug-ins de VMware et de SCVMM, ainsi que pour ajouter, supprimer et répertorier les alias.

OPTIONS

-addAlias

Utilisez cette option pour ajouter un autre nom d'hôte ou une autre adresse IP pour le *clientName* qui a été utilisé lors de la génération d'un jeton. Utilisez le paramètre `-ANY` avec `addAlias` pour permettre à n'importe quel hôte ou n'importe quelle adresse TCP/IP de communiquer avec le certificat spécifié. Bien que cette commande fonctionne, ce n'est pas une méthode sécurisée

-create

Utilisez cette option pour créer un certificat pour le client spécifié.

-delete

Utilisez cette option pour supprimer un certificat pour le client spécifié.

`-deleteAlias`

Utilisez cette option pour supprimer un autre nom d'hôte ou une autre adresse IP associé à un jeton.

`-list`

Utilisez cette option pour répertorier tous les certificats.

`-listAliases`

Utilisez cette option pour répertorier tous les alias du client.

`-renouveler`

Utilisez cette option pour supprimer un jeton et pour en créer un. Tous les alias qui existaient pour le jeton sont conservés. Si un jeton arrive à expiration, vous pouvez utiliser cette option pour le renouveler. Sachez que les jetons expirent au bout d'un an.

EXEMPLES

Exemple 1 - Création d'un jeton pour le client `vCenter1`

```
manageClientCerts -create vCenter1
Successfully created client certificate for 'vCenter1'
to secure access to the NetBackup Web Services on Master Server
'master.example.com', port '8443'.
Please find the zip at /usr/openv/var/global/wsl/credentials/clients
/vCenter1.example.com.zip.
```

Exemple 2 - Ajout de l'alias `vCenter1.example.com` au client `vCenter1`

```
manageClientCerts.sh -addAlias vCenter1 -HOST vCenter1.example.com
Successful -addAlias, for client: vCenter1, type: HOST,
alias: vCenter1.example.com
```

```
manageClientCerts -addAlias vCenter1.example.com -HOST vCenter1
```

Exemple 3 - Liste de tous les alias pour `vCenter1`

```
manageClientCerts -listAliases vCenter1
Aliases for vCenter1:
HOST = vCenter1.example.com
```

Exemple 4 – Renouvellement d'un jeton pour `vCenter1`

```
manageClientCerts -renew  vCenter1
Renewing client certificate: vCenter1
Successfully deleted the entries for the client vCenter1.
Successfully created client certificate for 'vCenter1 to secure access
```

```
to the NetBackup Web Services on Master Server 'mserver1.example.com',
port '8443'.
Please find the zip at
/usr/openv/var/global/wsl/credentials/clients/vCenter.example.com.zip.
```

mklogdir

`mklogdir` – crée les répertoires de journal selon les autorisations recommandées.

Synopsis

`mklogdir` `[-create] [-fixFolderPerm] [-dryrun] [-list] [nom(s)_répertoire_journal]`*`nom_répertoire_journal`*`]`

`Sur les systèmes UNIX, le chemin d'accès à cette commande est /usr/openv/netbackup/logs.`

`Sur les systèmes Windows, le chemin d'accès à cette commande est <`*`chemin_installatin`*`>\NetBackup\logs`

DESCRIPTION

`mklogdir` crée tous les répertoires de journal NetBackup correspondant à un utilisateur selon les autorisations recommandées.

OPTIONS

`-create`

Crée tous les répertoires de journal NetBackup selon les autorisations recommandées identifiées par Veritas. Il s'agit de l'option par défaut lorsqu'aucune autre n'est spécifiée.

`-list`

Affiche une liste de tous les répertoires de journal NetBackup ainsi que les détails relatifs aux autorisations définies.

`-fixFolderPerm`

Définit les autorisations recommandées pour les répertoires de journal NetBackup existants, si ces autorisations ne sont pas déjà définies. Ce scénario fait référence aux cas d'utilisation comportant une mise à niveau de la version de NetBackup.

`-dryrun`

Permet à l'utilisateur de vérifier les modifications avant leur application. Si cette option est spécifiée, aucune modification de configuration n'est apportée au système.

`-help`

Présente les options possibles pour la commande `mklogdir`.

`logdirname`

Spécifie une liste d'un ou de plusieurs répertoires de journal séparés par des espaces sur lesquels une action doit être effectuée. Si aucun répertoire de journal n'est spécifié, l'action est appliquée à tous les répertoires de journal.

EXEMPLES

Exemple 1 - Création de tous les répertoires de journal NetBackup correspondant à un utilisateur selon les autorisations recommandées.

```
# mklogdir -create
```

Exemple 2 - Création des répertoires de journal `admin` et `bpdbm` selon les autorisations recommandées.

```
# mklogdir admin bpdbm
```

Exemple 3 - Examen de tous les répertoires de journal existants et définition des autorisations des répertoires qui ne disposent pas des autorisations recommandées. Cette commande doit être utilisée suite à une mise à niveau de la version de NetBackup afin de définir les autorisations recommandées pour tous les fichiers journaux existants.

```
# mklogdir -fixFolderPerm
```

Exemple 4 - Examen de tous les répertoires de journal existants et affichage des modifications à apporter afin d'obtenir les autorisations recommandées.

```
# mklogdir -fixFolderPerm -dryrun
```

VOIR AUSSI

Se reporter à bpgetdebuglog à la page 177.

nbauditreport

`nbauditreport` – générez et affichez un rapport d'audit

Synopsis

nbauditreport -sdate *"MM/DD/YY [HH:[MM[:SS]]]"* [-edate *"MM/DD/YY [HH:[MM[:SS]]]"* -ctgy [ALERT | ASSET | ASSETGROUP | AUDITCFG | AUDITSVC | AZFAILURE | BPCONF | CATALOG | CERT | CONFIG | CONNECTION | DATAACCESS | HOLD | HOST | JOB | LICENSING | LOGIN | POLICY | POOL | PROTECTION_PLAN_SVC | RETENTION_LEVEL | SEC_CONFIG | SLP | STORAGESRV | STU | TOKEN | USER] -user *username[:domainname]* -fmt [SUMMARY | DETAIL | PARSABLE] [-notruncate] [-pagewidth *NNN*] [-order [DTU | DUT | TDU | TUD | UDT | UTD]]

Sur les systèmes UNIX, le chemin d'accès à cette commande est /usr/openv/netbackup/bin/admincmd/

Sur les systèmes Windows, le chemin d'accès à cette commande est *chemin_d'accès*\NetBackup\bin\admincmd\

DESCRIPTION

La commande `nbauditreport` vous permet de créer et d'afficher un rapport d'audit NetBackup.

Lorsque l'audit est configuré dans un environnement NetBackup, les actions suivantes, générées par l'utilisateur dans NetBackup, sont enregistrées et peuvent être affichées dans un rapport d'audit :

- Actions qui modifient la configuration de NetBackup. Par exemple, la création, la suppression et la modification de politiques, ainsi que les modifications apportées aux paramètres d'audit.
- Actions qui modifient les objets d'exécution de NetBackup. Ces actions incluent le lancement d'un travail de restauration et le démarrage ou l'arrêt du service d'audit.

Cette commande permet uniquement de créer et d'afficher le rapport d'audit. Vous devez utiliser les commandes `nbemmcmd -changesetting -AUDIT ENABLED` et `nbemmcmd -changesetting -AUDIT DISABLED` pour activer et désactiver l'audit lui-même.

Pour plus d'informations concernant les audits et les rapports d'audit, consultez le *Guide de l'administrateur NetBackup, Volume I* et le *Guide de sécurité et de chiffrement NetBackup*.

OPTIONS

`-ctgy [ALERT | ASSET | ASSETGROUP | AUDITCFG | AUDITSVC | AZFAILURE | BPCONF | CATALOG | CERT | CONFIG | CONNECTION | DATAACCESS | HOLD | HOST | JOB | LICENSING | LOGIN | POLICY | POOL | PROTECTION_PLAN_SVC | RETENTION_LEVEL | SEC_CONFIG | SLP | STORAGESRV | STU | TOKEN | USER]`

Spécifie le type d'informations à afficher dans le rapport d'audit. La fonction d'audit enregistre et affiche les informations sur les actions de l'utilisateur pour la zone pertinente (travail, pool, etc.). Voici les valeurs possibles pour cette option et les éléments qui sont contrôlés pour chaque valeur :

- ALERT - échec de la génération de l'alerte ou échec de l'envoi des notifications par e-mail.
- ASSET - suppression d'un bien, tel que le serveur vCenter ou une machine virtuelle, dans le cadre du processus POST /asset-cleanup dans l'API de base de données de biens.
- ASSETGROUP - création, modification ou suppression d'un groupe de biens, ainsi que toute action sur un groupe de biens pour lequel un utilisateur n'est pas autorisé.
- AUDITCFG - changements de configuration d'audit
- AUDITSVC - démarrage et arrêt du service d'audit de NetBackup (`nbaudit`)
- AZFAILURE - échecs d'autorisation
- BPCONF - modifications apportées au fichier `bp.conf` (UNIX seulement).
- CATALOGUE - vérification et expiration des images ; et lecture des données d'utilisation frontale
- CERT - déploiement de certificat
- CONFIG - modifications apportées aux paramètres de configuration (par exemple, configuration de serveur SMTP) ou aux codes d'état exclus pour les alertes
- CONNECTION - les connexions d'hôte ignorées
- DATAACCESS - les messages d'audit qui sont liés à la réussite et la défaillance de l'accès aux différentes opérations de NetBackup. Pour

NetBackup 8.1.2, les messages d'audit sont affichés pour restaurer et parcourir les opérations d'images seulement.

- HOLD - création, modification et suppression des opérations de mise en suspens.
- HÔTE - Opérations liées à la base de données de l'hôte NetBackup
- JOB - modifications de travail
- LICENSING - suivi de l'accès aux informations liées aux licences
- CONNEXION - tentatives de connexion
- POLICY - ajouter, supprimer ou mettre à jour les attributs de politique, les clients, les planifications et les listes de sélection de sauvegarde.
- POOL - modifications du pool de stockage de disque
- PROTECTION_PLAN_SVC - modifications apportées au plan de protection
- RETENTION_LEVEL - modifications apportées au niveau de conservation
- SEC_CONFIG - modifications apportées aux paramètres de configuration de sécurité
- SLP - modification ou suppression d'une politique de cycle de vie de stockage (SLP), lorsqu'elle est initiée via une interface utilisateur graphique NetBackup, une API ou la commande `nbstl`. Les tentatives d'activation ou de suspension d'un SLP à partir d'une interface utilisateur graphique NetBackup ou une API qui ont abouti sont également auditées et consignées. L'activation et la suspension d'une SLP à l'aide de la commande `nbstlutil` ne sont pas auditées.
- STORAGESRV - informations de serveur de stockage
- STU - modifications d'unité de stockage
- JETON - jetons d'autorisation
- UTILISATEUR - Ajout ou suppression d'utilisateurs

Par défaut, lorsque aucune des options n'est spécifiée, toutes les catégories du rapport d'audit sont affichées.

`-fmt [SUMMARY | DETAIL | PARSABLE]`

Spécifie le format de sortie du rapport d'audit.

- SUMMARY est l'état par défaut (aucune option utilisée). Le rapport d'audit comprend uniquement un résumé. Il affiche le rapport d'audit en colonnes dotées d'en-têtes de description, d'utilisateur et d'horodatage.

- DETAIL affiche une liste complète des informations d'audit. Par exemple, lorsqu'une politique est modifiée, cette vue répertorie le nom de l'attribut, l'ancienne valeur et la nouvelle valeur.
- PARSABLE affiche le même jeu d'informations que le rapport DETAIL mais dans un format analysable. Le rapport utilise le caractère de barre verticale (|) comme séparateur des données d'audit. Utilisez les mots-clés disponibles avec le rapport (DESCRIPTION, ACTION, OLDV, NEWV, etc.) pour analyser l'enregistrement d'audit.

  Le rapport analysable contient les champs suivants :

  - **DESCRIPTION.** Détails de l'action qui a été exécutée. Les détails incluent les nouvelles valeurs données à un objet modifié et les nouvelles valeurs de tous les attributs pour un objet de création récente. Les détails incluent également tous les objets supprimés.
  - **TIMESTAMP.** Heure à laquelle l'action s'est produite. L'heure est indiquée en temps universel coordonné (GMT), en secondes.
  - **CATEGORY.** Catégorie de l'action de l'utilisateur qui a été exécutée. Les catégories telles que POLICY peuvent contenir plusieurs sous-catégories telles que des planifications ou des sélections de sauvegarde. Toutes les modifications apportées à une sous-catégorie sont répertoriées comme modification de la catégorie principale. Les catégories sont comme suit :

    ALERT - échec de la génération de l'alerte ou échec de l'envoi des notifications par e-mail.

    AUDITCFG - Changements de configuration d'audit

    AUDITSVC - Démarrage et arrêt du service d'audit de NetBackup (`nbaudit`)

    AZFAILURE - demandes dont les contrôles d'autorisation ont échoué

    BPCONF - modifications apportées au fichier `bp.conf` (UNIX seulement)

    CATALOGUE - vérification et expiration des images ; et lecture des données d'utilisation frontale

    CERT - Création, révocation, renouvellement et déploiement de certificats et échecs de certificat spécifiques

    CONFIG - modifications apportées aux paramètres de configuration (par exemple, configuration de serveur SMTP) ou aux codes d'état exclus pour les alertes

    DATAACCESS - Les messages d'audit qui sont liés à la réussite et la défaillance de l'accès aux différentes opérations de NetBackup. Pour NetBackup 8.1.2, les messages d'audit sont affichés pour restaurer et parcourir les opérations d'images seulement.

HOLD - Création, modification et suppression des opérations de mise en suspens.

HÔTE - Informations qui sont liées aux opérations de base de données d'hôte NetBackup.

JOB - Modifications apportées au travail telles que des annulations ou des suppressions

LICENSING - suivi de l'accès aux informations liées aux licences

CONNEXION - La réussite et l'échec qui est associé à la console d'administration NetBackup et tentatives de connexion d'API NetBackup.

POLITIQUE - Modification apportée aux attributs de politique, aux clients, planifications, ou sélections de sauvegarde

POOL - Modifications du pool de stockage de disque

PROTECTION_PLAN_SVC - modifications apportées au plan de protection

RETENTION_LEVEL - modifications apportées au niveau de conservation

SEC_CONFIG - les informations relatives aux modifications apportées aux paramètres de configuration de sécurité

SLP - création, modification ou suppression d'attributs ou de fenêtres SLP lorsqu'ils sont initiés via une interface utilisateur graphique NetBackup, une API ou la commande `nbstl`.

STOCKAGESRV - Création, modification ou suppression du serveur de stockage

STU - Création, modification ou suppression de l'unité de stockage

JETON - Création, suppression et nettoyage de jetons et échecs d'émission de jeton spécifiques

UTILISATEUR - Ajout ou suppression d'utilisateurs

- CONNECTION - Informations sur les connexions d'hôte ignorées.
- **ACTION.** Activité qui a été exécutée. Les actions suivantes sont possibles pour toutes les catégories : des descriptions détaillées des activités spécifiques effectuées pour chaque action se trouvent dans les champs DESCRIPTIONS et DÉTAILS de la sortie de commande.
- **RAISON.** Raison pour laquelle l'action est réalisée, le cas échéant. Si la raison de l'audit pour l'hôte et pour les opérations de mappage d'ID d'hôte-nom d'hôte contient plus de 512 caractères, le texte de la raison est tronqué à 512 caractères.
- **DETAILS.** Informations détaillées sur l'activité séparée en attributs (`ATTR_`*`num`*), chacun avec un nom descriptif suivi de la paire OLDV/NEWV (ancienne valeur/nouvelle valeur).

Exemple pour une suppression de politique : `ATTR_1: Policy Type OLDV: Standard NEWV:`

`-notruncate`

Affiche les anciennes et les nouvelles valeurs d'un attribut modifié sur différentes lignes dans la section de détails du rapport. Cette option est utilisée avec l'option `-fmt DETAIL`.

`-order [DTU | DUT | TDU | TUD | UDT | UTD]`

Spécifie l'ordre dans lequel les informations sont affichées dans le format analysable du rapport d'audit. Cette option peut être utilisée uniquement avec l'option -fmt PARSABLE. Les indicateurs D, T et U représentent les paramètres suivants :

- D - description
- T - timestamp (horodatage)
- U - utilisateur

`-pagewidth` *`NNN`*

Spécifie la largeur de page dans la section de détails du rapport d'audit. Cette option est utilisée avec l'option `-fmt DETAIL`.

`-sdate` *`mm/jj/aaaa-hh:mm:ss`* `|` *`mm/jj-hh:mm`* `-edate` *`mm/jj/aaaa-hh:mm:ss`* `|` *`mm/jj-hh:mm`*

Définit les date/heure de début (- sdate) ou les date/heure de fin (- edate) des données de rapport d'audit que vous voulez afficher. Aucune indication horaire n'est nécessaire.

Si la date de début est spécifiée mais pas la date de fin, les données d'audit affichées correspondent à une période allant de l'heure de début spécifiée jusqu'à maintenant. Si la date de fin est spécifiée mais pas la date de début, les données d'audit affichées correspondent aux données enregistrées jusqu'à la date de fin.

`-user` *`nom_utilisateur[:nom_domaine]`*

Indique le nom de l'utilisateur pour qui vous souhaitez afficher des informations d'audit.

EXEMPLES

Exemple 1 - Affichage de tous les événements d'audit qui ont été signalés depuis le 1er avril 2013 jusqu'à aujourd'hui.

```
# nbauditreport -sdate 04/01/13
```

```
USER         DESCRIPTION                                                TIMESTAMP
Admin@entry  Schedule 'test1' was added to Policy 'test1'               04/06/13
Admin@entry  Audit setting(s) of master server 'server1' were modified  04/06/13
Admin@entry  Audit setting(s) of master server 'server1' were modified  04/06/13
sys@server1  The nbaudit service on master server 'server1' was started 04/06/13
sys@server1  The nbaudit service on master server 'server1' was stopped 04/06/13
sys@server1  The nbaudit service on master server 'server1' was started 04/06/13

Audit records fetched: 7
```

Exemple 2 - Affichage d'un rapport d'audit détaillé sur le jour où Joe a modifié le jeu d'attributs de politique. Etant donné que la politique n'a été modifiée qu'une seule fois depuis le 06/08/13, un seul enregistrement d'audit est récupéré.

```
# nbauditreport -fmt DETAIL -ctgy POLICY -sdate 6/8/13

DESCRIPTION: Attributes of Policy 'pol_stugrp' were modified
USER: joe
TIMESTAMP: 06/08/2013 19:14:25
CATEGORY: POLICY
ACTION: MODIFY
DETAILS:
    ATTRIBUTE                OLD VALUE                 NEW VALUE
  1 Proxy Client
  2 Residence                                          stu_grp
  3 Collect TIR info         2                         0
  4 Checkpoint Restart       0                         1
  5 Checkpoint Interval      0                         15
  6 Data Mover Type          2                         -1
  7 Collect BMR Info         1                         0
  8 Policy Generation        1                         2

Audit records fetched: 1
```

L'entrée DETAILS affiche l'ancienne valeur et la nouvelle valeur de tous les attributs que Joe a modifiés.

Exemple 3 - Affichage d'un rapport d'audit pour toutes les opérations de mise en suspens qui ont été exécutées depuis le 30 août 2013.

```
# nbauditreport -ctgy HOLD -sdate "08/30/13 22:46:50" -fmt DETAIL
DESCRIPTION: Hold with hold name test hold for report1 is created
USER: root@aellora.mydomain.com
TIMESTAMP: 08/30/13 22:47:56
CATEGORY: HOLD
```

```
ACTION: CREATE
REASON:
DETAILS:
    ATTRIBUTE             OLD VALUE             NEW VALUE
  1 On-hold image list                          nakul2.mydomain.co

DESCRIPTION: Hold with hold name test hold for report1 is created
USER: root@aellora.mydomain.com
TIMESTAMP: 08/30/13 22:47:54
CATEGORY: HOLD
ACTION: CREATE
REASON:

Audit records fetched: 2
```

Exemple 4 - Affichage d'un rapport d'audit détaillé pour toutes les opérations de sécurité.

```
# nbauditreport -ctgy SEC_CONFIG -fmt DETAIL
DESCRIPTION: Added 'AccessRule' with ID 'jsmith:Backup administrator:
All objects'.
USER: secadmin@domain
TIMESTAMP: 05/02/2018 10:38:24
CATEGORY: SEC_CONFIG
ACTION: CREATE
REASON:
DETAILS:
   ATTRIBUTE                OLD VALUE    NEW VALUE
 1 Object Group ID                       1
 2 Object Group Name                     All objects
 3 Object Group Description              Represents all objects
 4 Role ID                               3
 5 Role Name                             Backup administrator
 6 Role Description                      Manage protection plans
 7 Rule ID                               10
 8 Rule Description                      Protect and manage all assets
 9 Principal Type                        User
10 Principal Subject ID                  domain:user:vx

Audit records fetched: 1
```

nbcatsync

nbcatsync – exécute un utilitaire qui resynchronise les ID de média de disque dans le catalogue d'images après la fin des opérations de récupération de catalogue

Synopsis

nbcatsync -backupid *ID_sauvegarde_catalogue* [-prune_catalog] [-no_sync_slp] [-dryrun] [-keepgoing]

nbcatsync -sync_dr_file *chemin_fichier_DR* [-copy *numéro*] [-dryrun]

Sur les systèmes UNIX, le chemin d'accès à cette commande est /usr/openv/netbackup/bin/admincmd

Sur les systèmes Windows, le chemin d'accès à cette commande est *install_path*\NetBackup\bin\admincmd

DESCRIPTION

nbcatsync est un utilitaire de post-traitement qui est utilisé dans le processus de restauration de catalogue.

Une fois que bprecover a restauré les fichiers catalogue réels, l'utilitaire nbcatsync peut effectuer les opérations suivantes :

- corriger les ID de média de disque dans les enregistrements de fragment ;
- marquer toutes les images récupérées comme SS_COMPLETED ;
- restaurer la fonctionnalité désactivée ;
- éliminer les images du catalogue qui n'ont été trouvées sur aucun volume de disque actuellement configuré. L'option -prune_catalog supprime les entrées de catalogue pour les images qui n'existent pas localement.
- Appliquez l'opération uniquement à un ensemble d'images basées sur la restauration de catalogue qui a été effectuée.

Vous pouvez facilement créer une liste d'images de sauvegarde affectées pour toute option de catalogue donnée. Le fichier .f de l'image de sauvegarde de catalogue liste les images que la restauration de catalogue récupère. Ce fichier liste les images auxquelles les opérations de l'utilitaire nbcatsync doivent se limiter.

L'utilitaire utilise la configuration de périphériques actuelle dans EMM pour obtenir une liste de volumes de disque à analyser à la recherche des fragments d'images qui sont trouvés dans la liste d'images. Après que la base de données EMM, les

images sur le stockage actuellement configuré, et le catalogue d'images ont été rapprochés, `nbcatsync` essaye d'activer le traitement normal de NetBackup.

Remarque : Utilisez l'option `nbcatsync -dryrun` pour valider l'opération de l'utilitaire `nbcatsync` avant que l'utilitaire ne le fasse de lui-même. Puisque les opérations de l'utilitaire `nbcatsync` ne sont pas réversibles, il vous faudrait exécuter `bprecover -wizard` de nouveau pour obtenir le contenu précédent du catalogue d'images.

OPTIONS

`-backupid` *`ID_sauvegarde_ catalogue`*

Spécifie l'ID de sauvegarde de catalogue qui contient un ensemble d'images de sauvegarde. Cette option permet à `nbcatsync` de corriger les références d'ID de média de disque dans les en-têtes d'image qui sont restaurés depuis cet ID d'image de sauvegarde de catalogue.

`-copy` *`number`*

Spécifie la copie du catalogue à restaurer. Cette option permet la récupération de catalogue depuis une copie qui n'est pas la principale.

`-dryrun`

Donne à l'utilisateur une occasion de confirmer les actions que `nbcatsync` exécute généralement. Elle liste toutes les modifications qui peuvent se produire si la commande `nbcatsync` s'exécute.

`-keepgoing`

Ignore les volumes disque défectueux. Sinon, lors de la recherche d'images sur un volume de disque, l'utilitaire `nbcatsync` abandonne dès qu'il rencontre une erreur inattendue.

`-no_sync_slp`

Empêche le nettoyage de la politique de cycle de vie du stockage qui supprime les enregistrements de l'image EMM et passe à zéro l'état SS_COMPLETED dans le catalogue d'image. Normalement, `nbcatsync` dissocie les images de tout traitement de politique de cycle de vie du stockage qui est effectué sur le site principal. La commande `nbcatsync` peut alors appliquer les paramètres appropriés de politique de cycle de vie du stockage pour le site de reprise après incident sur les images fixes. Cependant, lorsque `-no_sync_slp` est spécifié, `nbcatsync` ne modifie pas ces paramètres d'images fixes, aussi utilisez cette option avec précaution.

`-prune_catalog`

Elimine toutes les images inexistantes. `-prune_catalog` supprime les copies des images sur les volumes de disque qui ne sont trouvées sur aucun volume

de disque sur le site de reprise après incident. Si aucune des copies d'une image n'est trouvée, l'image elle-même est supprimée.

`-sync_dr_file`*`chemin_fichier_DR`*

Spécifie le fichier de reprise après incident sur le site de reprise après incident qui correspond à l'image de sauvegarde de catalogue à partir de laquelle effectuer la restauration.

EXEMPLES

Exemple 1 - Réparation des références d'ID du média de disque dans le fichier DR `test.txt`, de sorte que `bprecover` puisse trouver l'image de sauvegarde de catalogue. Sur le site de reprise après incident, exécutez la commande suivante :

```
# nbcatsync -sync_dr_file test.txt
```

Exemple 2 - Effectuez un test à vide (dry run) pour corriger les références d'ID de média de disque dans les en-têtes d'ID image rg9pctrain05_1254127131 restaurée à partir de la sauvegarde de catalogue. Quand vous êtes satisfaits des résultats, vous pouvez répéter la commande sans l'option `-dryrun`.

```
# nbcatsync -backupid rg9pctrain05_1254127131 -dryrun
```

VOIR AUSSI

Se reporter à bprecover à la page 397.

Se reporter à Utilitaire cat_export à la page 511.

Se reporter à Utilitaire cat_import à la page 514.

NBCC

NBCC – Exécute l'utilitaire de vérification de la cohérence NetBackup (NBCC).

Synopsis

```
NBCC [-batch] [-debug] [-gather] [-help] [-idar] [-kbfree ####]
[-locale nom_paramètre_régional] [-nozip] [-nocleanup] [-terse]
[-upgrade] [-use_reg_cmd [32 | 64]] [-version]
[-unknown_image_servers_option]
```

Sur les systèmes UNIX, le chemin d'accès à cette commande est /usr/openv/netbackup/bin/support/

Sur les systèmes Windows, le chemin de répertoire vers cette commande est *install_path*\NetBackup\bin\support\

DESCRIPTION

La commande NBCC exécute l'utilitaire NBCC utilisé pour confirmer l'intégrité de portions du catalogue et des bases de données NetBackup, y compris les éléments suivants :

- Média de bande et images associées
- Image NBDB, enregistrements de table ImageCopy, enregistrements de table ImageFragment et catalogue d'images.
- Entrées de serveur Enterprise Media Manager (EMM) et entrées d'unités de stockage configurées

Si la commande NBCC détecte des incohérences dans le catalogue, elle génère un ensemble de fichiers de sortie. Elle peut créer un package de support de ces fichiers à l'aide des utilitaires système disponibles.

Ces incohérences incluent les images dont les serveurs de médias ne sont pas connus de la base de données EMM. Dans ce cas, vous pouvez utiliser la fonction -unknown_image_servers_*option* pour commenter les images, les faire expirer ou laisser un serveur de médias connu hériter des images associées à ces serveurs de médias inconnus.

Pour plus d'informations au sujet de l'utilitaire NBCC, consultez le *Guide de dépannage NetBackup*.

OPTIONS

`-batch`

Exécute NBCC dans un mode non interactif. Dans ce mode, les événements suivants se produisent :

- Si ce rapport de sortie existe déjà, NBCC le remplace automatiquement.
- Après le traitement des informations `bpimagelist`, les serveurs de médias non connus d'EMM sont signalés. L'analyse complète génère alors toutes les réparations à commenter pour examen ultérieur.
- Si NBCC ne détecte aucune incohérence dans le catalogue NetBackup, il ne crée aucun package de support.

`-debug`

Ajoute d'autres informations de débogage du programme au fichier `nbcc-info.txt`. Cette opération augmente considérablement la taille de ce fichier.

`-gather`

Rassemble uniquement les informations de configuration et de catalogue NetBackup. Cette option ne vérifie pas la cohérence du catalogue NetBackup.

`-help`

Affiche une version plus détaillée des informations d'aide concernant l'utilitaire NBCC.

`-idar`

Ajoute l'identification des ressources de média de bande abandonnées dans l'opération de vérification de la cohérence.

`-kbfree` *`espace_libre`*

Spécifie l'espace nécessaire au système de fichiers pour exécuter la commande NBCC. Seuls les nombres entiers sont autorisés. La valeur par défaut se trouve dans la sortie de l'aide.

Le paramètre par défaut NBCC est : libérer de l'espace de système de fichiers (en kilo-octets) = 2048000.

Pour ignorer la vérification de l'espace disponible sur le système de fichiers, définissez cette valeur sur zéro (0) si le paramètre régional de votre environnement d'exécution n'est pas l'anglais.

`-locale` *`nom_paramètre_régional`*

Désigne le nom de paramètre régional commun de NetBackup. NBCC recherche ce nom dans le fichier suivant :

Sous UNIX : `/usr/openv/msg/.conf`

Sous Windows : `.\VERITAS\msg\LC_CONF`

Ce nom détermine le format de date associé à utiliser avec l'option de ligne de commande `bpimagelist -d`.

`-nocleanup`

Si NBCC exécute les vérifications de la cohérence sans détecter d'incohérences, il ne nettoie pas le package ou les fichiers de support résultants.

Remarque : N'utilisez pas les options `-nocleanup` et `-gather` en même temps. Elles sont mutuellement exclusives en raison de l'état de vérification de la cohérence.

`-nozip`

Ne crée aucun lot de packages de support. Les fichiers NBCC générés restent dans le répertoire de sortie.

`-terse`

Extrait uniquement les champs associés aux vérifications de la cohérence de chaque enregistrement de catalogue dans les fichiers spécifiques de contenu du catalogue.

`- unknown_image_servers_`*`option`*

Indique l'action effectuée par l'analyse de cohérence lorsqu'un serveur de médias inconnu d'EMM est détecté dans la base de données d'images. *option* correspond à l'une des valeurs suivantes :

- `comment_all` : commente toutes les actions suggérées de réparation (SRA) relatives aux images associées à un serveur de médias inconnu générées par le programme d'analyse. Ainsi, NBCCR n'essaye pas de traiter ces réparations commentées.
- `expire_all` : SRA générées par le programme d'analyse pour que NBCCR fasse expirer toutes les images associées aux serveurs de médias inconnus.
- `inherit_all` *`nom_hôte`* : indique un serveur de médias connu (*nom_hôte*) pour remplacer le serveur inconnu. Ce nouveau serveur hérite de toutes les images associées aux serveurs de médias inconnus. Le programme d'analyse génère ces SRA pour un traitement par NBCCR.
  Par exemple, la commande suivante permet au serveur de médias MS1 d'hériter de toutes les images associées aux serveurs de médias inconnus.

  ```
  # NBCC -unknown_image_servers_inherit_all MS1
  ```

`-upgrade`

Ajoute uniquement les vérifications de la cohérence associée à la capacité de mise à niveau du catalogue NetBackup.

`-use_reg_cmd [32 | 64]`

Permet d'avoir recours à l'utilitaire `Reg.exe` pour interroger le registre Windows. La version de `Reg.exe` prenant en charge les paramètres de ligne de commande `/reg:32` ou `/reg:64` doit être installée pour que cette option fonctionne correctement.

Cette option fonctionne uniquement sur les systèmes Windows.

`-version`

Affiche le numéro de version interne de NBCC.

PRÉREQUIS

Les articles suivants sont nécessaires avant que vous puissiez utiliser l'utilitaire de NBCC :

- Pour que NBCC crée un package de support (si nécessaire), le chemin d'accès aux programmes suivants doit être inclus dans la variable d'environnement $PATH : `tar` et `gzip`.
  Si `tar` n'est pas disponible, utilisez le programme `makecab` (si disponible) pour grouper et compresser les fichiers en sortie.
  Si ces programmes sont indisponibles et vous avez besoin d'un seul fichier de package de support, groupez manuellement les fichiers du répertoire de sortie dans un package de support.
- Si vous n'utilisez pas l'option de ligne de commande `-kbfree 0`, NBCC examine les caractéristiques d'utilisation du système de fichiers. Il décharge alors les informations de configuration et de catalogue et crée un package de support. Ces informations incluent l'espace disponible du système de fichiers (en kilo-octets) (consultez la description de l'option `-kbfree`).
- Le serveur EMM doit être opérationnel.
- Le processus `vmd` doit être en cours d'exécution sur le serveur maître et sur tous autres serveurs qui agissent en tant que serveur EMM dans la configuration de NetBackup.
- Le processus `bpdbm` doit s'exécuter sur le serveur maître.
- Sur l'installation de NetBackup, tous les serveurs de médias et le processus `ltid` doivent être en cours d'exécution et les services de réseau doivent être configurés.

- L'heure UTC de tous les serveurs dans la configuration de NetBackup et du serveur sur lequel l'utilitaire NBCC est exécuté, doit être synchronisée à quelques minutes les uns des autres.

Remarque : Si vous ne vous assurez pas que les horloges sont synchronisées, NBCC peut signaler des résultats inexacts.

UTILISATION DU PROGRAMME

Les considérations suivantes sont les considérations d'utilisation de programme :

- NBCC s'exécute à partir du répertoire de prise en charge (voir la synthèse). Si vous souhaitez l'exécuter à partir d'un répertoire différent, NBCC utilise l'emplacement de répertoire par défaut suivant :

  Sous UNIX : `/usr/openv/netbackup/bin/support/config`

  Sous Windows : *`install_path`*`\NetBackup\bin\support\`

- Pour vous assurer que les problèmes de cohérence de catalogue sont identifiés et réparés correctement, assurez-vous qu'aucun travail de NetBackup n'est en cours d'exécution ou démarré à partir du début de la collecte des données jusqu'à la fin du travail de réparation. Puisque cette condition est impossible dans la plupart des configurations, NBCC essaie d'identifier les médias de bande associés aux travaux actifs de NetBackup. En raison du retard de propagation qui peut se produire pendant le traitement normal, les médias de bande actifs peuvent ne pas être tous identifiés. Il est donc conseillé de passer soigneusement en revue les résultats de l'analyse de cohérence.
- NBCC détecte des serveurs maîtres EMM. Si plus d'un serveur maître est détecté, NBCC identifie celui qui est associé au système sur lequel NBCC s'exécute. NBCC utilise le serveur maître EMM identifié pour déterminer quels serveurs de médias EMM sont associés à ce serveur maître.

VALEURS DE RETOUR

Les valeurs de sortie suivantes sont renvoyées :

```
0 = Consistency checks skipped (-gather)
    No inconsistency detected

1 = Inconsistency detected

2 = Program error condition detected:
```

```
    Invalid command line option
    .nbcc.lock file exists
    File permission problem
    File open/read/write problem
    Insufficient free disk space
    Unable to obtain the version of NetBackup
    Issue with NetBackup configuration information/detection
    Issue with NetBackup catalog information/detection

3 = -help information displayed
    -version information displayed
```

VOIR AUSSI

Se reporter à NBCCR à la page 592.

Se reporter à Commande nbcplogs à la page 622.

Se reporter à nbsu à la page 862.

NBCCR

NBCCR – exécution de l'utilitaire de réparation de la vérification de la cohérence de NetBackup (NBCCR) qui répare les incohérences de la base de données NetBackup

Synopsis

NBCCR [-sra *nom_fichier_SRA*] [-emmpwd *mot_de_passe_EMM*] [-version] [-help] [-volumedatabasehost *hôte_BD_vol*] [safe_pool_name *nom_pool_sécurisé*] [-kbfree *espace_libre*] [-use_reg_cmd [32 | 64]]

Sur les systèmes UNIX, le chemin d'accès à cette commande est /usr/openv/netbackup/bin/support/

Sur les systèmes Windows, le chemin de répertoire vers cette commande est *install_path*\NetBackup\bin\support\

DESCRIPTION

La commande NBCCR exécute l'utilitaire NBCCR permettant d'appliquer les actions de réparation associées à la bande. Les actions de réparation sont contenues dans un fichier d'actions de suggestion de réparation (fichier SRA). Cet utilitaire exécute des commandes NetBackup pour effectuer ces réparations. Le support technique Veritas génère le fichier SRA en fonction d'une analyse des données collectées par la commande NBCC. La commande NBCCR doit être exécutée uniquement sur indication du support technique de Veritas. Elle doit être utilisée uniquement pour appliquer des réparations à un fichier SRA généré par le support technique de Veritas. La commande NBCCR crée un fichier d'historique contenant les résultats de chaque action de réparation tentée.

Les éléments suivants peuvent produire des incohérences : utilisation incorrecte des commandes de la ligne de commande, tentatives de restauration des données corrompues ou mise hors service incorrecte d'un serveur de médias. Un système de fichiers plein peut également entraîner des incohérences.

Pour plus d'informations au sujet de l'utilitaire NBCCR, consultez le *Guide de dépannage NetBackup*.

OPTIONS

-emmpwd *mot_de_passe_EMM*

Spécifie le nom du mot de passe EMM, si ce dernier est différent du mot de passe par défaut.

Remarque : Veritas recommande d'utiliser l'option `-emmpwd` pour fournir le mot de passe de la base de données EMM. NetBackup n'utilise plus de mot de passe par défaut sur NetBackup versions 7.7 et ultérieures. Le défaut de fournir le mot de passe correct peut entraîner l'échec des réparations, ce qui peut rendre la réparation des incohérences plus difficile.

`-help`

Affiche les informations d'aide étendue et se ferme.

`-kbfree` *espace libre*

Spécifie l'espace nécessaire au système de fichiers pour exécuter NBCCR. Seuls les nombres entiers sont autorisés. La valeur par défaut se trouve dans la sortie de l'aide.

Cette valeur remplace la valeur par défaut de l'espace libre de 1 024 000 (1024*1024).

Pour ignorer la vérification de l'espace disponible sur le système de fichiers, définissez cette valeur sur zéro (0) si le paramètre régional de votre environnement d'exécution n'est pas l'anglais.

`-sra` *nom de fichier SRA*

Spécifie le nom du fichier d'action de réparation suggérée (SRA). Le nom par défaut est le suivant : *master_name*.`NBCCA.SRA_`*timestamp*`.txt`. Le format d'horodatage est *yyyymmdd_hhmmss*.

`-safe_pool_name` *nom de fichier sécurisé*

Remplace le nom de pool sécurisé par défaut. Le nom par défaut est NBCC_SafePool)

`-version`

Affiche la version de l'utilitaire NBCCR et se ferme.

`-volumedatabasehost` *hôte_BD_vol*

Uniquement nécessaire si l'hôte de base de données de volume (ou l'hôte EMM) n'est pas le serveur maître. Si l'hôte de base de données de volume n'est pas le serveur maître, il doit être spécifié ici. Si plusieurs serveurs maîtres utilisent le même hôte de base de données de volume, il doit être spécifié ici. S'il existe plusieurs hôtes de base de données de volume sur un serveur maître, procédez comme suit : assurez-vous que toutes les bandes référencées par le fichier SRA correspondent au même hôte de base de données de volume, qui doit être spécifié sur la ligne de commande.

`-use_reg_cmd [32 | 64]`

Permet d'avoir recours à l'utilitaire Reg.exe pour interroger le registre Windows. Vous devez installer la version de l'utilitaire Reg.exe prenant en charge les

paramètres de ligne de commande /reg:32 ou /reg:64 pour que cette option fonctionne correctement.

Cette option fonctionne uniquement sur les systèmes Windows.

VOIR AUSSI

Se reporter à NBCC à la page 586.

Se reporter à Commande nbcplogs à la page 622.

Se reporter à nbsu à la page 862.

nbcertcmd

nbcertcmd – demander et gérer les certificats de sécurité basée sur les ID d'hôte et les jetons qui sont utilisés pour autoriser les demandes de certificat.

Synopsis

nbcertcmd -cleanupToken [-server *master_server_name*]

nbcertcmd -createCertRequest -requestFile *nom_fichier_demande* [-server*nom_serveur_maître*]

nbcertcmd -createToken -name *nom_jeton* [-reissue -host *nom_hôte* | -hostId *id_hôte*] [-maxUses *numéro*] [-validFor *numD*num*H*num*M*] [-reason *description_pour_audit*] [-server *nom_serveur_maître*]

nbcertcmd -checkClockSkew [-server *master_server_name*]

nbcertcmd -deleteAllCertificates

nbcertcmd -deleteCertificate -hostId *host_id* [-cluster]

nbcertcmd -deleteToken -name *nom_jeton* [-reason *description_pour_audit*] [-server *nom_serveur_maître*]

nbcertcmd -deployCertificate -certificateFile *nom_fichier_certificat*

nbcertcmd -displayCACertDetail [-server *nom_serveur_maître*] [-json | -json_compact]

nbcertcmd -displayToken -name *name_jeton* [-json | -json_compact] [-server *nom_serveur_maître*]

nbcertcmd -getCACertificate [-file *nom_fichier_hachage*] [-cluster] [-server *nom_serveur_maître*]

nbcertcmd -getCertificate [-token | -envtoken *variable_environnement* | -file *fichier_jeton_autorisation*] [-force] [-cluster] [-server *nom_serveur_maître*] [-json | -json_compact]

nbcertcmd -getCRL [-server *nom_serveur_maître*] [-cluster]

nbcertcmd -getSecConfig -certDeployLevel [-server *master_server_name*]

nbcertcmd -hostSelfCheck [-cluster] [-server *master_server_name*]

nbcertcmd -listAllCertificates [-jks]

nbcertcmd -listAllDomainCertificates [-json | -json_compact] [-server *master_server_name*]

nbcertcmd -listCACertDetails [-json | -json_compact] [-cluster]

nbcertcmd -listCertDetails [-json | -json_compact] [-cluster]

nbcertcmd -listToken [-all] [-json | -json_compact] [-server *nom_serveur_maître*]

nbcertcmd -removeCACertificate -fingerPrint *signature_certificat* [-cluster]

nbcertcmd -renewCertificate [-host *nom_hôte*] [-cluster] [-server *nom_serveur_maître*]

nbcertcmd -revokeCertificate -host *host_name* | -hostId *host_id* [-reasonCode *value*] [-server *master_server_name*]

nbcertcmd -setSecConfig -certDeployLevel *level* [-server *master_server_name*]

nbcertcmd -signCertificate -token | -file *fichier_jeton_autorisation*-requestFile *nom_fichier_demande* -certificateFile *nom_fichier_certificat*

Sur les systèmes UNIX, le chemin d'accès à cette commande est /usr/openv/netbackup/bin/.

Sur les systèmes Windows, le chemin de répertoire vers cette commande est *install_path*\NetBackup\bin\

DESCRIPTION

La commande nbcertcmd est utilisée pour demander et gérer les certificats de sécurité basés sur l'ID d'hôte sur chaque hôte NetBackup. Un hôte NetBackup peut être un serveur maître, un serveur de médias ou un client.

Cette commande est également utilisée pour créer et gérer des jetons d'autorisation pouvant être requis pour demander des certificats associés aux hôtes NetBackup.

De plus, la commande est utilisée pour définir et récupérer les attributs de configuration de sécurité.

Le tableau **Détails du droit** répertorie les opérations qui nécessitent des droits d’administrateur et également les opérations qui ne requièrent pas de droits spéciaux.

Tableau A-1 Détails du droit

Commandes nécessitant des droits d'administrateur NetBackup	`-cleanupToken`, `-createToken`, `-deleteToken`, `-displayToken`, `-hostSelfCheck`, `-listAllDomainCertificates`, `-listToken`, `-revokeCertificate`, and `-setSecConfig` **Remarque :** Ces opérations nécessitent une connexion web `bpnbat` (`bpnbat -login -logintype WEB`) à l'aide d'un compte possédant des droits d'administrateur NetBackup.
Commandes nécessitant des droits d'administrateur d'hôte	`-createCertRequest`, `-deleteAllCertificates`, `-deleteCertificate`, `-deployCertificate`, `-displayCACertDetail`, `-getCACertificate`, `-getCertificate`, `-getCRL`, `-listAllCertificates`, `-listCertDetails`, `-removeCACertificate` et `-renewCertificate`
Commandes qui ne requièrent pas de droits spéciaux	`-checkClockSkew`, `-getSecConfig`, `-listCACertDetails`, and `-signCertificate`.

Pour plus d'informations sur les certificats de sécurité basés sur l'ID d'hôte et les jetons d'authentification, consultez le *Guide de sécurité et de chiffrement*.

La commande `nbcertcmd` prend en charge les opérations suivantes :

-cleanupToken	Supprime les jetons ayant atteint le nombre d'utilisations maximal ou le délai d'expiration.
-createCertRequest	Génère une demande de signature de certificat de sécurité basée sur un ID d'hôte sur l'hôte NetBackup et l'enregistre dans le fichier spécifié. La commande doit être utilisée sur l'hôte NetBackup lorsqu'il n'existe aucune connectivité vers le serveur maître. La commande doit être exécutée sur l'hôte NetBackup pour lequel vous demandez le certificat. Utilisez l'option `-server` pour spécifier le nom du serveur maître dans la demande de signature de certificat. Ce nom est le serveur maître à partir duquel l'hôte NetBackup attend ce certificat.
-createToken	Crée un jeton pour l'autorisation des demandes de certificat.
-checkClockSkew	affiche l'écart de temps (en secondes) entre l'hôte actuel et le serveur maître.
-deleteAllCertificates	Supprime tous les certificats et clés de sécurité qui sont disponibles sur l'hôte NetBackup. Cette option s'applique uniquement aux serveurs et clients de médias.

-deleteCertificate	Supprime le certificat de sécurité de l'hôte NetBackup qui est associé à l'ID d'hôte spécifié ainsi que les entrées de l'ID d'hôte spécifié à partir du fichier `CertMapInfo.json`. Cette option est disponible sur tous les hôtes NetBackup.
-deleteToken	Supprime le jeton spécifié.
-deployCertificate	Lot le certificat de sécurité de l'hôte à partir du fichier de certificat spécifié et le déploie sur l'hôte NetBackup. La commande doit être exécutée sur l'hôte NetBackup sur lequel la demande de certificat a été générée.
-displayCACertDetail	Affiche les détails du certificat de l'autorité de certification envoyés par le serveur maître spécifié.
-displayToken	Affiche les attributs et la valeur d'un jeton spécifié.
-getCACertificate	Se connecte au serveur maître et obtient le certificat de l'autorité de certification (CA). Il affiche ensuite la signature du certificat et l'ajoute au magasin d'approbation local après confirmation de l'utilisateur.
-getCertificate	Cette option effectue les actions suivantes : ■ Demande un certificat de sécurité basée sur l'ID d'hôte pour l'hôte NetBackup à partir du serveur maître. ■ Ajoute le certificat au magasin de certificats local. ■ Récupère la dernière liste de révocations de certificats (CRL) et le niveau de sécurité du serveur maître.
-getCRL	Récupère la dernière liste de révocations de certificats du serveur maître. Vous pouvez utiliser l'option `-server` pour spécifier un autre serveur maître. Utilisez l'option `-cluster` pour récupérer la dernière CRL dans le magasin de certificats global.
-getSecConfig	Récupère l'attribut de configuration de sécurité spécifié.
-hostSelfCheck	Indique si le certificat de l'hôte est révoqué ou non dans la liste de révocations de certificats locale (CRL). Pour vous assurer que vous avez les dernières informations CRL, exécutez d'abord `nbcertcmd -getCRL`.
-listAllCertificates	Répertorie les détails de tous les certificats de sécurité qui sont disponibles sur l'hôte NetBackup.

-listAllDomainCertificates	Demande tous les certificats de sécurité pour le domaine envoyés par un serveur maître NetBackup. Par défaut, cette opération utilise la première entrée de serveur dans la configuration de NetBackup (`bp.conf`). Vous pouvez utiliser l'option `-server` pour spécifier un autre serveur maître.
-listCACertDetails	Répertorie les détails des certificats de l'autorité de certification qui sont stockés dans le magasin d'approbation local de l'hôte NetBackup.
-listCertDetails	Répertorie les détails du certificat pour chaque certificat de sécurité qui est déployé sur l'hôte NetBackup.
-listToken	Répertorie les jetons. Cette option n'affiche pas la valeur du jeton.
-removeCACertificate	Supprime le certificat CA du magasin d'approbation dont la signature correspond à la signature d'entrée. Utilisez l'option `-listCACertDetails` pour afficher les empreintes de certificats de l'autorité de certification existants.
-renewCertificate	Renouvelle un certificat de sécurité basé sur l'ID d'hôte NetBackup existant. Utilisez l'option `-host` pour modifier le nom principal de l'hôte.
-revokeCertificate	Révoque un certificat de sécurité basé sur l'ID d'hôte. L'hôte NetBackup ne peut plus utiliser le certificat pour communiquer avec le serveur maître.
-setSecConfig	Définit l'attribut de configuration de sécurité spécifié.
-signCertificate	Lit la demande de signature du certificat à partir du fichier de demande spécifié et les envoie au serveur maître qui est listé dans la demande de signature. Le certificat signé est stocké dans le fichier de certificat spécifié. La commande doit être exécutée sur l'hôte NetBackup possédant une connectivité avec le serveur maître.

Remarque : Les hôtes NetBackup en cluster ont deux magasins de certificat, un magasin de certificats local et un magasin de certificats global. La commande fonctionne sur le magasin de certificats local par défaut, à moins que l'option `-cluster` soit spécifiée.

Remarque : Notez que la commande `nbcertcmd` ne prend pas en charge les caractères non US ASCII (ASCII non 7 bits) pour les chaînes définies par l'utilisateur.

OPTIONS

`-all`

Affiche tous les jetons, y compris ceux ayant atteint le nombre d'utilisations maximal ou ayant expiré.

`-certDeployLevel`*`level`*

Spécifie le niveau de déploiement du certificat. L'option s'applique aux deux commandes `-getSecConfig` et `-setSecConfig`. La commande `-setSecConfig` nécessite que vous spécifiiez un niveau. Les niveaux de déploiement de certificat pour le paramètre `-setSecConfig` sont les suivants :

0 - Très haut : le déploiement automatique de certificat est désactivé.

1 - Haut : les certificats sont automatiquement déployés sur des hôtes connus.

2 - Moyen : les certificats sont automatiquement déployés sur tous les hôtes en demande.

`-certificateFile`*`certificate_file_name`*

Spécifie le chemin d'accès au fichier de certificat.

`-cluster`

Effectue l'opération sur le magasin de certificats global.

`-envtoken` *`environment_variable`*

Indique le nom d'une variable d'environnement qui contient le jeton d'autorisation à utiliser pour la demande.

`-file` *`file_name`*

Spécifie le chemin d’accès du fichier contenant le jeton d’autorisation (sur la première ligne) ou le hachage du certificat CA.

`-fingerPrint` *`certificate_fingerprint`*

Spécifiez la signature de certificat de l'autorité de certification.

`-force`

Ecrase le certificat s'il existe déjà.

`-host` *`nom_hôte`*

Spécifie le nom de l'hôte.

`-hostId` *`host_id`*

Spécifie l'ID de l'hôte NetBackup.

`-jks`

Affiche les informations de certificat Tomcat depuis le keystore Java. Cette option est uniquement disponible sur le serveur maître NetBackup.

`-json`

Génère des données de sortie au format `json` sur plusieurs lignes.

`-json_compact`

Génère des données de sortie au format `json` sur une seule ligne.

`-maxUses` *`number`*

Spécifie le nombre d'utilisations maximal du jeton. Si cette option n'est pas spécifiée, la valeur par défaut est `1`. La valeur maximale pour `maxUses` est `99999`.

`-name` *`token_name`*

Spécifie le nom du jeton.

`-reason` *`description_for_auditing`*

Spécifie la raison enregistrée dans le journal d'audit pour cette opération.

`-reasonCode` *`value`*

Spécifie un code de motif pour la révocation d'un certificat. Les valeurs qui sont affichées sont les seuls numéros valides pour la valeur `-reasonCode` :

0 - non spécifié, 1 - clé compromis, 2 - Compromis CA, 3 - affiliation modifiée, 4 - remplacé, 5 - cessation de l'opération

`-Réémission`

Crée un jeton à utiliser pour réémettre un certificat. Utilisez cette option avec `-host` ou avec `-hostID`.

`-requestFile` *`nom_fichier`*

Spécifie le chemin d'accès au fichier de demande de certificat.

`-server` *`master_server_name`*

Spécifie un autre serveur maître. Par défaut, cette commande utilise la première entrée de serveur dans la configuration NetBackup.

`-jeton`

Indique qu'un jeton d'autorisation est utilisé pour la demande. Invite l'utilisateur à spécifier un jeton de manière sécurisée.

`-validFor` *`num`*`D`*`num`*`-H`*`num`*`M`

Spécifie la validité du jeton. Le format d'entrée pour cette valeur doit correspondre au nombre de jours, d'heures et de minutes. Par exemple, `12D6H30M` aurait une validité de 12 jours, 6 heures et 30 minutes. Vous pouvez choisir de spécifier une ou plusieurs valeurs. Si cette option n'est pas spécifiée, la valeur par défaut est 24 heures. Veuillez noter que si vous voulez définir la période de validité du jeton à 12 heures, vous n'avez pas besoin de spécifier les valeurs pour les jours ou de minutes. Vous pouvez spécifier `12H`. La période de validité maximale que vous pouvez spécifier est de 999 jours.

EXEMPLES

Exemple 1 : Créer un jeton pour demander un certificat de réémission.

```
# nbcertcmd -createToken -name acme01_HR05 -reissue -validFor 10D
-host HRfileserver.acme.com -reason "issued token on request of Alice
through email dated 12/08/2016 »

Le jeton XXXXXXXXXXXXXXXX a été créé.
```

Exemple 2 : obtenir un certificat à partir d'un serveur maître spécifié à l'aide d'un jeton

```
# nbcertcmd -getCertificate -token -server nbmaster01.acme.com

Authorization Token:
Host certificate received successfully from server nbmaster01.acme.com.
```

Exemple 3 : Demander et déployer un certificat sur un hôte NetBackup qui n'a aucune connectivité avec le serveur maître.

- Exécutez la commande qui est affichée sur l'hôte NetBackup qui n'a aucune connectivité avec le serveur maître :

  ```
  # nbcertcmd -createCertRequest -requestFile /tmp/request_file_name
  -server master.servername
  Demande de certificat d'hôte générée.
  ```

- Copiez `/tmp/request_file_name` sur un hôte NetBackup disposant d'une connectivité avec le serveur maître et exécutez la commande qui s'affiche sur cet hôte NetBackup :

  ```
  # nbcertcmd -signCertificate -file authorization_token_file
  -requestFile /tmp/request_file_name -certificateFile
  /tmp/signed_certificate

  Sending certificate request to server: master.servername

  Host certificate request signed successfully.
  ```

- Copiez `/tmp/signed_certificate` sur l'hôte NetBackup d'origine sur lequel le fichier de demande (`/tmp/request_file_name`) a été généré et exécutez la commande affichée :

  ```
  # nbcertcmd -deployCertificate -certificateFile /tmp/signed_certificate
  Deploying certificate from master server: master.servername

  Host certificate deployed successfully
  ```

VOIR AUSSI

Se reporter à bpnbat à la page 260.

nbcertupdater

`nbcertupdater` – exécution de l'utilitaire de mise à jour de certificat

Synopsis

nbcertupdater -host *host_name* [-broker *broker_name*] [-port *broker_port*] [-v] [-d] [-nolog]

nbcertupdater -ofile *output_file* [-ifile *input_file*] [-numparallel *num_parallel_hosts*] [-numattempts *attempts_per_host*] [-broker *broker_name*] [-port *broker_port*] [-v] [-d] [-nolog]

nbcertupdater -listonly -ofile *output_file* [-v] [-d] [-nolog]

nbcertupdater -help

Sur les systèmes UNIX, le chemin d'accès à cette commande est /usr/openv/netbackup/bin/admincmd/

Sur les systèmes Windows, le chemin d'accès à cette commande est *chemin_d'accès*\NetBackup\bin\admincmd\

DESCRIPTION

L'utilitaire de mise à jour de certificat (`nbcertupdater`) fournit un mécanisme automatisé pour contacter un ensemble d'hôtes NetBackup qui peuvent exécuter une opération `setuptrust` avec un courtier d'authentification spécifié. L'utilitaire peut également interroger le domaine privé NBU_Machines du courtier d'authentification local pour générer l'ensemble des hôtes NetBackup que vous pouvez contacter pour l'opération `setuptrust`.

L'utilitaire peut seulement être exécuté par l'administrateur local sur le serveur maître. Il s'exécute dans trois modes :

- Traitement d'un hôte individuel. Vous spécifiez un nom d'hôte unique sur la ligne de commande. L'utilitaire entre en contact avec l'hôte et exécute `setuptrust` avec le courtier d'authentification spécifié.
- Traitement de plusieurs hôtes. Vous spécifiez les noms d'hôte dans un fichier d'entrée. Si le fichier d'entrée n'est pas spécifié, `nbcertupdater` génère automatiquement la liste d'hôtes à contacter à partir du domaine privé NBU_Machines du courtier d'authentification local. Il engendre un enfant pour

traiter chaque hôte. L'option `-numparallel` contrôle le nombre d'hôtes traités en parallèle.

- Créez la liste d'hôtes du courtier d'authentification. L'utilitaire crée la liste du domaine privé NBU_Machines du courtier d'authentification local et l'enregistre sur le fichier de sortie. Les hôtes ne sont pas traités.

OPTIONS

`-b | -broker` *`nom_courtier`*

Courtier auquel il doit être fait confiance. Si aucun courtier n'est spécifié, la confiance est accordée au serveur maître NetBackup.

`-d`

Active le mode de débogage. L'utilitaire affiche les messages de débogage sur la console.

`-h | -host` *`nom_hôte`*

Spécifie l'hôte NetBackup sur lequel l'opération `setuptrust` est exécutée.

`-help`

Affiche des informations sur l'utilisation des commandes.

`-i | -ifile` *`fichier_entrée`*

Spécifie le nom du fichier d'entrée qui contient le nom des hôtes NetBackup à traiter. Chaque ligne du fichier d'entrée correspond à un nom d'hôte (à l'exception des lignes de commentaires).

`-l | -listonly`

Génère la liste d'hôtes NetBackup du courtier d'authentification local sans les traiter.

`-na | -numattempts` *`tentatives_par_hôte`*

Spécifie le nombre de tentatives de traitement de l'hôte avant l'échec de l'utilitaire. La valeur par défaut est 1.

`-nolog`

Arrête totalement la journalisation de l'utilitaire.

`-np | -numparallel` *`nombre_hôtes_parallèles`*

Spécifie le nombre d'hôtes à traiter en parallèle. La valeur par défaut est 3.

`-o | -ofile` *`fichier_sortie`*

Spécifie le nom du fichier de sortie.

`-p | -port port_courtier`

Spécifie le numéro de port du courtier sélectionné. Si cette option n'est pas spécifiée, le port de courtier par défaut est utilisé pour entrer en contact avec le courtier.

`-v`

Active le mode détaillé. L'utilitaire affiche des messages d'information supplémentaires sur la console.

MESSAGES DE SORTIE

`HOST_NOT_FOUND`

Nom d'hôte introuvable.

`BPCD_CONN_FAIL`

Echec de connexion à `bpcd` sur l'hôte. Le logiciel client NetBackup ne peut pas être installé sur l'hôte.

```
# bpnbat -ShowBrokerCerts
```

`USER_INTERRUPT`

Interruption de l'opération demandée par l'utilisateur. Cette erreur est générée lorsque l'utilisateur appuie sur Ctrl-C pour terminer le programme.

`SUCCESS`

L'hôte a effectué l'opération avec succès.

EXEMPLES

Exemple 1 - Mise à jour d'un hôte NetBackup sur lequel les bibliothèques client d'authentification sont installées.

```
# nbcertupdater -h huffman.abc.com
Logging to directory /openv/netbackup/logs/certupdater>
Processing host huffman.abc.com
Host processed successfully
```

Exemple 2 : génération d'une liste de noms d'ordinateurs issus du domaine privé NBU_Machines du courtier d'authentification local. Cette liste est identique à la liste affichée lors de l'exécution de la commande `bpnbat -ShowMachines`.

```
# nbcertupdater -listonly -o outfile.txt
Logging to directory </usr/openv/netbackup/logs/certupdater>
```

```
Generating host list from the local AB
Writing result to file <outfile.txt>
```

Exemple 3 : utilisation d'un fichier d'entrée pour spécifier les hôtes à mettre à jour. Le premier hôte est mis à jour avec succès. `bpcd` ne s'exécute pas sur le deuxième hôte.

```
# cat infile.txt
huffman.vxindia.com
atom.vxindia.com

# nbcertupdater -i infile.txt -o outfile.txt
Logging to directory </usr/openv/netbackup/logs/certupdater>
Reading host names from file infile.txt
Attempt 1: Processing 2 hosts
Processing host huffman.abc.com (1/2)
Processing host atom.abc.com (2/2)
Completed host huffman.abc.com (SUCCESS)
Completed host atom.abc.com (BPCD_CONN_FAIL)
Total hosts attempted: 2 (1 succeeded)
Writing result to file <outfile.txt>

# cat outfile.txt
#huffman.abc.com #SUCCESS@(02/17/10 16:58:19)
atom.abc.com #BPCD_CONN_FAIL@(02/17/10 16:58:19)
```

nbcldutil

`nbcldutil` – l'utilitaire de stockage en cloud permettant d'effectuer diverses opérations spécifiques de déploiement de cloud.

Synopsis

nbcldutil -appendcert -sourcecert *source_certificate_path_and_name*

nbcldutil -copycert -sourcecert *source_certificate_path_and_name* [-destcert *destination_certificate_path*]

nbcldutil -createbucket [-storage_server *servername*] [-username *username*] [-region *regionname*] [-j]

nbcldutil -get_supported_api_list

nbcldutil -validatecreds [-storage_server *servername*] [-username *username*] [-j]

nbcldutil -help

Sur les systèmes UNIX, le chemin de répertoire vers cette commande est /usr/openv/netbackup/bin

DESCRIPTION

Utilisez la commande `nbcldutil` pour valider les informations d'authentification de l'utilisateur et créer des compartiments pour les fournisseurs de stockage en cloud compatibles Amazon S3 et Microsoft Azure.

Remarque : Cet utilitaire prend uniquement en charge Red Hat Linux.

OPTIONS

-appendcert

Cette option ajoute des données de certificat dans un format `.pem` au lot de certificats de l'autorité de certification de la banque cloud de NetBackup. Utilisez cette option si le certificat d'autorité de certification de votre fournisseur de cloud n'est pas présent dans le lot d'autorité de certification des banque de cloud NetBackup (`cacert.pem`) à l'emplacement de la `base de données/cloud`

ou si elle a expiré. Les données sont ajoutées au certificat dans le répertoire *install_path*/netbackup/db/cloud.

-copycert

Cette option copie le certificat dans un emplacement spécifié.

-createbucket

Crée un compartiment dans le fournisseur de stockage en cloud. L'option `createbucket` nécessite le serveur de stockage, le nom d'utilisateur et les options de nom de région pour les fournisseurs de stockage en cloud compatibles avec Amazon S3. Pour Microsoft Azure, l'option de nom de région n'est pas prise en charge.

-destcert *destination_certificate_path*

Utilisez cette option pour copier le certificat à un emplacement de chemin d'accès spécifique. Par défaut, le certificat est copié vers le répertoire *install_path*/netbackup/db/cloud. Ce paramètre est facultatif. Si l'extension du fichier source n'est pas `.pem`, mais qu'il s'agit d'un format `.pem` valide, la commande copie le fichier vers l'emplacement avec l'extension `.pem`.

Sachez que vous ne pouvez pas utiliser l'option `-destcert` avec l'option `-appendcert`.

-get_supported_api_list

Affiche une liste des API pris en charge par `nbcldutil`.

-help

Affiche des informations d'aide pour la commande ou l'option.

-j

Génère des données de sortie au format `json` réparties sur plusieurs lignes.

-region

Spécifie la région dans laquelle créer le compartiment pour la prise en charge de la région de stockage en cloud compatible avec Amazon S3. Utilisez les valeurs de région suggérées par Amazon. Si vous n'ajoutez pas la valeur de la région, la région par défaut est utilisée.

-sourcecert *source_certificate_path_and_name*

Le nom de fichier et le chemin d'accès du certificat source.

-storage_server

Spécifie le serveur de stockage en cloud pour la création ou la validation de compartiments.

-username

Spécifie le nom d'utilisateur d'un utilisateur qui dispose de privilèges d'administrateur.

`-validatecreds`

Valide les informations d'authentification de l'utilisateur pour le fournisseur de stockage en cloud. L'option `validatecreds` nécessite les options de nom du serveur de stockage et de nom d'utilisateur. Lorsque vous exécutez la commande `nbcldutil` avec cette option, une invite de mot de passe s'affiche.

EXEMPLES

Exemple 1 : copie du certificat vers un emplacement autre que celui par défaut.

```
nbcldutil -copycert -sourcecert /root/cert/file.pem
-destcert /root/destpath/
```

Exemple 2 - Ajout d'un certificat.

```
nbcldutil -appendcert -sourceCert /root/certpath/file.pem
```

Exemple 3 - Création d'un compartiment dans Amazon S3

```
nbcldutil -createbucket -storage_server mystorage_server
-username myusername -bucket_name bucketname -region us-west-1
```

nbcloudrestore

`nbcloudrestore` – Restaure un bien cloud à l'aide d'un script Perl.

Synopsis

nbcloudrestore.pl -master_server *nom_hôte* -username *user* -password [*mot_de_passe*] [-port *numéro_port*] [-domainname *nom_domaine* -domaintype *type_domaine*] [-source_assetid *nb_id_biens_sources* [-filter *filtre*]] [-backupid *id_sauvegarde*] [-destination_assetid *id_bien_destination*] [-waittime [*temps_attente*]] [-verbose [*verbose*]]

Sur les systèmes UNIX, le chemin d'accès à cette commande est /usr/openv/netbackup/bin/goodies/

Sur les systèmes Windows, le chemin d'accès à cette commande est *chemin_installation*\Veritas\NetBackup\bin\goodies

DESCRIPTION

Utilisez la commande `nbcloudrestore` pour restaurer les biens cloud. La commande prend en charge les plates-formes de serveur maître Windows, RedHat Linux et SUSE Linux.

Vous devez utiliser Perl 5.10 ou une version ultérieure. Vous devez également installer les modules Perl répertoriés dans le serveur maître NetBackup avant d'exécuter la commande `nbcloudrestore`. Les modules doivent également apparaître dans la liste de chemins d'accès de la recherche dans les chemins d'inclusion (`@INC`).

- `Getopt::Long`
- `Term::ReadKey`
- `HTTP::Response`
- `HTTP::Request`
- `JSON`
- `URI`
- `Data::Dumper`
- `LWP::UserAgent`
- `LWP::Protocol::http`

- `Pod::Usage`
- `Time::HiRes`

OPTIONS

`-backupid` *`id_sauvegarde`*

Utilisez cette option pour fournir l'identifiant de l'image de sauvegarde à utiliser pour cette récupération. Vous pouvez obtenir l'ID de sauvegarde depuis **Console d'Administration NetBackup > Gestion NetBackup > Catalogue** ou avec la commande `bpimagelist`.

`-domainname` *`nom_domaine`*

Cette option vous permet de fournir le nom de domaine de l'utilisateur employé pour la connexion au serveur maître NetBackup.

`-domaintype` *`type_domaine`*

Cette option vous permet de fournir le type de domaine de l'utilisateur employé pour la connexion au serveur maître NetBackup. Les valeurs prises en charge sont :

- `NIS`
- `NIS+`
- `NT`
- `Vx`
- `Unixpwd`
- `Ldap`

`-destination_assetid` *`id_bien_emplacement`*

Utilisez cette option pour fournir l'identifiant du bien NetBackup pour l'emplacement de récupération. S'il n'est pas spécifié, le bien est restauré à son emplacement d'origine. Cette option n'est actuellement prise en charge qu'avec l'API de récupération.

`-filter [`*`filtre`*`]`

Utilisez cette option pour sélectionner les images de sauvegarde pour la récupération basée sur le filtre spécifié. Cette option doit être utilisée avec l'option `source_assetid`. La plage de dates est spécifiée dans le format suivant : `YYYY-MM-DDTHH:MM:SSZ` . Vous pouvez également utiliser `ge` (supérieur ou égal à) et `le` (inférieur ou égal à) lorsque vous spécifiez le filtre. La plage de dates doit contenir un point de récupération. Consultez l'onglet **Points de récupération** du bien dans l'interface utilisateur Web NetBackup. Si plusieurs

images de sauvegarde correspondent au filtre, NetBackup sélectionne la plus récente.

`-master_server` *`master_server`*

Utilisez cette option pour spécifier le serveur maître NetBackup utilisé pour l'exécution de travaux de restauration.

`-password` *`mot_de_passe`*

Cette option vous permet de fournir le mot de passe de l'utilisateur employé pour la connexion au serveur maître NetBackup. Si vous entrez une valeur vide pour le paramètre de mot de passe, le mot de passe vous est alors demandé. Pour des raisons de sécurité, le mot de passe ne s'affiche pas quand vous le saisissez dans l'invite.

`- port [`*`numéro_port`*`]`

Utilisez cette option pour fournir le numéro de port utilisé pour la connexion au serveur maître NetBackup.

`-source_assetid` *`nb_bien_source`*

Utilisez cette option pour fournir l'identifiant de bien source NetBackup utilisé au moment de la sauvegarde. La récupération est effectuée à l'aide de l'image de sauvegarde la plus récente, sauf si un filtre est spécifié. Vous pouvez obtenir l'option `source_assetid` depuis l'interface utilisateur Web NetBackup en vous reportant à la liste des biens cloud découverts.

`-username` *`username`*

Cette option vous permet de fournir le nom d'utilisateur employé pour la connexion au serveur maître NetBackup.

`-verbose` *`verbose`*

Utilisez cette option pour définir les niveaux de détail à des fins de diagnostic. Les valeurs prises en charge sont :

- 1 (niveau minimal)
- 2 (niveau normal par défaut)
- 3 (niveau détaillé)

`-wait_time` *`temps_attente`*

Utilisez cette option pour spécifier le temps d'attente en minutes. NetBackup attend la fin des opérations du serveur maître pendant la durée spécifiée avant de vous renvoyer à l'invite système. Si le temps d'attente expire avant la fin de l'opération, la commande se ferme. La restauration se poursuit en revanche sur le serveur. Si vous spécifiez la valeur 0 ou une valeur vide, la valeur du délai d'expiration par défaut de 180 secondes sera utilisée.

EXEMPLES

Exemple 1 : restaurez un bien à l'aide d'un ID de bien source avec une plage de dates.

```
./nbcloudrestore.pl -master_server example.server.com -username root
 -password - source_assetid 18e0a55a-6732-40d9-9c98-323fc2975bdc
-filter "backupTime ge "2018-05-01T01:01:01Z" and backupTime le
"2018-05-31T23:20:50Z""
```

Exemple 2 : restaurez un bien à l'aide de l'ID de sauvegarde.

```
./nbcloudrestore.pl - master_server example.server.com -username root
 -password - backupid aws-ec2-ap-south-1-i-02df039d2b6867a1b_1525946138
```

VOIR AUSSI

Se reporter à bpimagelist à la page 185.

nbcomponentupdate

`nbcomponentupdate` – mise à jour de la version JRE

Synopsis

```
nbcomponentupdate -product [NetBackup | OpsCenterServer |
OpsCenterAgent | OpsCenterViewBuilder | RemoteJavaConsole] -component
value -path component_path | -revert [-logpath path] [-help | -?]
[-dryrun | -force] [-version value] [-skipmajorversioncheck]
```

Sur les systèmes UNIX, le chemin d'accès à cette commande est /usr/openv/netbackup/bin/goodies/

Sur les systèmes Windows, le chemin d'accès à cette commande est <install_path>\NetBackup\bin\goodies\

DESCRIPTION

Cet utilitaire permet de mettre à niveau la version installée de JRE dans Veritas NetBackup et les produits OpsCenter. Cet utilitaire ne prend pas en charge la mise à jour de JRE pour le plug-in NetBackup pour VMware vCenter.

La version installée NetBackup du JRE est la principale version prise en charge pour cette version NetBackup. Utilisez cet utilitaire pour mettre à jour vers une version mineure de la version principale du JRE pris en charge. Par exemple, si NetBackup 8.0 a installé JRE 1.8.0.31, la version principale prise en charge est 1.8. Utilisez cet utilitaire pour mettre à jour à JRE 1.8.0.92.

Veritas vous recommande de mettre à jour vers une autre version de JRE principale uniquement si le fournisseur de JRE déclare une fin de vie pour la version de JRE installée. Par exemple, si le fournisseur de JRE déclare une fin de vie pour JRE 1.8, qui est également la version installée de JRE dans votre environnement, mettez à jour vers JRE 1.9.

Fermez le produit, tel que NetBackup, avant d'essayer de mettre à jour le JRE. Si le produit est actif quand vous essayez de le mettre à jour, l'utilitaire quitte avec un message d'erreur qui vous demande de fermer le produit.

Attention : N'arrêtez pas l'utilitaire pendant la mise à jour du JRE. Cette action peut rendre instable le produit qui utilise le JRE, comme par exemple NetBackup.

S'il y a des versions supplémentaires de JRE qui sont installées sur votre système pour d'autres applications, le JRE NetBackup n'interfère pas avec celles-ci. Le JRE de NetBackup ne fournit pas l'intégration à des navigateurs Web et ne permet pas l'exécution des applet Java ou Web Start. Pour cette raison, le JRE de NetBackup ne peut pas être utilisé dans une attaque basée sur navigateur qui utilise les vulnérabilités des applets Java ou Web Start.

Des informations supplémentaires sont disponibles à propos de la commande `nbcomponentupdate`.

https://www.veritas.com/support/en_US/article.000115043

Si vous utilisez OpsCenter ou la Console d'Administration à distance, l'emplacement de la commande est comme suit :

- Serveur OpsCenter
  UNIX/Linux: `SYMCOpsCenterServer/bin/`
  Windows : *`install_path`*`\server\bin\`
- Agent OpsCenter
  Windows : *`install_path`*`\agent\bin\`
- Générateur de vues OpsCenter
  Windows : *`install_path`*`\viewbuilder\bin`
- Console d'administration à distance
  Windows: *`install_path`*`\java`

OPTIONS

`-component` *`value`*

Met à jour le composant indiqué. La seule valeur valide pour cette option est `JRE`.

`-dryrun`

Exécute un test pour vérifier si l'opération est autorisée.

`-force`

Ignore le mode interactif. Si vous utilisez `-force` et que `-product` est `RemoteJavaConsole`, vous devez utiliser l'option `-version`.

`-help | -?`

Imprime l'aide.

`-logpath` *`path`*

Spécifie l'emplacement des fichiers journaux. Par défaut, les journaux sont générés dans le dossier temporaire du système. Sur un ordinateur Windows,

vous pouvez spécifier le*path*`%temp%nbcomponentupdate_date_time.log`. Veuillez noter que le comportement de l'option dépend de ce qui est spécifié.

- Si le chemin d'accès que vous spécifiez est un dossier ou un lecteur, le fichier journal est généré à l'emplacement spécifié. Si vous spécifiez `-logpath` en tant que `C:\Logs`, le fichier journal est `C:\logs\nbcomponentupdate_date_time.log`.
- Si vous avez spécifié un nom de fichier pour `-logpath` et que le fichier n'existe pas à cet emplacement, un nouveau fichier est créé avec le nom spécifié. Si vous spécifiez`C:\samplelogfile.log`, les journaux sont générés dans le fichier `C:\samplelogfile.log`.
- Si vous avez spécifié un nom de fichier dans le chemin d'accès du journal et que le fichier existe à cet emplacement, les journaux sont ajoutés à ce fichier. Si vous spécifiez `-logpath` en tant que `C:\samplelogfile.log`, les journaux sont ajoutés au fichier `samplelogfile.log`.

Remarque : Ne spécifiez pas de chemin d'accès réseau tel qu'un partage NFS ou CIFS pour le chemin d'accès du journal.

`-path` *`component_path`*

Spécifie le chemin d'accès où se trouve la nouvelle version de JRE pour la mise à niveau. *component_path*est l'emplacement où JRE a été installé ou son dossier a été extrait.

`-product [NetBackup | OpsCenterServer | OpsCenterAgent | OpsCenterViewBuilder | RemoteJavaConsole]`

Met à jour la version JRE du produit spécifié. Cette option est indifférente aux majuscules et aux minuscules. Si le produit sélectionné est la Console d'Administration à distance NetBackup, la commande répertorie toutes les versions de Console d'Administration à distance installées. Vous êtes ensuite invité à sélectionner la version prise en charge à mettre à jour.

`-revert`

Rétablit la mise à jour actuellement installée de JRE vers la précédente version installée.

`-skipmajorversioncheck`

Permet à l'utilitaire d'effectuer une mise à jour de JRE vers n'importe quelle version supérieure, qu'il s'agisse d'une version majeure ou mineure.

`-version` *`value`*

La version de la Console Java distante que vous voulez mettre à niveau ou rétablir. Cette option n'est disponible que si vous spécifiez `RemoteJavaConsole`

pour l'option `-product`. Cette limitation est due au fait que la Console Java distante maintient plusieurs versions que vous pouvez mettre à niveau ou rétablir.

Si vous ne spécifiez pas cette option, l'utilitaire répertorie tous les versions installées de la Console Java distante. L'utilitaire vous invite ensuite à sélectionner une version prise en charge de la console à mettre à niveau ou à rétablir. Si vous utilisez l'option `-force`, vous devez spécifier l'option `-version`.

EXEMPLES

Exemple 1 : Exécution directe pour une mise à niveau d'OpsCenter

```
C:\Program Files\Symantec\OpsCenter\server\bin>nbcomponentupdate -product OpsCenterServer
-component jre -path f:\JRE_Download\jre1.8.0_66 -logpath %temp%\nbcomponentupdate.log
-dryrun

Command line: C:\Program Files\Symantec\OpsCenter\server\bin\nbcomponentupdate.exe -product
OpsCenterServer -component jre -path f:\JRE_Download\jre1.8.0_66 -logpath C:\Users\ADMINI~1
\AppData\Local\Temp\2\nbcomponentupdate.log -dryrun

Java Runtime Envrionment(JRE) version installed with product 'Veritas OpsCenter Server'
  : 1.8.0_31 (64bit)
Java Runtime Envrionment(JRE) version found at path 'f:\JRE_Download\jre1.8.0_66'
  : 1.8.0_66 (64bit)

This utility will update the Java Runtime Envrionment(JRE) binaries present at 'C:\Program
Files\Symantec\OpsCenter\server\jre' path

This utility may start and stop all (or some) services depending upon the present state of
services.

Upgrade operation is permitted.
Please re-run this command without 'dryrun' option.
```

Exemple 2 : Mise à jour interactive de NetBackup

```
$ /usr/openv/netbackup/bin/goodies/nbcomponentupdate -product NetBackup -component jre
-path /downloadedJre/jre1.8.0_91/

Command line: /usr/openv/netbackup/bin/goodies/nbcomponentupdate -product NetBackup
-component jre -path /downloadedJre/jre1.8.0_91/
```

```
Java Runtime Envrionment(JRE) version installed with product 'Veritas NetBackup'
  : 1.8.0_31 (64bit)
Java Runtime Envrionment(JRE) version found at path '/downloadedJre/jre1.8.0_91'
  : 1.8.0_91 (64bit)

This utility will update the Java Runtime Envrionment(JRE) binaries present at '/usr/openv/
java/jre' path

This utility may start and stop all (or some) services depending upon the present state of
services.

Do you want to continue (Y[es]/N[o]): Yes

Performing upgrade steps ...

[1/4] Pre-installation step is in progress
[1/4] Pre-installation step is completed successfully

[2/4] Installation step is in progress
[2/4] Installation step is completed successfully

[3/4] Post-installation step is in progress
[3/4] Post-installation step is completed successfully

[4/4] Commit and Cleanup step is in progress
[4/4] Commit and Cleanup step is completed successfully


After upgrading, Java Runtime Envrionment(JRE) version installed with product 'Veritas
NetBackup'                                  : 1.8.0_91 (64bit)

Successfully upgraded Java Runtime Envrionment(JRE) for Veritas NetBackup.
The log file generated for this operation is /tmp/logs/nbcomponentupdate/
nbcomponentupdate_12-08-2016_16.15.13.log
```

Exemple 3 : Rétablissement non interactif de NetBackup

```
# ./nbcomponentupdate -product NetBackup -component jre -revert -force
Command line: /usr/openv/netbackup/bin/goodies/nbcomponentupdate -product NetBackup
-component jre -revert -force

Java Runtime Envrionment(JRE) version installed with product 'Veritas NetBackup'
  : 1.8.0_91 (64bit)
After revert, Java Runtime Envrionment(JRE) version with product 'Veritas NetBackup'
```

```
  : 1.8.0_31 (64bit)

This utility will update the Java Runtime Envrionment(JRE) binaries present at '/usr/openv/
java/jre' path

This utility may start and stop all (or some) services depending upon the present state of
services.

Performing revert steps ...

[1/4] Pre-installation step is in progress
[1/4] Pre-installation step is completed successfully

[2/4] Installation step is in progress
[2/4] Installation step is completed successfully

[3/4] Post-installation step is in progress
[3/4] Post-installation step is completed successfully

[4/4] Commit and Cleanup step is in progress
[4/4] Commit and Cleanup step is completed successfully

After reverting, Java Runtime Envrionment(JRE) version installed with product 'Veritas NetBackup
  : 1.8.0_31 (64bit)

Successfully reverted Java Runtime Envrionment(JRE) for Veritas NetBackup.
The log file generated for this operation is /tmp/logs/nbcomponentupdate/
nbcomponentupdate_22-08-2016_13.07.42.log
```

Exemple 4 : Rétablissement interactif de la Console Java distante

```
D:\sandbox>nbcomponentupdate.exe -product remotejavaconsole -component jre -revert
-logpath D:\LogFolder
Command line: D:\sandbox\nbcomponentupdate.exe -product remotejavaconsole -component jre
-revert -logpath D:\LogFolder


Following NetBackup Remote Java Console instances found on the host are supported by the
utility:

1> NetBackup - Java (NB-Java) 7.7           JRE : 1.8.0_31 (64bit)

2> NetBackup - Java (NB-Java) 7.7.1         JRE : 1.8.0_31 (64bit)
```

```
3> NetBackup - Java (NB-Java) 7.7.2         JRE : 1.8.0_77 (64bit)

** NOTE **
Unsupported versions of Veritas NetBackup Remote Java Console found on the host:
NetBackup - Java (NB-Java) 7.6, NetBackup - Java (NB-Java) 7.5

Please enter choice [(1 - 3) or Q(uit) to exit]: 3

After revert, Java Runtime Envrionment(JRE) version with product 'Veritas NetBackup Remote
Java Console'         : 1.8.0_31 (64bit)

This utility will update the Java Runtime Envrionment(JRE) binaries present at 'D:\RJC772\
Java\jre' path

Do you want to continue (Y[es]/N[o]): y

Performing revert steps ...

[1/4] Pre-installation step is in progress
[1/4] Pre-installation step is completed successfully

[2/4] Installation step is in progress
[2/4] Installation step is completed successfully

[3/4] Post-installation step is in progress
[3/4] Post-installation step is completed successfully

[4/4] Commit and Cleanup step is in progress
[4/4] Commit and Cleanup step is completed successfully

After reverting, Java Runtime Envrionment(JRE) version installed with product 'Veritas
NetBackup Remote Java Console'             : 1.8.0_31 (64bit)

Successfully reverted Java Runtime Envrionment(JRE) for Veritas NetBackup Remote Java
Console.
The log file generated for this operation is D:\LogFolder\
nbcomponentupdate_22-08-2016_16.22.13.log
```

Commande nbcplogs

`Commande nbcplogs` – copier tous les journaux de NetBackup vers une destination désignée

Synopsis

nbcplogs *destination* [-s *mm/dd/yyyy-hh:mm:ss* | *mm/dd-hh:mm*] [-e *mm/dd/yyyy-hh:mm:ss* | *mm/dd-hh:mm*] [-d *value*d | *value*h | *value*m] [--tmpdir=*pathname*] [--use-reg-cmd 32|64] [--list-products] [--list-subproducts *logproducts*] [--nbsu | --no-nbsu] [--help-long] [--write-config] [--compress-before-bundle][--filecopy][--fast]

Sur les systèmes UNIX, le chemin d'accès à cette commande est /usr/openv/netbackup/bin/support/

Sur les systèmes Windows, le chemin de répertoire vers cette commande est *install_path*\NetBackup\bin\support\

DESCRIPTION

La commande `nbcplogs` copie des journaux situés à divers emplacements du système NetBackup vers une zone commune, permettant ainsi de centraliser les opérations de dépannage. Cet utilitaire vous permet d'établir quels journaux sont copiés. Pour réduire la taille des journaux copiés, vous pouvez utiliser l'option de période pour spécifier une heure de début et une heure de fin.

Si vous avez un ID de dossier fourni par le Support technique sous la forme ########, renommez les fichiers journaux avec le numéro de IID de dossier. Puis téléchargez manuellement les fichiers sur le serveur de gestion des preuves Veritas. Des informations supplémentaires sont disponibles :

http://www.veritas.com/docs/000097935

Pour plus d'informations sur `nbcplogs`, consultez le *Guide de dépannage NetBackup*.

OPTIONS

`--compress-before-bundle`

Compresse les fichiers journaux, puis les regroupe et les ajoute au tarball. Le fait de compresser les fichiers avant leur copie permet de réduire l'utilisation du disque.

destination

Spécifie la destination des journaux à collecter.

-d | --duration *valeur*d | *valeur*h | *valeur*m

Définit la durée que couvrent les données de journaux à collecter. Les unités de temps de la durée peuvent s'exprimer en jour (d[ays]), heures (h[ours]) ou en minutes (m[in]). Par exemple :

```
--duration 5h /tmp/logs
```

--fast

La recherche rapide utilise une recherche binaire pour éliminer les lignes qui ne sont pas comprises dans la période du fichier. Ce mécanisme est utile pour la copie de fichiers journaux volumineux tels que bpdbm. Cette option est rarement nécessaire et doit être utilisée avec prudence.

--filecopy

La copie de fichier est l'état par défaut. Le fichier journal entier est copié.

--help-long

Affiche l'ensemble complet des options disponibles pour la commande nbcplogs.

-l | --logs*type_journal*[.*sous*] [,...]

Limite les types de journaux collectés à ceux spécifiés dans la ligne de commande. L'option *sub* permet de spécifier une sous-catégorie d'un type de journal. Si aucun type de journal n'est spécifié, tous les types de journaux sont copiés.

--list-products

Répertorie tous les journaux possibles pour lesquels des rapports peuvent être générés.

--list-subproducts *produits_journal*

Répertorie tous les sous-produits de journaux pour le produit de journal spécifié.

--nbsu | --no-nbsu

Active (--nbsu) ou désactive (--no-nbsu) l'exécution de l'utilitaire nbsu dans le cadre de l'utilisation de la commande nbcplogs. L'utilitaire de commande nbsu recueille un large éventail d'informations de diagnostic qui sont utiles quand elles sont utilisées avec les données de journaux réunies.

Par défaut, il faut que l'utilitaire nbsu exécute et crée un package de support à envoyer au support technique.

`-s | --start mm/jj/aaaa-hh:mm:ss | mm/jj-hh:mm -e | --end mm/jj/aaaa-hh:mm:ss | mm/jj-hh:mm`

Définit l'heure de début (-s) ou l'heure de fin (-e) de la collecte des journaux.

L'option `-s` spécifie la date et l'heure de début des journaux. Si aucune option `-e` n'est utilisée, l'utilitaire collecte toutes les données de journaux depuis le début jusqu'à l'heure en cours.

L'option `-e` spécifie la date et l'heure de fin des journaux. Si aucune option `-s` n'est utilisée, l'utilitaire collecte toutes les données de journaux dans les fichiers journaux jusqu'à la date de fin.

Si aucune heure de début ni de fin n'est spécifiée, la période par défaut couvre les dernières 24 heures.

`--tmpdir=nom_chemin_accès`

Spécifie le répertoire intermédiaire que la commande utilise quand elle intègre les journaux dans un fichier tarball.

Si `--tmpdir` n'est pas spécifié, le répertoire intermédiaire par défaut est utilisé. Ce répertoire est :

Windows :`C:\temp`

UNIX ou Linux :`/tmp`

`--use-reg-cmd [32|64]`

Cette option est obligatoire lorsque vous exécutez la commande `nbcplogs` sur un serveur Windows étranger.

`--write-config`

Vous permet d'afficher ou de modifier les valeurs de configuration de la commande `nbcplogs`. Cette option crée un fichier de configuration pour la commande `nbcplogs` (`nbcplogs.conf`), que vous pouvez ensuite modifier.

EXEMPLES

Exemple 1 - Copie de tous les journaux `volmgr` entre 1:00 et 2:00.

```
# nbcplogs --start 01:00 --end 02:00 --logs volmgr /tmp/logs
```

Exemple 2 - Copie les 24 dernières heures de journaux `nbpem` et les journaux `bpdbm` et exécute l'utilitaire`nbsu` :

```
# nbcplogs -l nbpem,bpdbm
```

Exemple 3 - Affichage de l'ensemble complet des options pouvant être utilisées avec la commande `nbcplogs` :

```
# nbcplogs --help-long
```

Exemple 4 - Liste de tous les répertoires de journaux disponibles sur votre système :

```
# nbcplogs --list-products
*  products:
*    db      : /usr/openv/db/log
*    dberror : /usr/openv/netbackup/db/error
*    nbu     : /usr/openv/netbackup/logs
*    pbx     : /opt/VRTSpbx/log
*    trylogs : /usr/openv/netbackup/db/jobs/trylogs
*    vault   : /usr/openv/netbackup/vault/sessions
*    volmgr  : /usr/openv/volmgr/debug
*    vxul    :
```

Exemple 5 - Affichage de l'ensemble complet des sous-produits de journaux disponibles pour la commande `nbcplogs` :

```
# nbcplogs --list-subproducts vxul*  "vxul" subproducts:
*  vxul.111 = /usr/openv/logs/nbemm aliases: 111, nbemm, vxul.nbemm
*  vxul.116 = /usr/openv/logs/nbpem aliases: 116, nbpem, vxul.nbpem
*  vxul.117 = /usr/openv/logs/nbjm  aliases: 117, nbjm, vxul.nbjm
*  vxul.118 = /usr/openv/logs/nbrb  aliases: 118, nbrb, vxul.nbrb
*  vxul.119 = /usr/openv/logs/bmrd  aliases: 119, bmrd, vxul.bmrd...
```

nbdb_admin

nbdb_admin – démarrage ou arrêt de différentes bases de données et modifcation du mot de passe par défaut

Synopsis

nbdb_admin -dba *new_password* [-dbn NBDB | NBAZDB] [-backup *directory*]

nbdb_admin -start | stop [*database_name*]

nbdb_admin [-vxdbms_nb_data *directory*] [-vxdbms_nb_staging *directory*] [-vxdbms_nbdb_backup_owner y|n] [-vxdbms_nb_server *servername* | EMMSERVER] [-auto_start NONE | NBDB | BMRDB | NBAZDB]

nbdb_admin -adjust_server_settings [*nom_base_données*]

nbdb_admin -enable_request_logging [-persistent] [-duration *minutes*] [-logfile *nom_fichier*]

nbdb_admin -disable_request_logging

nbdb_admin -analyze_request_log -logfile *nom_fichier*

nbdb_admin -list

nbdb_admin -reorganize [*database_name*]

nbdb_admin -validate [*database_name*] [-full]

Sur les systèmes UNIX, le chemin d'accès à cette commande est usr/openv/db/bin/

Sur les systèmes Windows, le chemin de répertoire vers cette commande est *install_path*\NetBackup\bin\

DESCRIPTION

La commande nbdb_admin peut être utilisée pour démarrer ou arrêter la base de données de NetBackup (NBDB), la base de données d'autorisation NetBackup (NBAZDB) ou la base de données Bare Metal Restore (BMRDB).

L'utilitaire de ligne de commande nbdb_admin peut également être utilisé pour permettre au client de modifier les mots de passe de l'administrateur de base de données et de l'application. Les mots de passe de l'administrateur de base de données et de l'application sont chiffrés et enregistrés dans le fichier vxdbms.conf.

Les autorisations sur le fichier permettent à l'utilisateur racine sous UNIX ou à un administrateur Windows de le lire ou de l'enregistrer.

Pendant l'installation, un mot de passe aléatoirement généré est créé pour les bases de données NBDB, NBAZDB et BMRDB pour tous les comptes d'administrateur de base de données et d'application. Le même mot de passe est utilisé pour les bases de données NetBackup (NBDB) et Bare Metal Restore (BMRDB) et les comptes d'application comme le serveur EMM principal (EMM_MAIN). Un mot de passe généré aléatoirement différent est créé pour la base de données NBAZDB.

Cette commande peut activer et désactiver un outil de consignation des demandes utilisé pour dépanner des problèmes de performances de base de données NetBackup au niveau le plus élevé de consignation de base de données Sybase. Utilisez la consignation de demandes pour un problème pour lequel vous avez ouvert un dossier de support. L'option `analyze_request_log` lit le journal des demandes que le NBDB génère et exécute une analyse du journal de base. En raison de l'utilisation excessive des ressources et de la charge générale, nous vous déconseillons d'utiliser cet outil dans un environnement de production.

OPTIONS

`-adjust_server_settings` *répertoire*

Configure les paramètres d'un *répertoire* de base de données avec l'utilitaire Sybase. Si aucune base de données n'est spécifiée, toutes les bases de données sont ajustées par défaut.

`-analyze_request_log`

Lit le journal des demandes généré par la base de données NetBackup et effectue une analyse de base. Cette procédure peut entraîner une utilisation excessive des ressources et n'est pas recommandée pour une utilisation dans un environnement de production. La consignation des demandes pour NBDB peut être utile uniquement si le client rencontre des problèmes de performances NBDB et a créé un dossier de support.

`-auto_start NONE | NBDB | BMRDB | NBAZDB`

Définit les bases de données qui seront automatiquement démarrées au démarrage du serveur de base de données. Vous pouvez spécifier la base de données NetBackup (NBDB), la base de données BMR (BMRDB) ou la base de données d'autorisation NetBackup (NBAZDB). Le daemon de base de données doit être arrêté et redémarré pour que la modification prenne effet. Vous pouvez également choisir de ne démarrer aucune base de données en indiquant AUCUN.

`-dba` *`new_password`* `[-dbn NBDB | NBAZDB] [-backup` *`directory`*`]`

Modifie le mot de passe existant pour NBDB et les bases de données BMRDB pour tous les DBA et comptes d'application si `-dbn` n'est pas spécifié ou si `-dbn NBDB` est spécifié. Il modifie le mot de passe existant pour la base de données NBAZDB si l'option `-dbn NBAZDB` est spécifiée. Le mot de passe de base de données NBAZDB est différent du mot de passe pour NBDB et BMRDB bases de données et les comptes d'application. Le mot de passe doit être une chaîne ASCII. Les caractères non-ASCII ne sont pas autorisés dans la chaîne de mot de passe

Si l'option `-backup` est utilisée, le nouveau mot de passe est enregistré dans le répertoire spécifié avec le nom de fichier `nbdbinfo.da`. Dans le cas contraire, il est enregistré sous l'emplacement par défaut avec le même nom de fichier.

Remarque : Si le mot de passe est défini sur l'ancien mot de passe par défaut (`nbusql`), il est réinitialisé à un mot de passe aléatoirement généré à la prochaine mise à niveau de NetBackup.

Cette action est également vraie pour le mot de passe NBAZDB qui est réinitialisé vers un autre mot de passe généré aléatoirement. Si le mot de passe NBAZDB est le même que le mot de passe NBDB, le mot de passe NBAZDB est réinitialisé à un mot de passe généré aléatoirement à la prochaine mise à niveau de NetBackup.

Cette action va nécessiter un redémarrage du service NetBackup Web Management Console.

`-disable_request_logging`

Désactive la consignation des demandes et supprime les éventuels paramètres de journal des demandes présents dans le fichier `server.conf`. Toute modification apportée au fichier `server.conf` requiert le redémarrage du service de base de données relationnelle de NetBackup.

`-duration` *`minutes`*

Désactive la consignation des demandes après le délai spécifié en minutes. Spécifiez 0 si vous prévoyez de procéder à une désactivation manuelle plus tard.

`-enable_request_logging`

Active la consignation de niveau demande pour NBDB au niveau maximal pour le dépannage. La charge de consignation des demandes peut affecter les performances et son utilisation régulière n'est pas recommandée. La consignation des demandes pour NBDB peut être utile uniquement si le client

rencontre des problèmes de performances NBDB et a créé un dossier de support.

`-list`

Répertorie tous les fichiers de base de données.

`-logfile` *`nom_fichier`*

Spécifie le chemin absolu du fichier journal que NBDB doit utiliser. Si cette option n'est pas présente, le chemin absolu est généré à l'emplacement par défaut.

`-persistent`

Enregistre les paramètres de consignation de demande dans le fichier `server.conf` de sorte que la consignation des demandes continue après le redémarrage du service de base de données relationnelle de NetBackup (NBDB).

`-reorganize` *`nom_base_de_données`*

Réorganise la base de données donnée avec l'utilitaire Sybase. Si aucune base de données n'est spécifiée, toutes les bases de données sont réorganisées par défaut.

`-start | -stop` *`database_name`*

Démarre ou arrête la base de données identifiée dans le champ *nom_base_données*. Vous pouvez spécifier la base de données NetBackup (NBDB) ou Bare Metal Restore (BMRDB). La variable *nom_base_de_données* est facultative. Pa défaut, la base de données NetBackup (NBDB) est utilisée pour cette commande.

Remarque : Avant de déconnecter la base de données avec l'option `-stop`, arrêtez tous les services en cours d'exécution, à l'exception du service SQL Anywhere.

`-validate` *`nom_base_de_données`* `[-full]`

Valide les index et les clés de toutes les tables dans la base de données spécifiée. Si aucun nom de base de données n'est spécifié, cette option valide toutes les bases de données. Elle analyse chaque tableau et vérifie que chaque ligne existe dans les index appropriés. Le nombre de lignes de la table doit correspondre au nombre d'entrées de l'index.

L'option `-full` exécute une validation complète de la ou des bases de données. Elle s'assure que chaque ligne référencée dans chaque index existe dans la table correspondante. Pour les index de clés étrangères, elle vérifie également que la ligne correspondante existe dans la table principale.

Les contrôles de validation ne nécessitent pas l'interruption de toutes les activités NetBackup. Cependant, les contrôles peuvent signaler les erreurs transitoires éventuelles qui résultent des transactions en cours.

`-vxdbms_nb_data` *`répertoire`*

Cette commande met à jour le paramètre VXDBMS_NB_DATA enregistré dans le fichier bp.conf pour les systèmes d'exploitation UNIX et dans le registre pour les systèmes d'exploitation Windows. Ce paramètre contient l'emplacement principal de la base de données NetBackup (NBDB) et des bases de données Bare Metal Restore (BMRDB).

`-vxdbms_nbdb_backup_owner y|n`

Cette commande met à jour le paramètre VXDMS_NBDB_BACKUP_OWNER dans le fichier bp.conf pour les systèmes d'exploitation UNIX et dans le registre pour les systèmes d'exploitation Windows. Cette commande vérifie si le serveur maître contient la sauvegarde des bases de données faisant partie de la sauvegarde de catalogue. Par défaut, le paramètre renvoyé est "yes".

`-vxdbms_nb_server` *`servername`* `| EMMSERVER`

Modifie le nom du serveur de base de données en lui assignant la variable *nom_serveur* spécifiée ou la valeur de la directive EMMSERVER à partir du fichier bp.conf.

`-vxdbms_nb_staging` *`répertoire`*

Modifie la valeur par défaut du répertoire temporaire en lui assignant la valeur de la variable *répertoire* spécifiée. Cette option enregistre les informations dans le fichier vxdbms.conf.

VOIR AUSSI

Se reporter à nbdb_backup à la page 631.

Se reporter à nbdb_move à la page 633.

Se reporter à nbdb_ping à la page 635.

Se reporter à nbdb_restore à la page 636.

Se reporter à nbdb_unload à la page 638.

nbdb_backup

`nbdb_backup` – exécutez le programme qui est utilisé pour faire une sauvegarde des bases de données dans un répertoire

Synopsis

nbdb_backup [-dbn *nom_base_données*] [-offline | -online] *répertoire_cible* [-tlog_only] [-truncate_tlog]

Sur les systèmes UNIX, le chemin d'accès à cette commande est usr/openv/db/bin/

Sur les systèmes Windows, le chemin de répertoire vers cette commande est *install_path*\NetBackup\bin\

DESCRIPTION

La commande `nbdb_backup` permet au client de faire une sauvegarde en ligne ou hors ligne des fichiers de SQL Anywhere dans un répertoire de système de fichiers. Utilisez cette commande pour exécuter des opérations de maintenance et pour créer une copie d'une base de données.

OPTIONS

-dbn *nom_base_données*

Définit la base de données que *database_name* identifie pour la sauvegarde. Les bases de données possibles sont NBDB et BMRDB. La procédure par défaut est de sauvegarder les deux bases de données si elles sont installées sur le serveur.

-offline | -online

Active une sauvegarde hors ligne ou en ligne des fichiers de la base de données SQL Anywhere.

- Sauvegarde en ligne : la base de données fonctionne pendant la sauvegarde.
- Sauvegarde hors ligne : ferme la base de données.

destination_directory

Identifie le répertoire où la sauvegarde est enregistrée.

`-tlog_only`

Génère uniquement la sauvegarde de journal des transactions de base de données avec les fichiers de configuration pour une sauvegarde en ligne.

`-truncate_tlog`

Tronque le journal des transactions de base de données une fois la sauvegarde terminée sur une sauvegarde en ligne.

VOIR AUSSI

Se reporter à nbdb_move à la page 633.

Se reporter à nbdb_ping à la page 635.

Se reporter à nbdb_restore à la page 636.

Se reporter à nbdb_unload à la page 638.

nbdb_move

`nbdb_move` – déplace l'emplacement des fichiers de base de données NBDB après installation

Synopsis

nbdb_move -data *répertoire_données* [-index *répertoire_index*] [-tlog *répertoire_journal*] [-mlog *répertoire_journal*] [-config_only] [-owner EMM | DBM | DARS]

Sur les systèmes UNIX, le chemin d'accès à cette commande est usr/openv/db/bin/

Sur les systèmes Windows, le chemin de répertoire vers cette commande est *install_path*\NetBackup\bin\

DESCRIPTION

`nbdb_move` déplace les fichiers des bases de données NBDB et BMRDB des emplacements de répertoire par défaut aux répertoires spécifiés par le client. Cette action sépare des données des index et des journaux des transactions pour améliorer la performance. Cette commande déplace également des fichiers de base de données et de transaction vers l'emplacement par défaut suivant :

Sur les systèmes UNIX : `/usr/openv/db/data`

Sur les systèmes Windows : *chemin_installation*\NetBackupDB\data.

Attention : Veritas prend en charge le déplacement du catalogue NetBackup vers un emplacement différent de celui par défaut sur un cluster Windows après une installation ou une mise à niveau. Toutefois, avant de procéder à une mise à niveau, vous devez redéplacer le catalogue NetBackup vers l'emplacement par défaut pour que la mise à niveau réussisse. N'essayez pas d'effectuer une mise à niveau de NetBackup si le catalogue e se trouve pas à l'emplacement par défaut. Votre serveur maître sera inutilisable si vous ne déplacez pas la base de données vers l'emplacement par défaut avant la mise à niveau.

Remarque : Dans un environnement de cluster, la commande `nbdb_move` permet de déplacer les bases de données vers l'emplacement désiré et de modifier l'entrée `VXDBMS_NB_DATA` du fichier `bp.conf` sur le nœud actif. Cependant, vous devez modifier manuellement l'entrée `VXDBMS_NB_DATA` dans le fichier `bp.conf` sur le nœud inactif.

OPTIONS

`-config_only`

Met à jour les fichiers de configuration avec les emplacements de répertoire spécifiés. Les fichiers de base de données ne sont pas déplacés. Utilisez cette option dans une opération de récupération quand les fichiers de base de données ont été déplacés manuellement et que leurs paramètres de configuration doivent être enregistrés.

`-data` *`répertoire_données`*

Déplace les fichiers de base de données principaux dans les répertoires spécifiés par le client indiqués par *répertoire_données*.

`-index` *`répertoire_index`*

Modifie le répertoire des fichiers de base de données d'index.

`-mlog` *`répertoire_journal`*

Crée un journal de transactions en miroir et le met dans un emplacement de répertoire désigné. Si un journal en miroir existe déjà, cette commande peut être utilisée pour le déplacer à un emplacement différent.

`-owner EMM | DBM | DARS]`

Déplace les données, les index ou les fichiers journaux de la base de données vers un espace de données spécifié.

`-tlog` *`répertoire_journal`*

Modifie le répertoire du journal de transactions.

VOIR AUSSI

Se reporter à nbdb_backup à la page 631.

Se reporter à nbdb_ping à la page 635.

Se reporter à nbdb_restore à la page 636.

Se reporter à nbdb_unload à la page 638.

nbdb_ping

`nbdb_ping` – affiche l'état de la base de données NetBackup (NBDB) ou de la base de données BMR (BMRDB).

Synopsis

nbdb_ping [-q] [-dbn *nom_base_données*]

Sur les systèmes UNIX, le chemin d'accès à cette commande est usr/openv/db/bin/

Sur les systèmes Windows, le chemin de répertoire vers cette commande est *install_path*\NetBackup\bin\

DESCRIPTION

La commande `nbdb_ping` est utilisée pour vérifier et afficher l'état de la base de données NetBackup (NBDB) ou de la base de données BMR (BMRDB). Entrez la commande sans options pour afficher l'état de NBDB.

OPTIONS

-dbn *nom_base_données*

Affiche l'état de la base de données BMR spécifiée.

-q

Place la commande en mode discret. Aucune sortie standard n'est créée.

VOIR AUSSI

Se reporter à nbdb_backup à la page 631.

Se reporter à nbdb_move à la page 633.

Se reporter à nbdb_restore à la page 636.

Se reporter à nbdb_unload à la page 638.

nbdb_restore

`nbdb_restore` – récupère la base de données sauvegardée vers un répertoire à l'aide de nbdb_backup

Synopsis

nbdb_restore -recover *répertoire_source* [-dbn *nom_base_données*] [-ignore_tlog]

nbdb_restore -recover -staging [-dbn *nom_base_données*]

Sur les systèmes UNIX, le chemin d'accès à cette commande est usr/openv/db/bin/

Sur les systèmes Windows, le chemin de répertoire vers cette commande est *install_path*\NetBackup\bin\

DESCRIPTION

La commande `nbdb_restore` fait une restauration et une récupération d'une sauvegarde vers un répertoire à l'aide de `nbdb_backup`. La méthode recommandée pour protéger les bases de données SQL Anywhere NBDB et BMRDB est par les interfaces de sauvegarde de catalogue.

`nbdb_restore` effectue la restauration à partir du répertoire intermédiaire pour récupérer uniquement la base de données NetBackup (NBDB). Le paramètre par défaut est d'appliquer le journal de transactions en ligne actuel. Par défaut, le journal de transactions en ligne actuel est appliqué pour rendre la base de données aussi cohérente que possible avec le répertoire db/images actuel.

OPTIONS

-dbn *nom_base_données*

Spécifie le nom de base de données de la base de données NetBackup (NBDB) à récupérer.

-ignore_tlog

N'applique pas le journal de transactions en ligne actuel à l'opération de récupération de la base de données NetBackup.

-recover *répertoire_source*

L'emplacement de la sauvegarde.

`-staging`

Restaure la base de données NetBackup à partir du répertoire intermédiaire.

EXEMPLES

Exemple 1 - Restauration et récupération de la base de données NetBackup à partir de la copie dans le répertoire intermédiaire par défaut.

```
# nbdb_restore -dbn NBDB -ignore_tlog -recover -staging
```

VOIR AUSSI

Se reporter à nbdb_backup à la page 631.

Se reporter à nbdb_move à la page 633.

Se reporter à nbdb_ping à la page 635.

Se reporter à nbdb_unload à la page 638.

nbdb_unload

`nbdb_unload` – décharge les bases de données NetBackup (NBDB) ou BMR (BMRDB)

Synopsis

nbdb_unload [-dbn *nom_base_données*] [-t *liste_tables*] [-s] [-staging] *répertoire_cible*

nbdb_unload [-dbn *nom_base_données*] -rebuild [-verbose]

Sur les systèmes UNIX, le chemin d'accès à cette commande est usr/openv/db/bin/

Sur les systèmes Windows, le chemin de répertoire vers cette commande est *install_path*\NetBackup\bin\

DESCRIPTION

La commande `nbdb_unload` décharge la base de données spécifiée. Par défaut la base de données NBDB est déchargée. L'autre valeur pour `-dbn` inclut BMRDB pour la base de données Bare Metal Restore.

Remarque : La base de données EMM (Enterprise Media Manager) est considérée comme un composant de la base de données NetBackup.

La commande `nbdb_unload` crée des fichiers .dat, un pour chaque table de la base de données ou de la liste des tables. Chaque fichier .dat contient des lignes séparées par une virgule, une pour chaque ligne dans la table. Elle crée également un fichier `reload.sql` qui contient les instructions SQL requises pour recharger la base de données. Par exemple :

```
LOAD TABLE "BmrDba.BMR_Configuration" FROM
```

Systèmes UNIX :

```
/temp/data/345.dat
```

Systèmes Windows :

```
c:\temp\data\345.dat
```

Exécutez le fichier `reload.sql` pour transférer le contenu du répertoire cible vers un ordinateur et pour l'utiliser pour créer une copie de la base de données du client.

OPTIONS

`-dbn` *`nom_base_données`*

Spécifie la base de données à décharger.

`-rebuild`

Reconstruit la base de données par défaut de NetBackup (NBDB).

`-s`

Décharge uniquement le schéma (aucune donnée n'est déchargée).

`-staging`

Décharge la table de médias et les tables reliées vers un ensemble de fichiers plats. Vous pouvez utiliser des outils SQL pour insérer le sous-ensemble de données nécessaires dans une autre copie de base de données NetBackup.

`-t` *`liste_tables`*

Spécifie une liste de tables à décharger (séparée par des virgules) pour ne pas décharger toutes les tables de la base de données.

`-verbose`

Génère davantage d'informations détaillées pour la sortie.

`répertoire_cible`

Spécifie le répertoire souhaité par l'utilisateur pour le vidage mémoire des données et du schéma.

EXEMPLES

Exemple 1 - Déchargement de la base de données (y compris tous les EMM), des données et du schéma de NBDB :

```
UNIX systems: # nbdb_unload /tmp/nbdb_dump

Windows systems: # nbdb_unload C:\temp\nbdb_dump
```

Exemple 2 - Déchargement du schéma de NBDB uniquement :

```
UNIX systems: # nbdb_unload -s /tmp/nbdb_dump

Windows systems: # nbdb_unload -s C:\temp\nbdb_dump
```

Exemple 3 - Déchargement de la table EMM_STU uniquement (à l'aide des noms complets de tables) :

```
UNIX systems: # nbdb_unload -t EMM_MAIN.EMM_STU /tmp/stu

Windows systems: # nbdb_unload -t EMM_MAIN.EMM_STU C:\temp\stu
```

Exemple 4 - Déchargement de la base de données BMR :

```
UNIX systems: # nbdb_unload -dbn BMRDB /tmp/bmr_dump

Windows systems: # nbdb_unload -dbn BMRDB C:\temp\bmr_dump
```

VOIR AUSSI

Se reporter à nbdb_backup à la page 631.

Se reporter à nbdb_move à la page 633.

Se reporter à nbdb_ping à la page 635.

Se reporter à nbdb_restore à la page 636.

nbdbms_start_server

`nbdbms_start_server` – démarrer et arrêter le serveur de base de données

Synopsis

nbdbms_start_server

nbdbms_start_server -stop [-f]

nbdbms_start_server -stat

Le chemin d'accès au répertoire est /usr/openv/volmgr/bin.

DESCRIPTION

Cette commande fonctionne seulement sur les systèmes UNIX.

Sous UNIX, Sybase ASA s'exécute en tant que daemon qui peut être lancé ou arrêté à l'aide d'un script. Si vous lancez le programme sans spécifier d'argument, le serveur démarre.

OPTIONS

-stop
: Arrête le serveur.

-stat
: Renvoie un état qui indique si le serveur est démarré ou arrêté. Un zéro (0) indique que le serveur est en activité (démarré).

-f
: Entraîne un arrêt obligatoire du serveur quelles que soient les connexions actives. Cette option est utilisable uniquement avec l'option -stop.

nbdbms_start_stop

`nbdbms_start_stop` – démarrer et arrêter la base de données NetBackup sur le serveur

Synopsis

`nbdbms_start_stop` `[start | stop]`

`Le chemin d'accès à cette commande est /usr/openv/netbackup/bin/`

DESCRIPTION

Cette commande fonctionne seulement sur les systèmes UNIX.

La commande `nbdbms_start_stop` démarre et arrête le daemon de Sybase ASA.

OPTIONS

`stop`

Arrête le serveur.

`start`

Démarre le serveur.

nbdc

`nbdc` – ajoute, modifie ou liste les classifications des données de NetBackup

Synopsis

nbdc -add -n *nom* -r *rang* [-v] [-M *serveur_maître*] [-d *description*]

nbdc -L | -l [-v] [-M *serveur_maître*]

nbdc -modify -dc *classe* [-v] [-M *serveur_maître*] [-n *nom*] [-d *description*] [-r *rang*]

Sur les systèmes UNIX, le chemin d'accès à cette commande est /usr/openv/netbackup/bin/.

Sur les systèmes Windows, le chemin de répertoire vers cette commande est *install_path*\NetBackup\bin\

DESCRIPTION

La commande `nbdc` nomme les classifications des données et définit leur rang. Les classifications des données sont les étiquettes que l'utilisateur peut attacher aux images de sauvegarde. Elles permettent à NetBackup de traiter différentes sortes de données différemment. Seules les politiques de cycle de vie du stockage peuvent utiliser des classifications des données.

La commande `nbdc` peut effectue l'une des opérations suivantes :

- Ajouter (`-add`) une nouvelle classification des données. Le nouveau niveau requiert un nom et un rang et de manière facultative, une description et un nom de serveur maître si des serveurs maîtres multiples sont présents.
- Lister (`-L` ou `-l`) les classifications des données.
- Modifier (`-modify`) le nom, le rang ou la description d'une classification des données spécifiée.

OPTIONS

-d *description*

Spécifie la nouvelle description pour la classification de données indiquée. Cette description est uniquement un commentaire.

`-dc classe`

Spécifie l'ID de classification de données (GUID) à modifier.

`-l`

Répertorie les classifications de données. La sortie contient seulement des informations. Les champs n'ont pas de noms. Une ligne apparaît pour chaque niveau et les champs sont délimités par des espaces.

`-L`

Répertorie les classifications de données. Le nom du champ identifie les champs de sortie. Une ligne est une sortie pour chaque niveau et est formatée pour imprimer au sein des en-têtes de champ.

`-M master_server`

Spécifie un serveur maître. Le serveur local représente la valeur par défaut.

`-n nom`

Identifie le nouveau nom pour la classification de données spécifiée. Les noms par défaut sont platine, or, argent et bronze.

`-r rang`

Identifie le nouveau rang pour l'ID de classification de données spécifié. Le rang est la méthode par laquelle NetBackup détermine l'importance d'une classification de données par rapport à d'autres.

`-v`

Sélectionne le mode détaillé pour consigner les informations.

EXEMPLES

Exemple 1 - Liste de toutes les classifications de données. Seulement deux niveaux (rangs) sont affichés.

```
# nbdc -L
             Rank: 4
             Name: Bronze
      Description: "lowest rank"
Classification ID: B1F664D41DD111B2ACFB99708C0940D1

             Rank: 1
             Name: Platinum
      Description: "highest rank"
Classification ID: B4C999D41DD111B2FFFB99704C6660D4
```

Exemple 2 - Modification de la description de Rang 4 en "really the lowest rank" :

```
# nbdc -modify -sl B1F664D41DD111B2ACFB99708C0940D1 -d "really the
   lowest rank"
```

VOIR AUSSI

Se reporter à nbstl à la page 838.

Se reporter à nbstlutil à la page 848.

nbdecommission

`nbdecommission` – mettre hors service un ancien serveur de médias, hôte NDMP ou hôte de réplication

Synopsis

nbdecommission -oldserver *nom_hôte*

[-list_ref | -newserver *hostname* [-bulk_media_move] [-file *op_dump_file*]]

[-machinetype [media | foreign_media | ndmp | replication_host]

[-M *serveur_maître*] [-reason "*reason*"] [-v]

Sur les systèmes UNIX, le chemin d'accès à cette commande est /usr/openv/netbackup/bin/admincmd/

Sur les systèmes Windows, le chemin d'accès à cette commande est *install_path*\NetBackup\bin\admincmd\

DESCRIPTION

L'utilitaire `nbdecommission` est un outil interactif permettant de désactiver, supprimer ou identifier des politiques, des unités de stockage, des images de sauvegarde, des politiques de cycle de vie du stockage et des périphériques de stockage de sorte qu'un serveur de médias, un hôte NDMP ou un hôte de réplication puisse être mis hors service ou remplacé. L'option `-list_ref -oldserver` *hostname* affiche tous les éléments associés à l'ancien serveur, ce qui permet aux utilisateurs de rompre les associations par eux-mêmes. Cette option ne permet pas de mettre le serveur hors service.

L'option `-oldserver` *nom_hôte* `[-newserver` *nom_hôte*`]` fournit une procédure détaillée pour mettre l'ancien serveur hors service. Vous pouvez exécuter la commande sur le serveur maître ou tout serveur qui n'est pas hors service. Le processus de mise hors service est complet et supprime les anciennes entrées de serveur de médias ou d'hôte de réplication dans la base de données EMM qui peuvent ralentir les opérations de sauvegarde. La commande ne suppose pas que l'ancien serveur est démarré et qu'il répond. Le `-newserver` facultatif permet de spécifier un serveur de rechange pour l'ancien serveur. L'option `-newserver` n'est pas valide pour le type d'ordinateur replication_host.

Remarque : Les hôtes de réplication sont uniques du fait qu'ils ne sont pas des hôtes dans le domaine local NetBackup. En revanche, un hôte de réplication est un serveur de stockage dans le domaine cible ou source d'une relation de réplication. L'utilitaire `nbdecommission` guide la suppression des relations de réplication avec le serveur de stockage dans le domaine local, et non le serveur de stockage réel dans le domaine distant.

Avertissement : Utilisez la commande `nbdecommission` avec soin. La commande pouvant expirer des images, il se peut que vous perdiez des données. Par conséquent, vous devez comprendre complètement ce que la commande fait avant de l'utiliser. Veritas recommande de visionner préalablement toutes les références à un serveur de médias, à un hôte NDMP ou à un hôte de réplication avant de le mettre hors service.

OPTIONS

`-file` *`decom_ops.txt`*

Cette commande enregistre les opérations de commande vers le fichier spécifié. Remplacez *decom_ops.txt* par un nom qui indique son but ou son contenu. Vous pouvez utiliser l'option `-file` pour mettre à jour un enregistrement des opérations de commande.

`-list_ref -oldserver` *`nom_hôte`*

Affiche les éléments qui sont associés à l'ancien serveur. Utilisez cette option pour rompre les associations vous-même ou pour afficher des associations existantes.

`- machinetype`

Le type du serveur que vous voulez mettre hors service. Affiche l'un des types suivants : `media`, `foreign_media`, `ndmp` ou `replication_host`.

S'il n'est pas indiqué, `nbdecommission` détermine automatiquement le type de serveur.

`-newserver` *`hostname`*

Spécifie un nouveau serveur pour remplacer l'ancien serveur qui doit être mis hors service. Si vous spécifiez un nouveau serveur, il devient le serveur de médias ou hôte NDMP par défaut pour les opérations de remplacement.

Cette option n'est pas valide pour le type d'ordinateur hôte de réplication.

`-oldserver` *`hostname`*

Lance des instructions détaillées sur la mise hors service de l'ancien serveur. Vous pouvez exécuter la commande sur le serveur maître ou tout serveur qui

n'est pas hors service. Cette option ne suppose pas que l'ancien serveur est démarré et qu'il répond.

`-reason "`*`chaîne`*`"`

Indique la raison pour laquelle vous exécutez cette commande. La chaîne de texte de raison que vous entrez est capturée et apparaît dans le rapport d'audit. Entourez la chaîne avec des guillemets ("… ") et la chaîne ne peut pas dépasser 512 caractères. Elle ne peut pas commencer par un tiret (-) ni contenir un guillemet simple (').

nbdelete

`nbdelete` – supprime les fragments supprimés des volumes de disque

Synopsis

nbdelete -allvolumes [-snapshots | tar] [-priority *nombre*]

nbdelete -list [-snapshots | tar]

nbdelete -dt *type_disque* -media_id *nom* [-bpdm_media_server *nom*] [-media_server *nom*] [-storage_server *nom*] [-priority *nombre*]

nbdelete -deletion_stats [-U] [-snapshots] -stype *type_serveur* [-dp *nom_pool_disques* [-dv *nom_volume_disque*]]

nbdelete -deletion_stats [-U] -media_id *nom*

nbdelete -purge_snap_deletion_list -stype *type_serveur* -media_id *nom* -dp *nom_pool_disques* -dv *nom_volume_disque* [-force]

nbdelete -purge_deletion_list -media_id *nom* [-force]

nbdelete -list

Sur les systèmes UNIX, le chemin d'accès à cette commande est /usr/openv/netbackup/bin/admincmd/

Sur les systèmes Windows, le chemin d'accès à cette commande est *chemin_d'accès*\NetBackup\bin\admincmd\

DESCRIPTION

La commande `nbdelete` supprime tous les fragments supprimés des volumes de disque qui sont spécifiés sur la ligne de commande. L'option `-allvolumes` supprime les fragments de tous les volumes qui contiennent des fragments supprimés. Les options `-dt`, `-media_id`, `-media_server` et `-storage_server` spécifient un volume individuel où des fragments supprimés devraient être supprimés.

OPTIONS

`-allvolumes`

Interroge la liste d'images dans la base de données EMM pour obtenir la liste des volumes avec des fragments supprimés. Elle supprime les fragments de ces volumes et les snapshots importés éligibles, les snapshots non importés

et les images NetBackup (tar) dans cet ordre. `-allvolumes` appelle `bpdm` sur le serveur maître pour supprimer les snapshots importés. Elle interroge également les serveurs de stockage avec des snapshots non importés mais n'instruit pas `bpdm` pour les supprimer.

`-bpdm_media_server` *`nom`*

Démarre la commande `bpdm` sur le serveur de médias spécifié. Utilisez cette option si un serveur de médias dispose d'une connexion réseau beaucoup plus rapide vers le serveur de stockage du volume de disque pour les opérations de suppression.

`-bpdm_media_server` *`nom`*

Démarre la commande `bpdm` sur le serveur de médias spécifié. Utilisez cette option si un serveur de médias dispose d'une connexion réseau beaucoup plus rapide vers le serveur de stockage du volume de disque pour les opérations de suppression.

`-copy_number` *`nombre_copies`*

Limite les images à supprimer ou à être listées en tant que supprimables au nombre de copies de snapshot spécifié.

`-deletion_stats`

Affiche des informations sur les fragments de disque de la table `DeletedImageFragment` ou sur les snapshots de la table `DBM_DeletedSnapReplica` qui sont prêts à être supprimés.

Des enregistrements de fragments ou de snapshots sont placés dans ces tables quand leurs copies correspondantes dans le catalogue d'image de NetBackup sont expirées. Cette option questionne `nbemm` pour récupérer le nombre de fragments supprimables et le nombre total de kilo-octets en attente de suppression.

`-dp` *`nom_pool_disques`*

Spécifie le nom du pool de disques. Si `-dp` est utilisé avec `-stype` et non pas avec `-dv`, alors `-bprecover` renvoie des statistiques pour toutes les images du pool de disques.

`-dt` *`type_disque`*

Spécifie le type de disque pour lequel les fragments supprimés doivent être supprimés. Vous pouvez spécifier les valeurs suivantes pour le type de disque (*disk_type*) :

0 - Tout

1 - BasicDisk

3 - SnapVault

6 - DiskPool

`-dv` *`nom_volume_disque`*

Spécifie le nom du volume de disque.

`-force`

Poursuit sans demander la vérification de l'utilisateur.

Remarque : Avant d'exécuter `nbdelete` avec l'option `-force`, assurez-vous que tous les serveurs de médias et les disques valides peuvent communiquer avec le serveur maître. Si cette communication est impossible, l'option `-force` supprime les images expirées d'EMM, mais elle rend orphelins les fragments d'image sur le disque. Une fois qu'une image expirée est supprimée d'EMM, aucune autre tentative de suppression des fragments du disque d'image n'est effectuée.

`-list`

Liste les snapshots importés et non importés ou les images NetBackup (tar) éligibles pour la suppression. La liste peut être limitée à l'image avec l'ID de sauvegarde spécifié et le nombre de copies spécifié.

`-list` *`nom`*

Spécifie le nom de l'ID de média du volume dont les fragments supprimés doivent être supprimés.

`-media_server` *`nom`*

Spécifie le nom du serveur de médias pour le volume dont les fragments supprimés doivent être supprimés.

`-media_id`

Spécifie un ID de média à 6 caractères (c'est-à-dire, @aaaa0).

`-priority` *`nombre`*

Spécifie une nouvelle priorité de travail remplaçant la priorité de travail par défaut.

`-purge_deletion_list`

Supprime toutes les entrées des listes de suppression pour un volume de disque donné sans essayer d'entrer en contact avec le stockage ou de supprimer quelque élément du stockage. Cette fonction est utile si un serveur de stockage a été mis hors service mais que les enregistrements d'images supprimables sont toujours dans le catalogue NetBackup.

`-purge_snap_deletion_list`

Supprime toutes les entrées des listes de suppression de snapshots pour un volume de disque donné sans essayer d'entrer en contact avec le stockage

ou de supprimer quelque élément du stockage. Cette fonction est utile si un serveur de stockage a été mis hors service mais que les enregistrements d'images supprimables sont toujours dans le catalogue NetBackup.

`-snapshots`

Supprime tous les snapshots d'image importés et non importés éligibles sur tous les volumes. Si `-snapshots` est utilisé avec `-deletion_stats` sur la ligne de commande, `nbdelete` affiche des statistiques pour les snapshots non importés et supprimables.

`-storage_server` *nom*

Spécifie le nom du serveur de stockage du volume dont les fragments supprimés doivent être supprimés.

`-stype` *type_serveur*

Spécifie un type de serveur de stockage sur disque. Si vous n'utilisez pas l'option `-dp` avec `-stype`, la commande renvoie les statistiques pour toutes les images du type de serveur de stockage.

`-tar` *nom*

Supprime toutes les images NetBackup (tar) sur tous les volumes.

`-U`

Requête de mode utilisateur avec en-tête de texte pour chaque résultat. Le paramètre par défaut correspond à des valeurs séparées par une virgule.

EXEMPLES

Exemple 1

```
# nbdelete -deletion_stats -U -stype AdvancedDisk -dp ad_dp -dv /dv1
Frags : 6
KB    : 2134
```

Exemple 2

```
# nbdelete -deletion_stats -U -media_id "@aaaa0"
Frags : 2
KB    : 64
```

nbdeployutil

`nbdeployutil` – utilitaire de déploiement qui collecte et analyse les informations de serveurs maître concernant les clients et la capacité

Synopsis

nbdeployutil --debug-inputs *dir1* [*dir2dir3*]

nbdeployutil --gather [--bpimagelist=*options*] [--capacity ¦ --traditional] [--client *hostname1, [hostname2, ...]* | --clientlist=*filename*] [--hoursago=*number*] [--log=*filename*] [--master=*hostname*] [--nolog] [--output=*directory*] [--runtimestats] [-start *date* [-end *date*]] [--client-timeout *seconds*] [--exclude-clients *client1*[,*client2*,...]] [--exclude-clientlist *path*] [--exclude-all-clients]

nbdeployutil --report [--capacity ¦ --traditional] [--day-boundary=*time*] [*dir1 dir2 dir#* | --dirsfile=*filename* | --parentdir=*directory*] [--log=*filename*] [--nolog] [--overlap-details] [--runtimestats]

nbdeployutil --retry *dir1* [*dir2dir#*]

nbdeployutil --version

Sur les systèmes UNIX, le chemin d'accès à cette commande est /usr/openv/netbackup/bin/admincmd/

Sur les systèmes Windows, le chemin d'accès à cette commande est *chemin_d'accès*\NetBackup\bin\admincmd\

DESCRIPTION

L'utilitaire `nbdeployutil` collecte et analyse les informations de déploiement du serveur maître. L'utilitaire exécute une analyse de déploiement selon l'un de deux modèles de licence NetBackup, licence traditionnelle ou licence de capacité. Une analyse de déploiement de licence traditionnelle compte le nombre de clients et serveurs, puis compare ces informations aux options. L'analyse de déploiement de licence de capacité calcule la quantité de données source qui est protégée.

La commande s'exécute en deux étapes. La commande `nbdeployutil` rassemble les données pendant une première étape, puis les analyse lors d'une deuxième étape.

La commande `nbdeployutil` prend en charge la génération de rapports incrémentielle. Avec cette fonction, `nbdeployutil` s'exécute selon une fréquence spécifiée pour collecter de manière incrémentielle des données et générer des rapports de gestion des licences selon la capacité. Pour plus d'informations sur la façon d'activer et d'utiliser cette fonction, consultez le *Guide de l'administrateur Veritas NetBackup, volume II*.

L'utilitaire génère un fichier journal nommé `nbdeployutil-gather-`*`timestamp`*`.log` pendant l'opération de collecte. L'utilitaire génère un fichier journal nommé `nbdeployutil-report-`*`timestamp`*`.log` pendant l'opération d'analyse et de génération de rapport. Par défaut les fichiers journaux sont créés dans le répertoire où se trouvent les données collectées.

Pour plus d'informations sur traditionnel et la capacité en fonction des licences, consultez le *Guide de l'administrateur NetBackup, volume II*.

OPERATIONS

`--client-timeout` *`secondes`*

Cette option impose un délai d'attente pour `bptestbpcd` dans `nbdeployutil` indépendamment de la configuration NetBackup.

Cette option s'applique uniquement si l'option `--gather` est spécifiée. L'option ne s'applique pas si l'option `--capacity` est spécifiée.

`--debug-inputs`

Convertit les fichiers utilisés pour générer le rapport dans un format lisible par l'homme. Ces nouveaux fichiers sont plus faciles à lire que leur version brute. Vous pouvez seulement spécifier les répertoires qui contiennent les caractères ASCII de base. Les répertoires avec caractères ASCII étendus ne sont pas autorisés.

`--exclude-all-clients`

Cette option permet d'exclure tous les clients des connexions `bptestbpcd`. Les clients spécifiés s'affichent dans le rapport comme non connectables.

Cette option s'applique uniquement si l'option `--gather` est spécifiée. L'option ne s'applique pas si l'option `--capacity` est spécifiée.

`--exclude-clientlist` *`chemin_accès`*

Utilisez cette option pour spécifier un fichier qui contient une liste de clients à exclure des connexions `bptestbpcd`. Répertoriez chaque nom de client sur une ligne distincte dans le fichier. Les clients spécifiés s'affichent dans le rapport comme non connectables.

Cette option s'applique uniquement si l'option `--gather` est spécifiée. L'option ne s'applique pas si l'option `--capacity` est spécifiée.

`--exclude-clients client1[,client2,...]`

Cette option permet d'exclure des clients spécifiés des connexions `bptestbpcd`. Les clients spécifiés s'affichent dans le rapport comme non connectables.

Cette option s'applique uniquement si l'option `--gather` est spécifiée. L'option ne s'applique pas si l'option `--capacity` est spécifiée.

`--gather`

Collecte des données pour l'analyse avec l'option `report`. Si le paramètre `capacity` ou `traditional` est utilisé, seulement les données pour ce modèle de licence spécifique sont collectées. Si ni `capacity` ni `traditional` n'est spécifié, la commande `gather` collecte les données pour les deux modèles de licence.

Sur les serveurs maîtres NetBackup 8.0 ou versions ultérieures, lorsque vous exécutez la commande `nbdeployutil --gather` dans la licence de capacité, vous êtes invité à saisir des informations supplémentaires. Vous devez entrer les informations d'authentification affichées pour l'authentification du service de gestion web NetBackup :

- **Type de domaine** : entrez une valeur de type de domaine (NIS, NISPLUS, WINDOWS, vx, unixpwd, ldap). Cette valeur est sensible à la casse.
- **Nom du domaine** : nom du domaine auquel appartient l'hôte du serveur maître. Si le serveur maître n'appartient pas à un domaine, entrez le nom du serveur maître.
- **Nom de l'utilisateur** : nom de l'utilisateur qui dispose de privilèges d'administrateur.
- **Mot de passe** : mot de passe du même utilisateur qui dispose des droits d'administrateur. Lorsque vous entrez le mot de passe, les caractères ne s'affichent pas dans la ligne de commande.

Dans un scénario avec plusieurs serveurs maîtres, vous devez entrer les informations d'authentification pour tous les serveurs maîtres mentionnés avec la commande `gather`.

`--report`

Génère un rapport de licence basé sur les données collectées avec l'option `gather`. Spécifiez le répertoire ou la liste des répertoires que l'utilitaire doit utiliser pour le rapport. Vous devez utiliser le paramètre `capacity` ou `traditional` lorsque vous utilisez l'opération `--report`.

`--retry`

Réexécute l'opération gather et tente de se reconnecter aux hôtes qui ont échoué pendant le processus gather, tel que déterminé par les informations du répertoire gather. Cette action est utile avec le modèle de licence traditionnelle lorsque plusieurs hôtes sont signalés inaccessibles.

`--version`

Renvoie la version de la commande. Cette option permet d'identifier la dernière version du produit NetBackup sur laquelle la commande peut s'exécuter. La chaîne de version indique également les versions spéciales de l'utilitaire, telles que les fichiers binaires d'ingénierie. Cette option est pratique si l'utilitaire a été manuellement copié sur un serveur maître antérieur à la version 7.1.

OPTIONS

`--bpimagelist`

Permet de passer des options spécifiques à la commande `bpimagelist` pendant l'étape de `gather` (collecte) du processus.

`--capacity`

Spécifie le modèle de licence lorsqu'il est utilisé avec `gather` ou `report`. Utilisez `capacity` pour rendre compte du déploiement selon le modèle de licence de capacité de téraoctets de NetBackup.

`--client ou --clientlist`

Collecte les données ou les rapports sur les données pour un client ou une liste de clients spécifié uniquement. Lorsque vous utilisez la commande `client`, séparez les différents clients par une virgule. Pour utiliser le paramètre `clientlist`, répertoriez les clients dans la commande `filename` sur des lignes distinctes. Lorsque vous utilisez l'option `--client` ou `--clientlist`, le rapport peut indiquer que l'utilitaire ne peut pas se connecter à certains serveurs de médias même si ce n'est pas le cas. Ce problème n'affecte pas les informations récapitulatives.

`--day-boundary`

Déplace le début de la fenêtre de rapport pour créer des rapports. La fenêtre de rapport par défaut commence à minuit et s'exécute jusqu'à 11:59:59 P.M. Spécifiez la valeur *time* (temps) en *hh:mm* au format 24 heures, où 6:00 A.M.est `06:00`h et 6:00 P.M. est `18:00`h.

`--dirsfile`

Un fichier contenant une liste de répertoires que le paramètre de `report` utilise pour générer un rapport. Ce paramètre est une alternative à la liste de tous les fichiers après le paramètre `report`. Vous pouvez également utiliser le

paramètre `parentdir` afin d'indiquer un répertoire parent pour que le paramètre `report` l'utilise.

`--end`

Spécifie la date de fin d'une plage de dates restreinte de la période de collecte. Cette option est uniquement utilisée avec l'option `start`. Le format de ce paramètre est `"MM/JJ/AAAA hh:mm:ss"`. Spécifiez la valeur de temps *hh:mm:ss* au format 24 heures. Dans ce format, 6:00 A.M correspond à `06:00:00` et 6:00 P.M à `18:00:00`. Les doubles guillemets doivent entourer la valeur date-heure.

`--hoursago`

Modifie la valeur par défaut pour l'intervalle de rassemblement d'image. La valeur est spécifiée en heures. La valeur par défaut est 2160 heures (90 jours).

`--log`

Oblige la sortie de journal à aller vers un fichier journal spécifique. Par défaut, la sortie de journal est enregistrée dans un fichier journal à l'intérieur du répertoire contenant les données collectées et le rapport.

`--master`

Collecte les données de licence de capacité pour le serveur maître spécifié. Cette option est uniquement utilisée avec `--gather`. Afin que l'hôte puisse collecter des données à partir d'un serveur distant, le nom de l'hôte local doit apparaître dans la liste de serveurs du serveur distant.

Cette option prend uniquement en charge les informations concernant le programme de licences de capacité à distance recueillies. Les données de gestion des licences traditionnelles à distance recueillies ne sont pas prises en charge.

`--nolog`

Désactivez la création du fichier de journal de débogage.

`--output`

Enregistre les résultats dans le répertoire de sortie indiqué. Vous pouvez seulement spécifier les répertoires qui contiennent les caractères ASCII de base. Les répertoires avec les caractères ASCII étendus ne sont pas autorisés. S'il s'agit d'une opération de collecte `gather`, le répertoire de sortie contient les données collectées. Pour les opérations `report`, le rapport et le fichier journal sont placés dans le répertoire de sortie au lieu du répertoire d'entrée spécifié avec les données recueillies. Si l'option de sortie n'est pas spécifiée, la sortie est placée dans le répertoire suivant :

- UNIX : `/usr/openv/var/global/reports/`*`YYYYMMDD_hhmmss_masterserver`*

- Windows : *install_path*\VERITAS\netbackup\var\global\reports*YYYYMMDD_hhmmss_masterserver*

`--overlap-details`

Affiche les sélections de sauvegarde en double dans la colonne de **Sélections de duplication** du rapport de gestion des licences selon la capacité. Cette option peut uniquement être utilisée pour les caractères ASCII ou en anglais seulement dans les données de la sélection de sauvegarde.

`--parentdir`

Spécifie le niveau supérieur dans une arborescence contenant de nombreux répertoires avec les données de licence collectées que le paramètre `report` doit utiliser pour générer un rapport. Vous pouvez également utiliser le paramètre `dirsfile` pour spécifier un fichier contenant une liste de répertoires.

`--runtimestats`

Affiche des statistiques d'exécution pour l'utilitaire. Les statistiques incluent l'utilisation de mémoire et d'UC.

Exemple de sortie UNIX :

```
stats  mem 40.1 M, cpu 27.0% after splitting t/fixture/
nbdeployutil_sidon/bpimagelist_sidon.out
stats  mem 40.1 M, cpu 28.0% after parsing records from t/fixture/
nbdeployutil_sidon/tmp/policy_db_arc_tab_2gig_nt_client_totem7.out
stats  mem 40.6 M, cpu 50.0% after calculating for UNKNOWN-1 in
t/fixture/nbdeployutil_sidon/ stats  mem 40.6 M, cpu 51.0% after
main report loop took 1 sec
```

`--start`

Spécifie la date de début d'une plage de dates restreinte pour la période de collecte. Le format de ce paramètre est `"MM/JJ/AAAA hh:mm:ss"`. Spécifiez la valeur de temps *hh:mm:ss* au format 24 heures. Dans ce format, 6:00 A.M correspond à `06:00:00` et 6:00 P.M à `18:00:00`. Notez que les guillemets doubles autour de la valeur de date/heure sont requis.

`--traditional`

Utilisé avec `gather` ou `report` pour spécifier le modèle de licence. Utilisez `--traditional` pour rendre compte du déploiement selon le modèle de gestion de licences par serveur traditionnel de NetBackup. La valeur par défaut est 2160 heures (90 jours).

`--verbose`

Affiche les informations de progression détaillées de l'utilitaire à l'écran. Cet affichage n'affecte pas les informations du fichier journal de débogage. Le contenu du fichier journal est toujours détaillé.

PRÉREQUIS

Ce qui suit sont les conditions préalables pour l'utilitaire `nbdeployutil` :

- Les daemons ou services de serveur maître doivent être en cours d'exécution dans l'environnement pour collecter les données.
- Vérifiez que l'espace disque suffisant existe sur le serveur maître qui exécute la commande de collecte. La collecte des données des licences basées sur la capacité recueille les sorties `bpimagelist` des 90 derniers jours. La taille de la sortie est une fonction du nombre d'images dans le catalogue pour cette période. La période par défaut peut être déplacée ou rétrécie. Une analyse plus courte de plage horaire entraîne les schémas moins précis ou inachevés.
- Microsoft Excel est requis pour afficher le rapport. Le logiciel ne doit pas être installé sur le serveur maître.

EXEMPLES

Exemple 1 - Créez un rapport d'analyse de déploiement pour le modèle de licence de capacité NetBackup et le modèle de licence traditionnel. Les chemins de répertoire affichés appartiennent à un système Windows, mais cet exemple s'applique également à un système UNIX.

```
# nbdeployutil --gather
NetBackup Deployment Utility, version 7.1.0000.0000
Gathering license deployment information...
  Discovered master server marybl2g1
  Output for marybl2g1 at: D:\Program Files\VERITAS\netbackup\
  var\global\reports\20101029_170534_marybl2g1
Gather DONE
Execution time: 1 min
To create a report for this master server, run the following:
  nbdeployutil.exe --report "D:\Program Files\VERITAS\netbackup\
  var\global\reports\20101029_170534_marybl2g1"

D:\>nbdeployutil.exe --report --traditional "D:\Program Files\
VERITAS\netbackup\var\global\reports\
20101029_170534_marybl2g1"
NetBackup Deployment Utility, version 7.1.0000.0000
Analyzing license deployment for master marybl2g1 ...
  Report created at: D:\Program Files\VERITAS\netbackup\var\global\
  reports\20101029_170534_marybl2g1\report-20101029_170705.xls
Analysis DONE
Execution time: 27 secs
```

Exemple 2 - Analyse ciblée de capacité de déploiement. La commande collecte des données pour un sous-ensemble de clients pour un calendrier différent de celui par défaut. Les chemins de répertoire affichés appartiennent à un système Windows, mais cet exemple s'applique également à un système UNIX.

```
# nbdeployutil.exe --gather --output pickedclient --start "11/01/10
06:00:00" --end "11/02/10 01:00:00" --clients marybl2g1,marybl7g1  /
--verbose NetBackup Deployment Utility, version 7.1.0000.0000
Gathering license deployment information...
run: bpgetconfig
  Discovered master server marybl2g1
run: bpimagelist -M marybl2g1 -d "11/01/10 06:00:00" -e "11/02/10
01:00:00" -l -client marybl2g1
run: bpimagelist -M marybl2g1 -d "11/01/10 06:00:00" -e "11/02/10
01:00:00" -l -client marybl7g1
  Output for marybl2g1 at: pickedclient\20101102_155246_marybl2g1
Gather DONE
Execution time: 4 secs
To create a report for this master server, run the following:
  nbdeployutil.exe --report "pickedclient\20101102_155246_marybl2g1"

D:\># nbdeployutil.exe --report --capacity pickedclient\
20101102_154010_marybl2g1 --start "11/01/10 06:00:00"
--end "11/02/10 01:00:00" --clients marybl2g1,
marybl7g1 --verbose
NetBackup Deployment Utility, version 7.1.0000.0000
Analyzing license deployment ...
  Master marybl2g1
  Report created at: pickedclient\20101102_154010_marybl2g1\
  report-20101102_155414.xls
Analysis DONE
Execution time: 2 secs
```

VOIR AUSSI

Se reporter à bpimagelist à la page 185.

nbdevconfig

nbdevconfig – aperçu, importation, création ou inventaire des pools de disques

Synopsis

nbdevconfig -adddv -stype *type_serveur* [-dp *nom_pool_disques* [-dv *nom_volume_disque*]] [-M *serveur_maître*]

nbdevconfig -changedp [-noverbose] -stype *type_cycle_vie_serveur* -dp *nom_pool_disques* [-add_storage_servers *serveur_stockage...*] | [-del_storage_servers *serveur_stockage...*] [-hwm *pourcentage_borne_haute*] [-lwm *pourcentage_borne_basse*] [-max_io_streams *n*] [-comment *commentaire*] [-setattribute *attribut*] [-clearattribute *attribut*] [-M *serveur_maître*] [-reason "*chaîne*"]

nbdevconfig -changestate [-noverbose] -stype *type_serveur* -dp *nom_pool_disques* [-dv *nom_volume_disque*] -state [UP | DOWN | RESET] [-M *serveur_maître*] [-reason "*chaîne*"]

nbdevconfig -changests [-noverbose] -storage_server *serveur_stockage* -stype *type_serveur* [-setattribute *attribut*] [-clearattribute *attribut*] [-reason "*chaîne*"]

nbdevconfig -createdp [-noverbose] -dp *nom_pool_disques* -stype *type_serveur* -storage_servers *serveur_stockage...* [-hwm *pourcentage_borne_haute*] [-lwm *pourcentage_borne_basse*] [-max_io_streams *n*] [-comment *commentaire*] [-dvlist *nom_fichier*] [-M *serveur_maître*] [-reason "*chaîne*"]

nbdevconfig -createdv -stype *type_serveur* -dv *nom_volume_disque* [-dp *nom_pool_disques*] [-storage_server *nom_serveur_stockage*] [-config region:*region-url*] [-M *serveur_maître*]

nbdevconfig -createts [-noverbose] -storage_server *nom_serveur_stockage* -stype *type_serveur* -media_server *serveur_médias* [-st *type_stockage*] [-setattribute *attribut*] [-reason "*chaîne*"]

nbdevconfig -deletedp [-noverbose] stype *type_service* -dp *nom_pool_disques* [-M *serveur_maître*] [-force_targetslp_removal] [-reason "*chaîne*"]

nbdevconfig -deletedv [-noverbose] -dp *nom_pool_disques* -stype *type_serveur* -dv *nom_volume_disque* [-M *serveur_maître*] [-reason "*chaîne*"]

nbdevconfig -deletests [-noverbose] -storage_server *serveur_stockage* -stype *type_serveur* [-reason "*chaîne*"]

nbdevconfig -getconfig [-l | -U] stype *service_type* -storage_server *storage_server* [-configlist *filename*]

nbdevconfig -help *opération*

nbdevconfig -importenclr [-noverbose] -enclosure *nom_baie_disque* -storage_servers *serveur_stockage...* [-hwm *pourcentage_borne_haute*] [-lwm *pourcentage_borne_basse*] [-comment *commentaire*] [-M *serveur_maître*]

nbdevconfig -inventorydp [-preview | -noverbose] -stype *type_serveur* -dp *nom_pool_disques* [-media_server *serveur_médias*] [-M *serveur_maître*]

nbdevconfig -mergedps [-noverbose] -stype *type_service* -primarydp *nom_pool_disques_1* -secondarydp *nom_pool_disques_2* [-M *serveur_maître*] [-reason "*chaîne*"]

nbdevconfig -previewdv -storage_server *storage_server* -stype *server_type* [-media_server *media_server*] [-dv *disk_volume_name*] [-dp *disk_pool_name*] [-dvlist *file_name*] [-M *master_server*] [-replication source | target | both] [[-include Primary | ReplicationSource | ReplicationTarget | Snapshot | Independent | Mirror]...] [[-exclude Primary | ReplicationSource | ReplicationTarget | Snapshot | Independent | Mirror]...]

nbdevconfig -previewenclr [-l|-U] -enclosure *nom_baie_disques* | -storage_server *serveur_stockage...* [-M *serveur_maître*]

nbdevconfig -setconfig -stype *type_service* -storage_server *serveur_stockage* [-configlist *nom_fichier*] [-reason "*chaîne*"]

nbdevconfig -updatedp [-noverbose] -stype *type_serveur* -dp *nom_pool_disques* [-M *serveur_maître*] [-reason "*chaîne*"]

nbdevconfig -updatedv [-noverbose] -stype *type_serveur* [-dp *nom_pool_disques*] -dv *nom_volume_disque* [-media_server *serveur_médias*] [-M *serveur_maître*]

nbdevconfig -updatests [-noverbose] -storage_server *serveur_stockage* -stype *type_serveur* -media_server *serveur_médias* [-reason "*chaîne*"]

Sur les systèmes UNIX, le chemin d'accès à cette commande est /usr/openv/netbackup/bin/admincmd/

Sur les systèmes Windows, le chemin d'accès à cette commande est *chemin_d'accès*\NetBackup\bin\admincmd\

DESCRIPTION

La commande nbdevconfig exécute les opérations suivantes :

- -adddv ajoute un nouveau volume de disque à un pool de disques existant. Le volume de disque doit avoir les mêmes attributs et indicateurs que le pool de disques. Par exemple, vous ne pouvez pas ajouter un volume miroir à un pool de disques non-miroir. Vous pouvez ajouter plusieurs volumes à l'aide de l'option nbdevquery -preview pour collecter les volumes sur un fichier (-dvlist) à ajouter au pool de disques.
- -changedp modifie les propriétés indiquées du pool de disques. Spécifiez l'option de nom de pool de disques (-dp) et le type de serveur de stockage (-stype) pour identifier le pool de disques de manière unique.
- -changestate modifie l'état d'un pool de disques ou d'un volume de disque. Si -dv est spécifié, alors -changestate modifie le volume de disque spécifié du pool de disques. Autrement, il modifie l'état du pool de disques lui-même. La valeur pour l'état peut être DÉMARRÉ, ARRÊTÉ ou RÉINITIALISÉ.
- -changests modifie le serveur de stockage.
- -createdp crée un pool de disques à partir de la liste spécifiée de volumes de disque. Des propriétés supplémentaires comme la borne haute et des commentaires peuvent être spécifiés. Le nom du pool de disques ne peut pas dépasser 256 caractères.
- La commande -createdv permet de créer un volume de disque que vous ensuite spécifier (option -dvlist) lorsque vous créez un pool de disques. Généralement, vous utilisez cette option pour les cas suivants : les volumes AdvancedDisk que NetBackup ne peut pas découvrir (comme les volumes CIFS, qui ne sont pas visibles pour les services Windows) et les compartiments de stockage dans les régions de stockage cloud Amazon autres que Standard US
- -creatests crée un serveur de stockage. Le nom du serveur de stockage ne peut pas dépasser 128 caractères et ne peut pas comporter de caractère "deux points" (:).
- -deletedp supprime le pool de disques spécifié de la base de données de périphériques NetBackup. Expirez et supprimez toutes les images avant d'exécuter cette option.

- `-deletedv` supprime le volume de disque spécifié du pool de disques spécifié. Aucun fragment d'image de sauvegarde peut exister sur le volume. Aucun travail de sauvegarde ne peut être en activité sur le volume. Le volume de disque et le pool de disques doivent être à l'état ARRÊTÉ.
- `-deletests` supprime le serveur de stockage spécifié.
- `-getconfig` récupère les paramètres de configuration par défaut pour les attributs de pool de disques.
- `-help` *`opération`* spécifie une opération (`-changestate`, `-deletedp`, ...) pour laquelle vous souhaitez obtenir les informations d'utilisation.
- `-importenclr` crée un pool de disques à partir de la baie de disque spécifiée. Vous pouvez également spécifier des propriétés supplémentaires comme la borne haute et les commentaires.
- `-inventorydp` découvre le nouveau stockage ou le stockage modifié dans un pool de disques et accepte ces modifications. Les modifications de stockage incluent les nouveaux volumes, la modification de taille de volume ou les nouveaux LUN. Utilisez l'option `-preview` si vous voulez seulement afficher les détails des modifications du pool de disques sans les accepter.
- `-mergedps` fusionne les pools de disques primaires et secondaires spécifiés. Disk_pool_name_2 fusionne dans "disk_pool_name_1" ; et seul reste "disk_pool_name_1". Fusionner les pools de disques primaires et secondaires spécifiés.
- `-previewdv` affiche un aperçu des modifications d'inventaire à effectuer, mais n'effectue pas la mise à jour d'inventaire.
- `-previewenclr` liste les détails de toutes les baies de disque que n'importe quel pool de disques utilise ou peut utiliser.
- `-setconfig` définit les paramètres de configuration pour le pool de disques.
- `-updatedp` met à jour les propriétés de réplication de pool de disques avec des valeurs fraîches du serveur de stockage. Si l'administrateur de stockage modifie des propriétés de réplication des volumes de disques sur le serveur de stockage, cette commande oblige NetBackup à mettre à jour les propriétés de pool de disques pour refléter la configuration de stockage.
- `-updatedv` met à jour les propriétés d'un ou plusieurs volumes de disque dans un pool.
- `-updatests` met à jour les propriétés du serveur de stockage spécifié.

La commande `vmupdate` détecte si de nouvelles bandes ont été ajoutées ou supprimées d'une bandothèque. De la même manière, les options d'inventaire et d'aperçu de `nbdevconfig` détectent si l'administrateur de stockage a modifié la

composition du pool de disques. Un inventaire détecte si de nouveaux volumes ont été ajoutés, si les volumes existants ont été redimensionnés (plus d'espace ajouté) ou si des volumes ont été supprimés. L'opération d'inventaire peut également accepter un nouvel espace. Par exemple, elle met à jour la base de données NetBackup avec l'existence de nouveaux volumes de disque ou configure de nouveaux volumes du nouvel espace.

OPTIONS

Ce qui suit est une description de chacune des options de `nbdevconfig` :

`-clearattribute` *`attribut`*

Supprime un attribut du serveur de stockage spécifié ou du pool de disques spécifié pour les opérations de restauration ou duplication. Il est utilisé seulement avec les options `-changests` et `-changedp`. Vous pouvez spécifier plus d'un attribut `-clearattribute` sur la ligne de commande. Consultez la description de la commande `-setattribute` pour obtenir la liste des attributs utilisés par `-ch angests` et la liste des attributs utilisés par `-changedp`.

`-comment` *`commentaire`*

Ajoute un commentaire pour le pool de disques. Des guillemets (" ") sont requis si le commentaire contient des espaces.

`-config region:`*`URL-région`*

Spécifie la région dans laquelle créer le compartiment pour la prise en charge de la région de stockage en cloud avec Amazon Voici quelques exemples. Pour obtenir la liste complète, consultez la documentation d'Amazon :

`ap-northeast-1`	Asie Pacifique (Tokyo)
`ap-southeast-1`	Asie Pacifique (Singapour)
`ap-southeast-2`	Asie Pacifique (Sydney)
`eu-west-1`	Union européenne (Irlande)
`sa-east-1`	Amérique du Sud (Sao Paulo)
`us-west-1`	USA occidentaux (Californie du nord)
`us-west-2`	USA occidentaux (Orégon)

Si la chaîne *`region-url`* ne correspond pas exactement à la notation, le compartiment est créé dans la région Standard US. Si cette option est omise, le compartiment est créé dans la région Standard US.

Remarque : Pour un cloud privé virtuel Amazon (VPC), cette option est obligatoire excepté pour la région Standard US. Si cette option est omise, le compartiment n'est pas créé et vous rencontrerez une erreur.

`-configlist` *`nom_fichier`*

Saisit les informations de paramètre de configuration et les envoie au fichier spécifié ou au pool de disques approprié.

`-del_storage_servers` *`serveur_stockage...`*

Supprime les serveurs de stockage spécifiés.

`-dp` *`nom_pool_disques`*

Spécifie le nom du pool de disques que `nbdevconfig` inventorie, crée ou dont il donne un aperçu. Le nom du pool de disques ne peut pas dépasser 256 caractères.

`-dv` *`nom_volume_disque`*

Le nom du volume de disque.

Pour le stockage en cloud, les caractères autorisés peuvent varier selon le fournisseur. En outre, la terminologie utilisée pour les volumes peut différer (par exemple, Amazon utilise des *compartiments* pour décrire les volumes). Consultez la documentation de votre fournisseur de cloud pour connaître les conventions de nommage.

`-dvlist` *`nom_fichier`*

Le nom de fichier qui contient une liste des volumes de disque. Spécifiez un volume uniquement pour les pools de disques dans le cloud et les pools de déduplication de serveur de médias.

`-enclosure` *`nom_baie_disque`*

Le nom unique de la baie de disque. Quand elle est utilisée avec l'option `previewenclr`, elle affiche des détails à propos de la baie de disque. Cette option ne s'exécute de manière satisfaisante que si l'interface de ligne de commande du fabricant est installée sur le serveur maître et que son nom figure dans le mappage d'hôtes de la baie de disques.

Quand elle est utilisée avec l'option `importenclr`, elle crée le pool de disques à partir de la baie de disque spécifiée.

`-exclude [Snapshot | Primary | Independent | ReplicationSource | ReplicationTarget | Mirror]`

Limite la sortie de commande aux volumes de disque qui ne sont pas capables du type cible spécifié de conservation (snapshot, primaire, indépendant, miroir, source de réplication ou cible de réplication).

Pour exclure plus d'un indicateur, listez l'option `-exclude` plus d'une fois (par exemple `-exclude primary -exclude ReplicationTarget`).

`-force_targetslp_removal`

Force la suppression d'un pool de disques auquel une politique de cycle de vie cible AIR est associée si la suppression de ce pool de disques entraîne une erreur. Cette option peut être utilisée seulement avec l'opération `-deletedp`.

`-hwm` *`pourcentage_borne_haute`*

Le pourcentage de la capacité utilisée à partir duquel le stockage (volume de disque) est considéré plein. Aucun nouveau travail ne peut être assigné au volume et des opérations d'expiration intermédiaires peuvent être déclenchées.

`-include [Snapshot | Primary | Independent | ReplicationSource | ReplicationTarget | Mirror]`

Limite la sortie de commande aux volumes de disque qui sont capables du type cible spécifié de conservation (snapshot, primaire, indépendant, miroir, source de réplication ou cible de réplication).

Pour inclure plus d'un indicateur, listez le modificateur plus d'une fois (par exemple `-include Snapshot -include ReplicationTarget`).

`-l`

Définit le type de liste sur la sortie courte. Cette option produit une sortie analysable avec tous les champs sur une ligne sans en-tête. Le premier champ indique la version de la sortie pour faciliter le fonctionnement des scripts.

`-lwm` *`pourcentage_borne_basse`*

Le pourcentage de la capacité utilisée à partir duquel les opérations intermédiaires et d'expiration vident chaque volume dans le pool de disques lorsqu'elles atteignent la borne haute.

`-M` *`serveur_maître`*

Nom du serveur maître.

`-max_io_streams` *`n`*

Limite au nombre spécifié *n*, le nombre de travaux qui sont permis pour chaque volume dans le pool de disques. Ce nombre est la somme de tous les travaux qui lisent des images de sauvegarde et de ceux qui enregistrent des images de sauvegarde. Lorsque la limite est atteinte, NetBackup choisit un autre volume disponible pour les opérations d'enregistrement. En cas d'indisponibilité, NetBackup met les travaux en file d'attente jusqu'à ce qu'un volume soit disponible. Les facteurs qui affectent le nombre optimal de flux incluent la vitesse de rotation de disque, la vitesse du CPU et la quantité de mémoire.

Ce paramètre n'est pas pris en charge pour BasicDisk. NetBackup ne limite pas le nombre de flux pour des unités de stockage BasicDisk.

`-media_server` *`media_server`*

Serveur de médias exécutant l'opération.

`-noverbose`

Supprime tous les messages de `stdout`, y compris la sortie de confirmation de réussite telle que `"Disk pool` *`disk_pool_name`* `was successfully inventoried"`.

`-reason "`*`chaîne`*`"`

Indique la raison pour laquelle vous exécutez cette commande. La chaîne de texte de raison que vous entrez est capturée et apparaît dans le rapport d'audit. Entourez la chaîne avec des guillemets ("… ") et la chaîne ne peut pas dépasser 512 caractères. Elle ne peut pas commencer par un tiret (-) ni contenir un guillemet simple (').

`-setattribute` *`attribut`*

Applique un attribut au serveur de stockage ou l'ensemble de données pour les étapes de lecture des opérations de restauration ou de duplication. Il est utilisé seulement avec les options `-changests` et `-changedp`. Les attributs vous aident à gérer le trafic de restauration et le trafic de duplication. Vous pouvez spécifier plus d'un attribut `-setattribute` sur la ligne de commande.

Les attributs suivants sont utilisés avec des serveurs de stockage :

```
OpenStorage               : managed as OpenStorage storage server
DiskGroups                : aware of disk pools / enclosures
ActiveDiskGroups          : allow active management of disk groups
ActiveServers             : allow active management of storage srvrs
RovingVolumes             : active mount/unmounts for disk volumes
CopyExtents               : allow optimized duplication
AdminUp/Down              : administrative state is UP/DOWN
InternalUp/Down           : internal state is UP/DOWN
SpanImages                : allow images to span disk volumes
BasicStaging              : allow basic image staging
LifeCycle                 : allow image life cycle management
CapacityMgmt              : allow capacity management
FragmentImages            : allow image fragmentation
CatalogBackup             : allow catalog backups
Cpr                       : allow checkpoint / restart
RandomWrites              : allow random write access
FT-Transfer               : allow access through FT channel
PrefRestore               : preferred use for restores
ReqRestore                : required use for restores
ReqDuplicate              : required use for duplications
CapacityManagedRetention  : allow capacity managed retention
```

```
CapacityManagedJobQueuing : allow capacity managed job queuing
OptimizedImage            : allow virtual image construction
MetaData                  : describe client data during backup
QueueOnDown               : queue jobs when server status is down
```

Les attributs suivants sont utilisés avec les pools de données :

```
Patchwork                 : associated with enclosure
Visible                   : visible and managed through UI
OpenStorage               : managed as OpenStorage disk pool
RovingVolumes             : active mount/unmounts for disk volumes
SingleStorageServer       : limited to single storage server
CopyExtents               : allow optimized duplication
AdminUp/Down              : administrative state is UP/DOWN
InternalUp/Down           : internal state is UP/DOWN
SpanImages                : allow images to span disk volumes
BasicStaging              : allow basic image staging
LifeCycle                 : allow image life cycle management
CapacityMgmt              : allow capacity management
FragmentImages            : allow image fragmentation
CatalogBackup             : allow catalog backups
Cpr                       : allow checkpoint / restart
RandomWrites              : allow random write access
FT-Transfer               : allow access through FT channel
CapacityManagedRetention  : allow capacity managed retention
CapacityManagedJobQueuing : allow capacity managed job queuing
OptimizedImage            : allow virtual image construction
MetaData                  : describe client data during backup
Snapshot                  : disk pool holds Snapshots
Primary                   : disk pool is capable of Snapshots from
                            sources mounted on a client
ReplicationSource         : disk pool can be a source for Image or
                            Snapshot replication
ReplicationTarget         : disk pool can be a target for Image or
                            Snapshot replication
Mirror                    : this replication target disk pool can use
                            a mirrored replication method
Independent               : this replication target can use a non-
                            mirrored replication method
```

Voici des descriptions supplémentaires des attributs associés aux opérations de restauration et de duplication :

- `PrefRestore`. Vous devez utiliser de préférence le serveur de stockage pour lire les opérations de restauration. Vous pouvez affecter l'attribut `PrefRestore` à plusieurs serveurs de stockage.
  Les serveurs de stockage et les pools de données marqués comme `PrefRestore` sont utilisés en premier. Si aucun n'est disponible, n'importe quel serveur de stockage non marqué est pris en compte pour l'utilisation. La répartition de charge NetBackup standard est appliquée à tous les serveurs de stockage marqués comme PrefRestore.
- `ReqRestore`. Vous devez utiliser le serveur de stockage pour lire les opérations de restauration. Vous pouvez affecter l'attribut `ReqRestore` à plusieurs serveurs de stockage. Si un serveur `ReqRestore` n'est pas disponible, NetBackup considère prend en compte les serveurs PrefRestore pour l'utilisation. Si aucun n'est disponible, les travaux sont mis en liste d'attente jusqu'à ce que le serveur `ReqRestore` ou PrefRestore soit disponible.
  Si vous configurez des serveurs `ReqRestore` mais aucun serveur PrefRestore, les serveurs de stockage non marqués ne sont jamais pris en compte pour les travaux de restauration. Les travaux sont mis en file d'attente jusqu'à ce qu'un serveur de stockage `ReqRestore` soit disponible pour exécuter le travail. Les règles NetBackup standard de nouvelle tentative de travail sont appliquées.
  La répartition de charge NetBackup standard est appliquée à tous les serveurs de stockage marqués comme `ReqRestore`. La répartition de charge ne se produit pas entre `ReqRestore` et les serveurs de stockage PrefRestore.
- `ReqDuplicate`. Vous devez utiliser le serveur de stockage pour lire les opérations de duplication. Vous pouvez affecter l'attribut `ReqDuplicate` à plusieurs serveurs de stockage. Si un serveur de stockage quelconque est marqué comme `ReqDuplicate`, seuls les serveurs de stockage marqués comme `ReqRestore` sont pris en compte pour l'utilisation. Si l'un des serveurs `ReqRestore` n'est pas disponible, les travaux sont mis en file d'attente jusqu'à ce qu'un serveur `ReqRestore` soit disponible pour exécuter le travail. Les règles NetBackup standard de nouvelle tentative de travail sont appliquées.
  `ReqRestore` s'applique également à l'allocation de serveur de stockage pour des opérations de sauvegarde synthétique.

`-st` *`type_stockage`*

Le type de stockage utilisé :

1 -- Disque formaté (par défaut) OU 2 -- Disque brut

4 -- Directement lié OU 8 -- Lié au réseau (paramètre par défaut)

Les deux valeurs sont ajoutées. Par exemple un *type_stockage* de 10 indique un disque brut (2) qui est lié au réseau (8).

`-state UP | DOWN | RESET`

Sélectionne l'état d'un pool de disques ou d'un volume de disque Spécifiez UP pour démarrer le pool de disques ou le volume de disque et DOWN pour arrêter le pool de disques ou le volume de disque.

L'option RESET fonctionne comme suit :

- Définit l'état interne à DÉMARRÉ (volume de disque et pool de disques)
- Définit committed_space à ZERO (volume de disque seulement)
- Définit precommitted_space à ZERO (volume de disque seulement)

`-storage_server` *`serveur_stockage`*

Un serveur de stockage unique. L'interprétation diffère selon les options utilisées, comme suit :

- `previewdv : -storage_server` restreint la sortie aux baies de disques qui sont connectées aux serveurs spécifiés. L'ensemble des hôtes doit être connecté à tout le stockage (LUN) au sein du volume de disque.
- `creatests : -storage_server` identifie le nom d'hôte du serveur de stockage. Le nom du serveur de stockage ne peut pas dépasser 128 caractères et ne peut pas comporter de caractère "deux points" (`:`).
- `setconfig: -storage_server` identifie le serveur de stockage qui contient le pool de disques dont vous avez défini les paramètres de configuration. Le nom du serveur de stockage ne peut pas dépasser 128 caractères.

`-storage_servers` *`serveurs_stockage...`*

La liste de noms de serveur de stockage pour créer un pool de disques. Séparez les éléments de cette liste à l'aide d'espaces, sans utiliser de virgules.

`-stype` *`type_serveur`*

Spécifie une chaîne identifiant le type de serveur de stockage. La valeur *server_type* peut provenir d'une des sources suivantes :

- Stockage fourni par Veritas. Les valeurs possibles sont `AdvancedDisk` et `PureDisk`.
- Appliances disque tiers. Le fournisseur fournit la chaîne *server_type*.
- Stockage en cloud. Utilisez la commande `csconfig cldprovider -l` pour déterminer les valeurs `stype` possibles. Les valeurs `stype` de cloud reflètent le fournisseur du stockage en cloud. Les valeurs `stype` du stockage en

cloud peuvent également intégrer un suffixe (par exemple, `amazon_crypt`). Les suffixes possibles sont :

- `_Raw` : l'image de sauvegarde de NetBackup est envoyée au cloud, au format brut. Utilisez cette option si vous ne voulez pas compresser ou chiffrer de données avant de les envoyer au stockage en cloud.
- `_rawc` : compresse les données avant leur écriture sur le stockage en cloud.
- `_crypt` : permet de chiffrer les données à l'aide d'AES 256 bits avant leur écriture sur le stockage cloud. Vous devez avoir configuré KMS dans NetBackup pour pouvoir utiliser cette option.
- `_cryptc` : compresse et chiffre les données avant leur enregistrement sur le stockage en cloud.

- Partenaires OpenStorage de Replication Director. Les valeurs possibles sont Network_NTAP, Network_NTAP_CDOT ou EMC_Celerra.

Le type de serveur de stockage est sensible à la casse.

`-U`

Liste les attributs de configuration dans une liste lisible et mise en forme avec un attribut par ligne et plus d'attributs qu'une liste en mode brut (- l). Voir l'exemple 1.

EXEMPLES

Exemple 1 - Aperçu de toutes les baies de disque que les serveurs de stockage voient et affichent dans le mode lisible par l'utilisateur.

```
# nbdevconfig -previewenclr -U -storage_servers daloa -M daloa
    Preview of Enclosure imported_dp as Disk pool
    Disk Pool Name   : imported_dp
    Disk Pool Id     : imported_dp
    Disk Type        : AdvancedDisk
    Availability     : Free
    Raw Size (GB)    : 1.20
    Usable Size (GB) : 1.20
    Num Volumes      : 3
    Storage Server   : daloa.example.com
```

Exemple 2 - Suppression d'un pool de disques. Expirent d'abord toutes les images sur le groupe de disques.

```
# nbdevconfig -deletedp -dp Disk-Pool-2
Disk pool Disk-Pool-2 has been deleted successfully
```

Exemple 3 - Marquage d'un **pool de déduplication du serveur de médias** comme DOWN.

```
# nbdevconfig -changestate -stype PureDisk -dp diskpool_alpha
-state DOWN
```

Exemple 4 - Marquage d'un volume de disques comme UP.

```
# nbdevconfig -changestate -stype AdvancedDisk -dp diskpool_alpha -dv
alpha_vol1 -state UP
```

Exemple 5 - Inventaire d'un groupe de disques.

```
# nbdevconfig -inventorydp -preview -stype AdvancedDisk -dp
Disk-Pool-2
Old Raw Size (GB): 97.85
New Raw Size (GB): 103.45

Old Formatted Size (GB): 97.80
New Formatted Size (GB): 103.40

Old Host List: willow,Pear,dunamo
New Host List: Dellco,carrot,Pear,dynamo

Affected Storage Units
------------------------------
SSO-STU-7 - willow [...] would be removed from media server list
SSO-STU-9 - willow [...] would be removed from media server list,  \
switched to "any available" media server list.

Affected Storage Units
------------------------------
SSO-STU-7 -willow [...] was removed from media server list
SSO-STU-9 -willow [...] was removed from media server list,        \
switched to "any available" media server list.
```

VOIR AUSSI

Se reporter à nbdevquery à la page 674.

Se reporter à vmupdate à la page 1019.

nbdevquery

nbdevquery – affiche l'état des médias de disque de NetBackup

Synopsis

nbdevquery -listconfig [-l | -U] -stype *type_serveur* -storage_server *serveur_stockage* [-EMM *serveur_emm*]

nbdevquery -listdp | -listmounts [-l | -U | -D] [-stype *type_serveur*] [-dp *nom_pool_disques*] [-M *serveur_maître*] [-EMM *serveur_emm*]

nbdevquery -listdv [-l | -U | -D] -stype *type_serveur* [-dp *nom_pool_disques* [-dvlist *fichier*]] [-M *serveur_maître*] [-EMM *serveur_emm*]

nbdevquery -listglobals

nbdevquery -listmediaid *id* [*id*...] [[-l | -U] [-EMM *serveur_emm*]

nbdevquery -listmounts [-l | -U] [-stype *type_serveur*] [-dp *nom_pool_disques*] [-M *serveur_maître*] [-EMM *serveur_emm*]

nbdevquery -listreptargets -stunit *label*[-U] [[-include Primary | ReplicationSource | Mirror]...] [[-exclude Primary | ReplicationSource | Mirror]...]

nbdevquery -liststs [-l | -U] [-stype *type_serveur*] [-storage_server *serveur_stockage*] [-EMM *serveur_emm*]

Sur les systèmes UNIX, le chemin d'accès à cette commande est /usr/openv/netbackup/bin/admincmd/

Sur les systèmes Windows, le chemin d'accès à cette commande est *chemin_d'accès*\NetBackup\bin\admincmd\

DESCRIPTION

L'utilitaire de ligne de commande nbdevquery est l'équivalent de disque de bpmedialist pour la bande. Ce qui suit sont les opérations que nbdevquery exécute :

- -listdp liste tous les pools de disques dans le système.
- -liststs liste tous les serveurs de stockage dans le système.

- `-listdv` affiche l'état pour des volumes de disque de pools de disques importés. Elle inclut des informations telles que si le volume est en ligne ou hors ligne et le nombre de lecteurs actuels (ou de graveurs) au volume.

  Quand vous utilisez la commande `-listdv` avec l'option `-D`, `nbdevquery` renvoie un ensemble de données important comprenant les valeurs suivantes que NetBackup utilise pour déterminer l'espace libre disponible dans le pool de disques :

  `total_capacity : xxxxxxx`-- Taille totale du disque telle que dérivée du système de fichiers.

  `free_space : xxxxxxx`-- Taille totale de l'espace libre sur le disque telle que dérivée du système de fichiers.

  `potential_free_space : xxxxxxx`-- Taille totale de tous les fragments du disque ayant été dupliqués dans le cadre de la politique de cycle de vie de stockage et éligibles pour expiration. La valeur de `potential_free_space` est calculée après les sessions de duplication et d'expiration. Ces informations s'appliquent seulement quand la conservation gérée par capacité est utilisée pour un emplacement de stockage.

  `committed_space : xxxxxxx`-- Quantité de données que NetBackup estime écrites sur le disque, en fonction de toutes les sauvegardes en cours.

  `precommitted_space : xxxxxxx`-- Valeur d'aide pour committed_space. Cette valeur est diminuée pendant qu'un travail de sauvegarde poursuit et les informations de total_capacity et de free_space sont mises à jour.

  NetBackup utilise free_space, potential_free_space et committed_space pour déterminer combien d'espace est disponible sur un disque. Il utilise la formule suivante :

  espace disponible = free_space + potential_free_space - committed_space

- `-listmediaid` liste tous les volumes de disque qui ont été indiqués une identification de médias de disque

- `-listmounts` liste les points de montage de disque pour le pool de disques.

- `-listconfig` liste les détails de configuration du serveur de stockage.

- `-listglobals` liste tous les attributs globaux de disque.

- `-listreptargets` liste les unités ou les groupes de stockage cible de réplication valides pour une unité ou un groupe d'unités de stockage source spécifié. Vous pouvez lister les ensembles d'unités de stockage à configurer en tant que cibles pour les opérations de réplication de politique de cycle de vie du stockage.

OPTIONS

`-D`

Définit le type de liste pour vider des données de débogage. Cette option vide les informations sans autre traitement. Le format de sortie et les champs affichés sont susceptibles de changer sans notification.

`-dp` *`nom_pool_disques`*

Spécifie le nom du pool de disques à qui envoyer la requête. Ce pool est la zone de stockage de données pour cette unité de stockage.

`-dv` *`volume_disque`*

Affiche l'état uniquement pour le volume de disque spécifié. Pour BasicDisk, la valeur d'entrée est le chemin d'accès. Dans tous les autres cas, la valeur d'entrée est le nom de volume.

`-dvlist` *`nom_fichier`*

Spécifie le fichier qui contient les informations de volume.

`-include | -exclude [ Primary | ReplicationSource | Mirror ]...`

Inclut ou filtre les cibles si plusieurs choix existent.

`-l`

Définit le type de liste sur la sortie courte. Cette option produit la sortie analysable avec des champs sur une ligne sans en-tête. Le premier champ indique la version de la sortie pour faciliter le fonctionnement des scripts. Les valeurs de date et d'heure apparaissent en long format UNIX et les valeurs d'état apparaissent sous forme de nombre entier.

`-listconfig`

Liste les détails de configuration du serveur de stockage.

`-listdp`

Répertorie tous les pools de disques importés dans la base de données de NetBackup. Pour un disque OpenStorage, `-listdp` répertorie tous les pools de disques qui ont été configurés.

Remarque : Les propriétés suivantes ne s'appliquent pas au pool de disques de stockage en cloud : `Taille brute`, `Taille utilisable`, `Borne basse` et `Borne haute`.

Vous pouvez visualiser les propriétés du pool de disque en utilisant l'option `-U` ou la commande `listdp`.

`-listdv`

Liste l'état pour tous les volumes de disque de pools de disques importés et renvoie une liste de tous les volumes de disque dans la base de données NetBackup. Voir l'exemple 3.

`-listglobals`

Liste tous les attributs de disque globaux du gestionnaire de service de disque NetBackup. Si SPR est activé, le paramètre de réservation persistante SCSI est défini à un (1). Si le masquage LUN est activé, la sortie affiche zéro (0) plutôt que 1.

`-listmediaid` *`id...`*

Liste tous les volumes de disque qui ont reçu les ID de média de disque spécifiques.

`-listmounts`

Liste les points de montage de disque pour le pool de disques.

`-listreptargets`

Liste les unités ou les groupes de stockage cible de réplication valides pour une unité ou un groupe d'unités de stockage source.

`-liststs`

Liste tous les serveurs qui hébergent du stockage. Ceux-ci incluent le stockage fourni par Veritas tel que le **pool de déduplication du serveur de médias**, les appliances tierces et le stockage en cloud.

`-storage_server` *`serveur_stockage`*

Le nom d'hôte du serveur de stockage. Le nom a été donné au serveur de stockage quand il a été créé.

`-stype` *`type_serveur`*

Spécifie une chaîne identifiant le type de serveur de stockage. La valeur *server_type* peut provenir d'une des sources suivantes :

- Stockage fourni par Veritas. Les valeurs possibles sont `AdvancedDisk` et `PureDisk`.
- Appliances disque tiers. Le fournisseur fournit la chaîne *server_type*.
- Stockage en cloud. Utilisez la commande `csconfig cldprovider -l` pour déterminer les valeurs `stype` possibles. Les valeurs `stype` de cloud reflètent le fournisseur du stockage en cloud. Les valeurs `stype` du stockage en cloud peuvent également intégrer un suffixe (par exemple, `amazon_crypt`). Les suffixes possibles sont :

- `_Raw` : l'image de sauvegarde de NetBackup est envoyée au cloud, au format brut. Utilisez cette option si vous ne voulez pas compresser ou chiffrer de données avant de les envoyer au stockage en cloud.
- `_rawc` : compresse les données avant leur écriture sur le stockage en cloud.
- `_crypt` : permet de chiffrer les données à l'aide d'AES 256 bits avant leur écriture sur le stockage cloud. Vous devez avoir configuré KMS dans NetBackup pour pouvoir utiliser cette option.
- `_cryptc` : compresse et chiffre les données avant leur enregistrement sur le stockage en cloud.

Le type de serveur de stockage est sensible à la casse.

`-U`

Liste les informations de configuration relatives au pool de disques, au serveur de stockage ou au stockage sur disque (voir l'exemple 1). Certains des éléments ne peuvent pas être modifiés.

EXEMPLES

Exemple 1 - Listez au format d'utilisateur les informations de configuration à propos de tous les serveurs hébergeant du stockage dans le système.

```
# nbdevquery -liststs -stype Network_NTAP -U
Storage Server      : plinko
Storage Server Type : Network_NTAP
Storage Type        : Formatted Disk, Direct Attached
State               : UP
Flag                : OpenStorage
Flag                : AdminUp
Flag                : InternalUp
Flag                : LifeCycle
Flag                : CapacityMgmt
Flag                : FragmentImages
Flag                : Cpr
Flag                : RandomWrites
Flag                : FT-Transfer
Flag                : PrimaryEnabled
Flag                : SnapShotEnabled
Flag                : MirrorEnabled
```

Exemple 2 – Affichage de toutes les informations de pool de disques pour `djs_bp` au format utilisateur. Le volume SnapVaultB est un volume source valide pour la

réplication, car il s'agit d'une source de réplication et qu'il dispose d'un paramètre cible, `ntapdfm:SnapMirrorA1`.

```
nbdevquery -listdp -stype DjsArray -U
Disk Pool Name      : djs_bp
Disk Type           : DjsArray
Disk Volume Name    : SnapVaultB
Disk Media ID       : @aaaa
Total Capacity (GB) : 68.21
Free Space (GB)     : 55.93
Use%                : 88
Status              : UP
Flag                : ReadOnWrite
Flag                : AdminUp
Flag                : InternalUp
Flag                : ReplicationSource
Flag                : ReplicationTarget
Flag                : Primary
Flag                : Snapshot
Num Repl Sources    : 1
Num Repl Targets    : 1
Replication Source  : ntapdfm:@aaaa@:PrimarySnapshot
Replication Target  : ntapdfm:SnapMirrorA1
```

Exemple 3 - Réalisation d'un vidage du lecteur de disques du pool de disques `sim_dp1` utilisé par PureDisk.

```
# nbdevquery -listdp -dp sim_dp1 -stype PureDisk -D
Disk Drive Dump
  name                : <sim_dg1>
  id                  : <sim_dg1>
  server_type         : <PureDisk>
  master_server       : <daloa.example.com>
  access_media_server : <>
  disk_storage_type   : 6
  total_capacity      : 1286602752
  used_space          : 0
  sts_state           : 0
  availability        : 2
  connectivity        : 0
  high_watermark      : 98
  low_watermark       : 80
  num_diskvolumes     : 3
  num_disks           : 0
```

```
  num_stservers       : 2
  system_tag          : <Imported from STS>
  user_tag            : <>
Storage Server [0]
  name : <daloa.example.com>
  id                  : <>
  server_type         : <PureDisk>
  storage_type        : 6
  access_media_serv.: <>
Storage Server [1]
  name              : <blackjack.example.com>
  id                : <>
  server_type       : <PureDisk>
  storage_type      : 6
  access_media_serv.: <>
```

VOIR AUSSI

Se reporter à nbemmcmd à la page 691.

Se reporter à nbdevconfig à la page 661.

nbdiscover

`nbdiscover` – testez les règles de requête pour la sélection automatique des machines virtuelles VMware pour la sauvegarde

Synopsis

nbdiscover -noxmloutput *path* | -policy *policy_name* [-sched *policy_schedule_type*] [-includedonly | -excludedonly] [-noreason] [-escapechar *x*] [-quotechar *x*]

nbdiscover -noxmloutput *query* [-includedonly | -excludedonly] [-noreason] [-escapechar *x*] [-quotechar *x*]

Sur les systèmes UNIX, le chemin d'accès à cette commande est /usr/openv/netbackup/bin/.

Sur les systèmes Windows, le chemin de répertoire vers cette commande est *install_path*\NetBackup\bin\

DESCRIPTION

La commande `nbdiscover` est semblable au bouton Test de requête dans politique VMware. Elle renvoie les machines virtuelles que NetBackup sélectionne en fonction des règles de requête spécifiées. Vous pouvez spécifier le nom d'une politique qui contient la requête ou de la requête elle-même. L'option `-noxmloutput` est requise pour la sortie conviviale (la sortie de paramètre par défaut XML n'est pas pris en charge pour une utilisation générale).

La commande `nbdiscover` doit être exécutée sur le l'un ou l'autre l'hôte de découverte ou l'hôte de sauvegarde.

Pour plus d'informations sur la manière de créer et de tester des règles depuis le Générateur de requêtes de la politique, consultez le *Guide de l'administrateur NetBackup for VMware*.

OPTIONS

`-escapechar x`

Spécifie la valeur décimale d'ASCII d'un caractère d'échappement alternatif à utiliser dans la sortie `nbdiscover` quand vous utilisez l'option `-noxmloutput`. Le caractère d'échappement par défaut est une barre oblique inverse (\) ou -escapechar 92.

`-excludedonly x`

Renvoie uniquement les machines virtuelles exclues qui ne correspondent pas aux règles de la requête.

`-includedonly x`

Renvoie uniquement les machines virtuelles des machines virtuelles incluses qui correspondent aux règles dans la requête.

`-noreason`

Omet des résultats toute explication quant à la raison pour laquelle une machine virtuelle était exclu par la requête ou a manqué la requête. Une machine virtuelle manque la requête si la requête ne peut pas exclure la machine virtuelle et si la machine virtuelle ne peut pas être sélectionnée pour la sauvegarde.

`-noxmloutput`

Affiche une machine virtuelle par ligne. Dans la sortie, un signe plus (+) dans la première colonne indique que la machine virtuelle correspond aux règles dans la requête. Un signe moins (-) indique que la machine virtuelle ne correspond pas aux règles dans la requête.

`-policy policy_name`

Spécifie une politique qui contient une requête. `nbdiscover` filtre les machines virtuelles en fonction de cette requête et d'autres attributs de politique, tels que l'identifiant de la machine virtuelle principale (par exemple, nom d'hôte de la machine virtuelle ou Nom affiché de la VM).

requête

Spécifie une requête sans politique. Vous devez composer la requête manuellement et l'entourer dans des guillemets. Par exemple :

```
"vmware:/?filter=Displayname Contains 'vm1'"
```

`-quotechar x`

Spécifie la valeur décimale d'ASCII d'un autre caractère d'apostrophe à utiliser dans la sortie `nbdiscover` quand vous utilisez l'option -noxmloutput. Le caractère d'apostrophe par défaut est des guillemets (") ou -quotechar 34.

`-sched type_politique_planification`

Spécifie le type de planification de la politique quand vous utilisez l'option `-policy policy_name`.

EXEMPLES

Exemple 1 - Liste des machines virtuelles qui correspondent ou ne correspondent pas à la requête dans la politique pol1. Ne répertoriez pas les explications pour les machines virtuelles qui ont manqué la requête ou que la requête a exclu.

```
# nbdiscover -noxmloutput -policy pol1 -noreason
+ "grayvm3"
+ "grayvm5"
+ "grayvm7"
- "vladvm1"
- "vladvm2"
- "bodvm23"
- "bittle4"
```

Exemple 2 - Répertoriez les machines virtuelles qui ont des noms affichés qui contiennent "vm". Ne répertoriez pas les machines virtuelles qui ne présente pas "vm" dans les noms affichés :

```
# nbdiscover -noxmloutput -includedonly "vmware:/?filter=Displayname  /
Contains 'vm'"
grayvm3
grayvm5
grayvm7
vladvm1
vladvm2
bodvm23
```

Exemple 3 - Répertoriez les machines virtuelles selon qu'elles sont activées ou pas.

```
# nbdiscover -noxmloutput "vmware:/?filter=Powerstate Equal poweredOn"
+ "grayvm3"
+ "grayvm5"
+ "grayvm7"
- "vladvm1" "VM excluded by discovery filter, display name=[vladvm1],
             server=esx1.acme.com]."
+ "vladvm2"
+ "bodvm23"
+ "bittle4"
```

Exemple 4 - Répertoriez les machines virtuelles selon s'ils sont activés et si leur nom comprend le chiffre 7. Ne répertoriez pas les explications pour les machines virtuelles qui ont manqué la requête ou que la requête a exclu.

```
# nbdiscover -noxmloutput "vmware:/?filter=Powerstate Equal poweredOn  /
AND Displayname Contains '7'" -noreason
- "grayvm3"
- "grayvm5"
+ "grayvm7"
- "vladvm1"
```

```
- "vladvm2"
- "bodvm23"
- "bittle4"
```

Exemple 5 - Recherchez toutes les sauvegardes MV qui comportent "test" dans leur nom vApp vCloud. Cet exemple utilise une requête pour rechercher des machines virtuelles dans vCloud Director. `nbdiscover` doit être exécuté sur le serveur maître.

```
# nbdiscover -noxmloutput "vmsearch:/;reqType=search?filter= vCDvApp
Contains 'test'"
+ "demovm%20(8c879791-2917-4428-8213-bea7ec727717)"
+ "small_vm%20(61e85579-7246-411f-b2f9-9fb570546755)"
+ "small_vm_percent_%25%20(61e85579-7246-411f-b2f9-9fb570546755)"
```

Exemple 6 - Affichez la hiérarchie de l'environnement vCloud qui a été sauvegardé. La sortie de cette commande est en XML. Cet exemple utilise une requête pour rechercher des machines virtuelles dans vCloud Director. `nbdiscover` doit être exécuté sur le serveur maître.

```
# nbdiscover "vmsearch:/;reqType=browse;viewType=vcloud"
     <?xml version="1.0" encoding="utf-8"?>
     <Start Iteration="vmsearch:/;reqType=browse;viewType=vcloud">
     <VCDSERVER>
          <NBU>
          <NAME>hypervm1.acme.com</NAME>
          </NBU>
          <VCDORG>
               <NBU>
               <NAME>Test_vCloud</NAME>
               </NBU>
               <VCDORGVDC>
                    <NBU>
                    <NAME>TestOrg</NAME>
                    </NBU>
                    <VCDVAPP>
                         <NBU>
                         <NAME>TestvApp</NAME>
                         </NBU>
                    </VCDVAPP>
               </VCDORGVDC>
          </VCDORG>
     <VCDSERVER>
```

```
<StatusMsg NBUStatus="0" Severity="0"></StatusMsg>
</Start>
```

nbdna

`nbdna` – Exécuter l'utilitaire qui analyse le domaine NetBackup et sa configuration

Synopsis

```
nbdna [-phase=<0|1|2>] [-verbose] [-sfo] [-server | -lookup]
[-odir=override_output_directory] [-tmp=override_tmp_directory]
[-dump] [-f=hostfile [-listonly [-discover]]] [-version]
[-imfile=bpimmagelist.out]
```

`Sur les systèmes UNIX, le chemin d'accès à cette commande est /usr/openv/netbackup/bin/support`

`Sur les systèmes Windows, le chemin d'accès à cette commande est install_path\NetBackup\bin\support`

DESCRIPTION

L'utilitaire d'analyseur de réseau de domaine NetBackup (commande `nbdna`) analyse le domaine NetBackup et sa configuration pour identifier des problèmes éventuels, les performances et le comportement du réseau. Il étudie les conditions de recherche de nom d'hôte et de connectivité entre les hôtes NetBackup, ainsi que de leur rôle dans le domaine NetBackup.

L'utilitaire `nbdna` exécute les actions suivantes :

- détecte et mappe le domaine de NetBackup ;
- extrait les appartenances des noms d'hôte en interrogeant la configuration ;
- évalue la recherche de nom d'hôte et la connectivité de socket pour ces noms d'hôte afin de confirmer l'état de leurs relations réseau définie par leur configuration de domaine

`nbdna` peut être exécuté sur un serveur maître, un serveur de médias ou un client NetBackup. Il crée et identifie une archive compressée contenant tous les rapports générés. Vous pouvez renvoyer l'archive compressée à Veritas sur demande.

Vous devez être connecté en tant qu'administrateur pour exécuter cette commande.

Remarque : Dans l'environnement NBAC, authentifiez-vous avant d'exécuter la commande `nbdna`.

OPTIONS

`-discover`

Exécute la découverte d'hôtes sur l'environnement NetBackup pour les hôtes dans la liste d'hôtes que l'option `-f` spécifie.

Remarque : Cette option ne découvre aucun autre hôte dans l'environnement NetBackup, mais limite sa découverte aux hôtes dans la liste d'hôtes que `-f` spécifie.

`-discover` doit être utilisée avec l'option `-f` et l'option `-listonly`.

`-dump`

Ne se charge pas d'exécuter le test, mais vide dans le fichier spécifié la mémoire du serveur, du client et la liste de test de recherche.

`-f=`*`hostlist`*

Lit les noms d'hôte du fichier texte ASCII spécifié et les ajoute aux listes de test. Le format du fichier texte est le suivant :

```
SERVER hostname
CLIENT hostname-b
LOOKUP hostname-c
```

Des lignes qui commencent par le SERVER sont importées vers la liste de test server.

Des lignes qui commencent par CLIENT sont importées vers la liste de test de client.

Des lignes qui commencent par LOOKUP sont importées vers la liste de test de -lookup uniquement.

`-imfile=`*`bpimmage.out`*

Lit les noms d'hôte à partir d'un fichier qui contient la sortie de la commande `bpimagelist -l` ou de la commande `bpimmedia -l`.

`-listonly`

Exécute les tests de réseau uniquement pour les hôtes dans la liste d'hôtes que l'option `-f` spécifie. Elle ne recherche pas d'autres noms d'hôte dans l'environnement NetBackup.

Remarque : Cette option ne découvre pas l'emplacement de ces hôtes, et elle n'analyse pas la configuration NetBackup pour d'autres hôtes. Pour découvrir les hôtes énumérés, incluez l'option `-discover`.

`-lookup`

Exécute uniquement le test de recherche de nom. Cette option ne peut pas être exécutée avec l'option `-server`.

`-odir=`*`nouveau_répertoire_sortie`*

Remplace le répertoire de sortie avec le répertoire spécifié.

Le répertoire par défaut est le suivant :

- Sous UNIX :
  `/usr/openv/netbackup/bin/support/output/nbdna/`*`YYYYMMDD.HHMMSS`*`/`
- Sous Windows :
  `install_path``\NetBackup\bin\support\output\nbdna\`*`YYYYMMDD.HHMMSS`*

Si le chemin d'accès de NetBackup ne peut pas être trouvé, le paramètre par défaut est modifié pour le même répertoire que le fichier binaire de `nbdna`.

`-phase=`*`pn`*

Spécifie le numéro (*pn*) de phase de test à exécuter.

Les valeurs possibles de *pn* sont les suivantes :

- 0 - La phase 0 exécute le test de recherche de nom et le test de connexion de socket. La phase 0 est le mode par défaut.
- 1 - Les tests de la phase 1 incluent les tests de la phase 0 plus le test de base du service NetBackup pour la liste SERVER.
- 2 - Les tests de la phase 2 incluent les tests de la phase 0 plus le test de base du service NetBackup pour la liste SERVER et la liste CLIENT.

`-server`

Exécute le test de serveur seulement. Cette option ne peut pas être exécutée avec l'option `-lookup`.

`-sfo`

Produit des rapports conviviaux de script.

`-tmp=`*`nouveau_répertoire_tmp`*

Remplace le répertoire temporaire. Par défaut, il s'agit du répertoire `temp` du système.

`-verbose`

Affiche la progression sur la sortie standard (à l'écran). Les mêmes informations sont enregistrées dans le journal de suivi de progression indépendamment de cette option. Vous n'avez pas besoin d'enregistrer la sortie détaillée dans un fichier.

`-version`

Affiche les informations de version, puis quitte l'utilitaire.

FICHIERS

`nbdna` crée jusqu'à cinq fichiers :

```
ANONYMOUS.NBDNA.YYYYMMDD.HHMMSS.dna
hostname.NBDNA.YYYYMMDD.HHMMSS.zip archive file
hostname.NBDNA.failure-report.YYYYMMDD.HHMMSS.txt
hostname.NBDNA.failure-report.YYYYMMDD.HHMMSS.html
hostname.NBDNA.failure-errorlog.YYYYMMDD.HHMMSS.log.
```

Les trois derniers fichiers qui sont listés sont générés seulement s'il y a des erreurs.

EXEMPLES

Exemple 1 - Dans cet exemple sous UNIX, `nbdna` s'exécute avec des fichiers de rapport enregistrés dans un autre répertoire :

```
# nbdna -odir=/user/home/winter/
```

Exemple 2 - Exécutez `nbdna` avec la sortie détaillée. Elle importe une liste de noms d'hôte (`hostnames.txt`) et évalue uniquement ces hôtes :

```
# nbdna -verbose -f=hostnames.txt -listonly
```

Le format du fichier de noms d'hôte est le suivant :

```
SERVER dellpe2400
CLIENT 10.12.249.20
LOOKUP 10.82.108.136
```

VOIR AUSSI

Se reporter à nbsu à la page 862.

Se reporter à Commande nbcplogs à la page 622.

nbemm

`nbemm` – exécute le daemon de NetBackup EMM pour gérer des volumes, des pools de volumes, des règles de code-barres et des périphériques

Synopsis

```
nbemm [-console] [-terminate]
```

Sur les systèmes UNIX, le chemin d'accès à cette commande est /usr/openv/netbackup/bin/.

Sur les systèmes Windows, le chemin de répertoire vers cette commande est *install_path*\NetBackup\bin\

DESCRIPTION

Le daemon ou le service d'Enterprise Media Manager gère des volumes, des pools de volumes, des règles de code-barres et des périphériques. Ce daemon exécute les médias, le lecteur, le chemin d'accès de lecteur et la sélection d'unité de stockage.

Remarque : Le daemon ou le service `nbemm` doit être en activité pour modifier la configuration de volume, la configuration de périphérique, configuration d'unité de stockage et pour n'importe quelle activité de montage de bande.

Pour démarrer `nbemm`, saisissez `nbemm`.

Pour arrêter `nbemm`, saisissez `nbemm -terminate`.

OPTIONS

`-console`
: Cette option permet de démarrer NetBackup en mode console.

`-terminate`
: Cette option permet d'arrêter le mode binaire de la commande `nbemm`.

VOIR AUSSI

Se reporter à nbemmcmd à la page 691.

nbemmcmd

nbemmcmd – met à jour et affiche les informations dans la base de données EMM

Synopsis

nbemmcmd [-addhost] [-changesetting] [-deletehost] [-errorsdb] [-getemmserver] [-help] [-listhosts] [-listmedia] [-listsettings] [-machinealias] [-renamehost] [-resethost] [-servercontrol] [-setemmserver] [-updatehost]

nbemmcmd -addhost [-activenodename *chaîne*] [-brief] [-clustername *chaîne*] [-displayname *chaîne*] [-machinedescription *chaîne*] -machinename *chaîne* -machinetype *api* | *cluster_application* | *cluster* | *maître* | *média* | *ndmp* [-masterserver *chaîne*] [-netbackupversion *niveau*[.*niveau_majeur*[*niveau_mineur*]]] [-operatingsystem *hpux* | *linux* | *rs6000* | *solaris* | *windows*] [-scanability *entier_non_signé*]

nbemmcmd -changesetting -machinename *chaîne* [-ALLOW_MULTIPLE_RETENTIONS_PER_MEDIA 0|1|no|yes] [-AUDIT DISABLED | ENABLED] [-AUDIT_ RETENTION_PERIOD *nombre_jours*] [-COMMON_SERVER_FOR_DUP default | preferred | required] [-DISABLE_AUTOMATIC_HOST_NAME_ADD 0|1|no|yes] [-DISABLE_BACKUPS_SPANNING_DISK 0|1|no|yes] [-DISABLE_DISK_STU_JOB_THROTTLING 0|1|no|yes] [-DISABLE_STANDALONE_DRIVE_EXTENSIONS 0|1|no|yes] [-DISALLOW_NONNDMP_ON_NDMP_DRIVE 0|1|no|yes] [-DO_NOT_EJECT_STANDALONE 0|1|no|yes] [-DONT_USE_SLAVE 0|1|no|yes] [-DRIVE_ERROR_THRESHOLD *entier_non_signé*] [-DRIVE_NAME_SEED 0|1|no|yes] [-emmname *chaîne*] [-emmport *entier_non_signé*] [-MAX_REALLOC_TRIES *entier_non_signé*] [-MEDIA_ERROR_THRESHOLD *entier_non_signé*] [-MEDIA_REQUEST_DELAY *entier_non_signé*] [-MPMS_DISABLE_EVENTS 0|1|no|yes] [-MPMS_DISABLE_RANK *entier_non_signé*] [-MUST_USE_LOCAL_DRIVE 0|1|no|yes] [-NBUFS_DESTINATION_DSU *chaîne*] [-NBUFS_DUP_TSU_TO_DSU 0|1|no|yes] [-NBUFS_RETENTION_LEVEL *entier_non_signé*] [-NON_ROBOTIC_MEDIA_ID_PREFIX *chaîne*] [-PREFER_NDMP_PATH_FOR_RESTORE 0|1|no|yes] [-RETURN_UNASSIGNED_MEDIA_TO_SCRATCH_POOL 0|1|no|yes] [-SCSI_PROTECTION NONE | SPR | SR] [-SHAREDISK_MOUNT_POINT *chaîne*] [-TIME_WINDOW *entier_non_signé*] [-UNRESTRICTED_SHARING 0|1|no|yes] [-VALIDATE_HOST_NAME 0|1|no|yes] [-VAULT_CLEAR_MEDIA_DESC 0|1|no|yes]

nbemmcmd -deletealldevices [-allrecords] | [-machinename *string*] | [-machinetype *api* | *app_cluster* | *appliance* | *client* | *cluster* | *disk_array* | *foreign_media* | *master* | *media* | *nbwss_endpoint* | *ndmp* | *remote_master* | *replication_host* | *virtual_machine*] [-emmname *string*] [-emmport *unsigned_integer*]

nbemmcmd -deletehost [-brief] -machinename *chaîne* -machinetype api | *cluster_application* | *cluster* | *maître* | *média* | *ndmp* | *maître* | *média* | *id_média_ndmp chaîne*

nbemmcmd -errorsdb [-brief] [-prune [-days *nombre_jours*] [-hours *nombre_heures*] [-minutes *nombre_minutes*]]

nbemmcmd -getemmserver [-masterserver *chaîne*] [-timeout *entier_non_signé*]

nbemmcmd -listhosts [-brief] [-verbose] [-parsable] [-list_snap_vault_filers -machinename *chaîne*] [-list_snap_vault_media_servers -masterserver *chaîne*] [-list_sts_hosts -machinename *chaîne*] [-list_sts_media_servers -masterserver *chaîne*] [-list_app_clusters -masterserver *chaîne*] [-servers_in_emm_cluster -clustername *chaîne*] [-servers_in_app_cluster -clustername *chaîne*] [-nbservers [-masterserver *chaîne*]] [-display_server -machinename *chaîne* -machinetype *chaîne*] [-netbackupversion level[.major_level[minor_level]]]

nbemmcmd -listmedia [-allrecords] [-mediaid *chaîne*] [-mediatype *entier_non_signé*] [-poolname *chaîne*] [-robotnumber *entier_non_signé*] [-vaultcontainer *chaîne*]

nbemmcmd -listsettings -machinename *chaîne* [-brief] [-emmname *chaîne*] [-emmport *entier_non_signé*]

nbemmcmd -machinealias [-addalias -alias *chaîne* -machinename *chaîne*] [-deletealias -alias *chaîne*] [-deleteallaliases -machinename *chaîne*] [-getaliases -machinename *chaîne*] -machinetype *api* | *cluster_application* | *cluster* | *maître* | *média* | *ndmp*

nbemmcmd -releasecache -machinename *chaîne* [-brief] [-emmname *chaîne*] [-emmport *entier_non_signé*]

nbemmcmd -renamehost [-brief] -machinename *chaîne* -machinetype *api* | *cluster_application* | *cluster* | *maître* | *média* | *ndmp* -newmachinename *chaîne*

nbemmcmd -resethost -machinename *string*

nbemmcmd -servercontrol [-brief] [-resume] [-suspend]

nbemmcmd -setemmserver [-brief] -emmservername *chaîne* [-masterserver *chaîne*] -newemmservername *chaîne* [-timeout *entier_non_signé*]

nbemmcmd -updatehost [-activenodename *chaîne*] [-add_server_to_app_cluster] [-brief] [-clustername *chaîne*] [-delete_server_from_app_cluster] [-displayname string] [-machinedescription *chaîne*] -machinename *chaîne* [-machinestateop *effacer_pause_administration* | *effacer_pause_administration_et_définir_actif* | *effacer_disque_actif* | *effacer_redémarrage_ltid* | *effacer_connectivité_serveur_maître* | *effacer_bande_actif* | *tout_réinitialiser* | *définir_pause_administration* | *définir_disque_actif* | *définir_connectivité_serveur_maître* | *définir_bande_actif*] [-machinetype *pi* | *cluster_application* | *cluster* | *maître* | *média* | *ndmp*] [-masterserver *chaîne*] [-netbackupversion level[.major_level[minor_level]]] [-operatingsystem *hpux* | *linux* | *rs6000* | *solaris* | *windows*]

Sur les systèmes UNIX, le chemin d'accès à cette commande est /usr/openv/netbackup/bin/admincmd/

Sur les systèmes Windows, le chemin d'accès à cette commande est *chemin_d'accès*\NetBackup\bin\admincmd\

DESCRIPTION

La commande nbemmcmd permet à des utilisateurs de mettre à jour un nombre limité d'informations de base de données EMM. En outre, cette commande vous permet de gérer les entrées d'hôte, les options et d'autres éléments divers dans la base de données EMM.

OPTIONS

Les commandes suivantes contiennent un grand choix d'options qui vous permettent de gérer la base de données EMM. Les noms des options sont longs pour fournir à l'utilisateur une meilleure compréhension de la façon dont les options doivent être utilisées. En raison de la longueur de nom d'option, vous devez seulement saisir la ou les premières lettres de la commande qui lui font une seule option. Par exemple, pour utiliser l'option -changesetting, saisissez -c car aucune autre option de commande ne commence par la lettre c.

`-addhost`

Cette option ajoute l'hôte spécifié à la base de données EMM. Vous pouvez ajuster les entrées suivantes à l'aide de l'option de commande ci-dessous :

`-activenodename` *chaîne*

Identifie le nœud actif dans un cluster.

`-brief`

Génère une sortie moins détaillée de la commande.

`-clustername` *chaîne*

Identifie le cluster auquel appartient cet ordinateur.

`-displayname` *string*

Définit le nom affiché de l'ordinateur.

`-machinedescription` *string*

Décrit l'ordinateur ou le système en cours d'utilisation.

`-machinename` *string*

Spécifie le nom de l'ordinateur à mettre à jour.

`-machinetype` *api* | *app_cluster* | *cluster* | *master* | *media* | *ndmp*

Définit la manière dont l'ordinateur est utilisé.

`-masterserver` *chaîne*

Définit le serveur maître hôte dans un domaine particulier.

`-netbackupversion` *niveau*[*.niveau_majeur*[*niveau_mineur*]]

Spécifie la version exécutée par l'hôte ajouté. La variable *level* est comprise entre 0 et 99. Les variables *major_level* et *minor_level* sont des champs facultatifs à un chiffre. Aucune espace n'est autorisée entre les variables *major_level* et *minor_level*.

Par exemple, saisissez les informations suivantes pour spécifier NetBackup 7.0 :

```
-netbackupversion 7.0 or -netbackupversion 7
```

`-operatingsystem` *hpux* | *linux* | *rs6000* | *solaris* | *windows*

Ajoute un hôte avec un système d'exploitation désigné.

`-scanability` *entier_non_signé*

Cette option s'applique uniquement aux serveurs Enterprise NetBackup qui utilisent la fonction Shared Storage Option (SSO).

Un facteur de capacité d'analyse peut s'étendre de zéro à neuf, avec une valeur par défaut de cinq. Ce facteur permet d'assigner des hôtes d'analyse en priorité si l'hôte d'analyse d'un lecteur change. Les hôtes d'analyse

comprenant des facteurs de capacité d'analyse plus élevés sont choisis en premier.

Attention : Un lecteur ne devient disponible à l'utilisation qu'à partir du moment où un hôte d'analyse peut lui être assigné. Si tous les hôtes qui s'enregistrent pour un lecteur particulier utilisent`scan_factor = 0`, ce lecteur est inutilisable. Le lecteur demeure inutilisable jusqu'à ce qu'un hôte avec un `scan_factor` différent de zéro s'enregistre pour le lecteur. Si tous les hôtes ayant un facteur d'analyse différent de zéro ont un lecteur arrêté (DOWN), le lecteur devient à nouveau indisponible.

La décision d'utiliser un facteur d'analyse égal à zéro pour un serveur réduit le niveau d'élasticité de votre configuration SSO. Sachez que des serveurs peuvent être utilisés comme hôtes d'analyse pour un lecteur. Si un lecteur perd un hôte d'analyse, il devient indisponible pour tous les serveurs.

`-changesetting -machinename` *`chaîne`*

Modifie les paramètres de configuration d'un hôte spécifié et ajoute les paramètres qui n'existaient pas précédemment.

Pour modifier ces options de configuration, utilisez `-changesetting` avec le nom d'option et l'indicateur d'activation (1 ou yes) ou de désactivation (0 ou no). Par exemple, la commande suivante désactive la capacité d'Enterprise Media Manager (EMM) à ajouter un nom d'hôte automatiquement :

```
# nbemmcmd -changesetting -DISABLE_AUTOMATIC_HOST_NAME_ADD no
```

`-ALLOW_MULTIPLE_RETENTIONS_PER_MEDIA 0 | 1 | no | yes`

Permet à NetBackup de combiner des niveaux de conservation sur des médias. Par défaut, chaque volume peut contenir des sauvegardes d'un unique niveau de conservation.

`-AUDIT [DISABLED | ENABLED]`

Active et désactive le suivi NetBackup. Une procédure dde suivi est un enregistrement des actions initiées par l'utilisateur dans un environnement NetBackup. Le suivi recueille et enregistre les informations afin de saviur qui a modifié quel élément et à quel moment. La condition par défaut est l'audit activé.

`-AUDIT_RETENTION_PERIOD` *`nombre_jours`*

Spécifie le nombre de jours de conservations des actions de l'utilisation pour le rapport de suivi. Si aucune période de conservation n'est indiquée, la période de conservation d'audit par défaut est de 90 jours. Une valeur de 0 (zéro) indique que les enregistrements ne sont jamais purgés.

`-COMMON_SERVER_FOR_DUP default | preferred | required`

Détermine la manière dont NetBackup recherche les serveurs de médias souhaités dupliquer les données.

Le serveur de médias utilisé pour lire l'image est le "serveur de médias de lecture". Le serveur de médias utilisé pour écrire l'image est le "serveur de médias d'écriture". Par défaut, lorsque l'image source est sur un périphérique de bande, le serveur de médias de lecture est celui qui enregistre l'image de sauvegarde. De plus, lorsque l'image source se trouve sur un pool de disques avec plusieurs serveurs de médias, n'importe lequel de ces serveurs de médias peut être le serveur de médias de lecture. Le choix du serveur de médias d'écriture est limité à ceux ayant accès à l'unité de stockage ou au groupe d'unités de stockage spécifié en tant qu'emplacement de la duplication.

Les paramètres possibles pour cette option sont les suivants :

- Par défaut. NetBackup n'effectue pas de recherche approfondie sur les éventuels serveurs communs (serveur de médias de lecture et d'écriture identique). Si les serveurs de médias communs sont occupés ou indisponibles, NetBackup utilise un serveur de médias d'écriture différent du serveur de médias de lecture. Utilisez cette option quand vous ne souhaitez pas qu'une recherche approfondie affecte les performances de Resource Broker. Ce scénario peut se produire lorsqu'une grande file d'attente de travaux de duplication attend que des ressources deviennent disponibles.
- Préféré. Rechercher un serveur de médias commun à utiliser. Si un ou plusieurs serveurs de médias communs sont trouvés, mais que leurs ressources (par exemple des DSU ou des lecteurs de bande) sont occupées, procédez comme suit : exécutez le travail de duplication malgré tout en utilisant deux serveurs de médias distincts (en transmettant les images par le réseau).
- Requis. NetBackup effectue une recherche exhaustive afin de trouver un serveur commun. Si les serveurs de médias communs sont occupés, NetBackup met la demande de ressource en file d'attente et attend que les ressources soient disponibles. NetBackup exécute le travail avec deux serveurs de médias distincts, en transmettant les images par le réseau, si ce qui suit est vrai : aucun serveur commun n'existe dans le domaine NetBackup ou un serveur commun existe mais est arrêté.

`-DISABLE_AUTOMATIC_HOST_NAME_ADD 0|1|no|yes`

Désactive la capacité d'EMM à ajouter un nom d'hôte automatiquement s'il semble être valide. Un exemple de nom d'hôte non valide est un nom identique à celui d'un autre hôte.

`-DISABLE_BACKUPS_SPANNING_DISK 0|1|no|yes`

Désactive la capacité de poursuivre une opération de sauvegarde sur disque lorsqu'un système de fichiers arrive à saturation sur un volume d'unité de stockage sur disque. Cette désactivation utilise des fragments d'image sur plusieurs volumes d'unités de stockage.

`-DISABLE_DISK_STU_JOB_THROTTLING 0|1|no|yes`

Désactive l'action de limitation du travail de l'unité de stockage sur disque qui se produit quand les unités de stockage sur disque approchent leur borne haute. La limitation des unités de stockage sur disque réduit le nombre de travaux démarrés simultanément pour approcher la borne haute avec plus de précision. Par défaut : limite les unités de stockage sur disque qui approchent leur borne haute.

`-DISABLE_STANDALONE_DRIVE_EXTENSIONS 0|1|no|yes`

Désactive les opérations de lecteur non robotique. Lors d'une sauvegarde, NetBackup n'essaie pas automatiquement d'utiliser n'importe quel média libellé ou non qui se trouve dans un lecteur non robotique. La condition par défaut est que les extensions de lecteurs autonomes sont activées.

`-DISALLOW_NONNDMP_ON_NDMP_DRIVE 0|1|no|yes`

Cette option est lue par la logique MDS du serveur EMM. NetBackup utilise un lecteur disponible en fonction du type de demande, comme suit :

Pour une demande non-NDMP de n'importe quelle sorte, NetBackup recherche un lecteur non-NDMP disponible. Si aucun lecteur non-NDMP n'est disponible, mais qu'un lecteur NDMP est disponible, le lecteur NDMP le plus lent est utilisé. Les demandes non NDMP incluent tous les types de demandes à l'exception des demandes liées aux unités de stockage (sauvegardes et enregistrements de doublons) et des restaurations d'images NDMP.

`-DO_NOT_EJECT_STANDALONE 0|1|no|yes`

Si cette entrée est activée, les bandes contenues dans les lecteurs autonomes ne sont pas éjectées à la fin d'une sauvegarde sur cet hôte (les bandes sont éjectées si une sauvegarde atteint la fin de la bande). Utilisez cette option lorsque vous souhaitez maintenir un lecteur autonome prêt après la réussite de sauvegardes.

`-DONT_USE_SLAVE 0|1|no|yes`

Désélectionne l'utilisation de règles de dénomination de lecteurs utilisées pour assigner automatiquement des noms aux lecteurs.

`-DRIVE_ERROR_THRESHOLD` *`entier_non_signé`*

Modifie le seuil ou le nombre d'erreurs de lecteur qui peuvent se produire avant que NetBackup ne modifie l'état du lecteur sur ARRÊTÉ. Par défaut : 2.

`-DRIVE_NAME_SEED 0|1|no|yes`

Sélectionne l'utilisation de règles de dénomination de lecteurs pour une dénomination automatique des lecteurs.

`-emmname` *`string`*

Spécifie le nom du serveur de base de données EMM. Ce serveur contient la base de données qui regroupe les informations de médias et de configuration des périphériques.

`-emmport` *`unsigned_integer`*

Spécifie le port EMM.

`-machinename` *`string`*

Nomme l'ordinateur dont les paramètres ont été modifiés.

`-MAX_REALLOC_TRIES` *`entier_non_signé`*

Spécifie le nombre maximal de tentatives de NetBackup pour la réassignation des médias pour de futures sauvegardes.

`-MEDIA_ERROR_THRESHOLD` *`entier_non_signé`*

Modifie le seuil ou le nombre d'erreurs de médias qui peuvent se produire avant que le média ne soit figé. Par défaut : 2.

`-MEDIA_REQUEST_DELAY` *`entier_non_signé`*

Spécifie le nombre de secondes pendant lesquelles NetBackup attend qu'un lecteur soit prêt. S'applique seulement aux lecteurs non robotiques. Paramètre par défaut : 0 secondes. Par exemple, supposons que le délai soit de 150 secondes :

MEDIA_REQUEST_DELAY = 150

Ajoutez ces informations au fichier `bp.conf` sur les serveurs NetBackup ou saisissez une valeur pour Retard de requête de médias dans les propriétés de l'hôte de médias.

`-MPMS_DISABLE_EVENTS 0|1|no|yes, -MPMS_DISABLE_RANK 0|1|no|yes, -MUST_USE_LOCAL_DRIVE 0|1|no|yes`

Si le client est également un serveur maître et que cette option est activée, les sauvegardes pour ce client doivent être effectuées sur un lecteur local. Si le client n'est pas un serveur maître, cette entrée n'a aucun effet.

Ajoutez cette option au fichier `bp.conf` sur les serveurs maîtres. Ou vérifiez le paramètre Le lecteur local doit être utilisé dans la boîte de dialogue de propriétés de l'hôte du serveur général.

`-NBUFS_DESTINATION_DSU` *`chaîne`*`, -NBUFS_DUP_TSU_TO_DSU 0|1|no|yes, -NBUFS_RETENTION_LEVEL` *`entier_non_signé`*`, -NON_ROBOTIC_MEDIA_ID_PREFIX` *`chaîne`*

Spécifie le préfixe d'ID du média utilisé pour créer des médias non robotiques. Ce préfixe s'applique à l'hôte spécifié par l'option `-machinename`. Le préfixe d'ID du média correspond à une chaîne de caractères alphanumériques comprenant un à trois caractères.

`-PREFER_NDMP_PATH_FOR_RESTORE 0|1|no|yes, -RETURN_UNASSIGNED_MEDIA_TO_SCRATCH_POOL 0|1|no|yes`

Cette option globale d'EMM s'applique à tous les hôtes qui utilisent le serveur EMM. Il ne s'agit pas d'une option d'hôte.

YES : Media Manager renvoie automatiquement au pool de volumes de travail les médias expirés et non assignés qui étaient à l'origine dans ce pool.

NO : désactive le renvoi automatique des médias vers le pool de travail. Utilisez l'une des interfaces d'administration de Media Manager pour déplacer les médias.

`-SCSI_PROTECTION NONE | SPR | SR`

Permet une protection d'accès exclusive pour les lecteurs de bande. La protection d'accès empêche les autres adaptateurs de bus hôte d'exécuter des commandes pour contrôler les lecteurs lors de la réservation. Les trois paramètres possibles pour cette option sont les suivants :

AUCUN : aucune protection

SPR : réserve persistante SCSI

SR réserve SCSI SPC-2 (condition par défaut)

`-TIME_WINDOW` *`entier_non_signé`*

Vous permet de définir un intervalle de temps au cours duquel des erreurs peuvent être suivies. Vous pouvez utiliser cette valeur avec un seuil d'erreur (par exemple, media_error_threshold) pour contrôler le nombre

d'erreurs de médias qui se produisent dans cet intervalle de temps. Le paramètre par défaut est de 12 heures.

`-UNRESTRICTED_SHARING 0|1|no|yes`

Active le partage de médias sans restriction pour tous les serveurs de médias.

`USE_POTENTIAL_FREESPACE_FOR_ALLOCATION 0|1|no|yes`

Permet l'allocation de mémoire de l'espace libre disponible. Les déclencheurs de borne haute représentent normalement le nettoyage sur des unités de stockage et des pools de disques de BasicDisk. Quand la **Borne haute** est atteinte dans une politique de cycle de vie du stockage, elle peut empêcher l'utilisation de tout espace mémoire supplémentaire.

Par exemple, la **Borne haute** est 90%, mais l'espace libre potentiel est de 50%. Si l'espace libre qui reste sur le disque est uniquement disponible après la **Borne haute**, la sauvegarde échoue. Activez ce paramètre (1) pour permettre l'utilisation de l'espace libre de 40% entre l'espace libre potentiel et la **Borne haute**.

Le paramètre par défaut est non (0).

`-VALIDATE_HOST_NAME 0|1|no|yes`

Active la validation des caractères du nom d'hôte selon la norme NetBackup. Si cette option est désactivée, vous pouvez utiliser un nom comme "_host1", qui ne suit pas la norme.

`-VAULT_CLEAR_MEDIA_DESC 0|1|no|yes`

Cette option est une option globale d'EMM qui s'applique à chaque hôte qui utilise le serveur EMM. Il ne s'agit pas d'une option d'hôte. Quand le média NetBackup est renvoyé par le centre de sauvegarde hors site pendant une rotation des bandes type, il est expiré et est prêt à être réutilisé par de nouvelles sauvegardes. Pour éviter toute confusion, il peut être utile d'effacer les informations de description des anciens médias lorsqu'une bande expirée est renvoyée au robot. Si cette entrée est spécifiée, le champ de description du média est effacé lorsque d'autres informations du centre de sauvegarde sont effacées de la base de données de volume de Media Manager.

`-deletealldevices`

Supprime tous les périphériques de bande.

`-allrecords`

Supprime tous les périphériques de bande sur tous les ordinateurs. Vous ne pouvez pas utiliser cette option avec l'option `-machinename`.

`-emmname` *`string`*

Nom du serveur EMM.

`-emmport` *`unsigned_integer`*

Numéro de port du serveur EMM

`-machinename` *`string`*

Supprime tous les périphériques de bande qui sont connectés au serveur de médias spécifié. Vous ne pouvez pas utiliser cette option avec l'option `-allrecords`.

`-machinetype` *`api`* | *`app_cluster`* | *`appliance`* | *`client`* | *`cluster`* | *`disk_array`* | *`foreign_media`* | *`master`* | *`media`* | *`nbwss_endpoint`* | *`ndmp`* | *`remote_master`* | *`replication_host`* | *`virtual_machine`*

Spécifie le type de nom de l'ordinateur. Vous ne pouvez pas utiliser cette option avec l'option `-allrecords`.

`-deletehost`

Supprime un enregistrement d'ordinateur EMM en utilisant le nom de l'ordinateur et le type d'ordinateur requis.

`-brief`

Génère une sortie moins détaillée de la commande.

`-machinename` *`string`*

Supprime l'hôte spécifié de la base de données EMM.

`-Machinetype` *`api`* | *`app_cluster`* | *`cluster`* | *`master`* | *`media`* | *`ndmp`*

Identifie par son type l'ordinateur à supprimer.

`-errorsdb`

`-brief`

Génère une sortie moins détaillée de la commande.

`-prune [-days` *`nombre_jours`*`] [-hours` *`nombre_heures`*`] [-minutes` *`nombre_minutes`*`]`

Supprime les entrées de la base de données d'erreur. Les arguments facultatifs de jours, d'heures et de minutes déterminent les entrées de la base de données à supprimer. Cette option supprime toutes les entrées antérieures à la date et à l'heure spécifiées.

`-getemmserver`

Affiche les informations sur tous les hôtes dans un domaine particulier d'EMM. Utilisez cette commande afin d'assurer un niveau de cohérence dans un domaine nouvellement installé ou modifié.

`-brief`

Génère une sortie moins détaillée de la commande.

`-masterserver` *`chaîne`*

Spécifie le nom d'un serveur maître pour un domaine EMM. L'ordinateur actuel est utilisé si vous n'entrez pas cette option lorsque vous utilisez cette commande.

`-timeout` *`entier_non_signé`*

Spécifie une valeur de délai temporaire en secondes à utiliser pendant la durée de cette commande.

`-help`

Affiche les informations d'utilisation relatives à la commande spécifiée en entrant les éléments suivants :

```
nbemmcmd -help command
```

`-listhosts`

Cette option vide la structure du tableau pour chaque hôte connu.

`-display_server -machinename` *`chaîne`* `-machinetype` *`chaîne`*

Affiche uniquement l'ordinateur spécifié par son nom et son type.

`-list_app_clusters -masterserver` *`chaîne`*

Liste tous les clusters d'application du serveur maître spécifié.

`-list_snap_vault_filers -machinename` *`chaîne`*

Répertorie tous les filers SnapVault du nom d'ordinateur spécifié. Voir ci-dessous la description de l'option `-machinename`.

`-list_snap_vault_media_servers -masterserver` *`chaîne`*

Liste tous les serveurs de médias SnapVault du serveur maître spécifié.

`-list_sts_hosts -machinename` *`chaîne`*

Liste tous les hôtes OpenStorage connectés au nom d'ordinateur spécifié.

`-list_sts_media_servers -masterserver` *`chaîne`*

Liste tous les serveurs de médias OpenStorage connectés au serveur maître spécifié.

`-machinename` *`api`* | *`cluster_application`* | *`cluster`* | *`maître`* | *`média`* | *`ndmp`*

Définit le type d'ordinateur à lister.

`-nbservers -masterserver` *`chaîne`*

Affiche seulement les serveurs de médias et les serveurs maîtres. L'option -listhosts affiche par défaut tous les serveurs.

`-netbackupversion niveau[.niveau_majeur[niveau_mineur]]`

Spécifie la version de l'ordinateur. La variable level est comprise entre 0 et 99. Les variables *major_level* et *minor_level* sont des champs facultatifs à un chiffre. Il ne devrait y avoir aucune espace entre les variables *major_level* et *minor_level*.

Par exemple, saisissez les informations suivantes pour spécifier NetBackup 7.0 :

```
-netbackupversion 7.0 or -netbackupversion 7
```

`-servers_in_emm_cluster -clustername chaîne`

Liste tous les serveurs dans le cluster spécifié.

`-server_in_app_cluster -clustername chaîne`

Liste tous les serveurs de clusters d'application du cluster spécifié.

`-brief`

Génère une sortie moins détaillée de la commande.

`-parsable`

Rend la sortie de la commande analysable.

`-verbose`

Contrôle l'affichage des informations d'hôte. Plusieurs lignes de la sortie sont imprimées, une pour chaque paramètre d'un hôte.

`-listmedia`

`-allrecords`

Affiche tous les enregistrements de médias.

`-mediaid chaîne`

Spécifie l'ID du média de l'enregistrement de médias EMM.

`-mediatype entier_non_signé`

Interroge les volumes par type de média.

Les types de média valides pour le serveur Enterprise NetBackup sont les suivants :

```
4mm, 8mm, 8mm2, 8mm3, dlt, dlt2, dlt3, dtf, hcart, hcart2,
hcart3, qcart, 4mm_clean, 8mm_clean, 8mm2_clean, 8mm3_clean,
dlt_clean, dlt2_clean, dlt3_clean, dtf_clean, hcart_clean,
hcart2_clean, hcart3_clean.
```

Les types de médias valides pour le serveur NetBackup sont les suivants :

```
4mm, 8mm, dlt, hcart, qcart, 4mm_clean, 8mm_clean, dlt_clean,
hcart_clean.
```

`-poolname` *chaîne*

Interroge les volumes par numéro de pool, un index dans le pool de volumes. Utilisez `vmpool -listall` pour déterminer l'index d'un nom de pool particulier.

`-robotnumber` *entier_non_signé*

Interroge les volumes par numéro de robot. Un numéro de robot correspondant un numéro d'identification logique unique assigné au robot dans lequel le volume se trouve.

`-vaultcontainer` *chaîne*

Répertorie les volumes enregistrés dans le conteneur. La variable *string* correspond à *vault_container_id*, une chaîne comprenant jusqu'à 29 caractères alphanumériques.

`-listsettings`

`-machinename` *string*

Spécifie l'ordinateur pour lequel lister les paramètres.

`-brief`

Génère une sortie moins détaillée de la commande.

`-emmname` *string*

Spécifie le nom d'hôte du serveur EMM pertinent. Si `-emmname` n'est pas indiqué, le nom par défaut se trouve dans le fichier `bp.conf`.

`-emmport` *unsigned_integer*

Spécifie le numéro de port du serveur EMM depuis lequel les appels sont émis. Si la commande `-emmport` n'est pas spécifiée, le port par défaut est spécifié dans le fichier `bp.conf`.

`-machinealias`

Les paramètres suivants servent à maintenir la liste des alias d'un ordinateur particulier. Utilisez-les pour afficher les alias en cours, en ajouter de nouveaux ou en supprimer pour un ordinateur spécifique.

`-addalias -alias` *alias* `-machinename` *name* `-machinetype` *type*

Ajoute un alias à un ordinateur. Identifiez le nom et le type de l'ordinateur auquel appliquer l'alias.

Par exemple, pour créer un serveur de médias avec l'alias "blue", utilisez la commande suivante :

```
machinealias -machinename 10.10.10.1 -machinetype media
-addalias -alias blue
```

`-deletealias -alias nom -machinetype type`

Supprime un alias de la base de données. Cette opération requiert que vous identifiez l'alias à supprimer en utilisant la commande `-alias string` et le type de l'ordinateur avec cette option.

`-deleteallaliases -alias name -machinetype type`

Supprime tous les alias d'un ordinateur donné. Pour exécuter cette opération, identifiez le nom et le type d'ordinateur.

`-getaliases`

Récupère tous les alias d'un ordinateur donné. Pour exécuter cette opération, identifiez le nom et le type d'ordinateur.

`-alias chaîne`

Spécifie la chaîne qui identifie l'alias d'un ordinateur.

`-machinename string`

Spécifie le nom d'un ordinateur.

`-Machinetype api | app_cluster | cluster | master | media | ndmp`

Définit le rôle de l'ordinateur.

`-releasecache`

Libère la mémoire cache utilisée par le serveur EMM.

`-brief`

Génère une sortie moins détaillée de la commande.

`-emmname string`

Spécifie le nom d'hôte du serveur EMM pertinent. Si `-emmname` n'est pas indiqué, le nom par défaut se trouve dans le fichier `bp.conf`.

`-emmport unsigned_integer`

Spécifie le numéro de port du serveur EMM depuis lequel les appels sont émis. Si la commande `-emmport` n'est pas spécifiée, le port par défaut est spécifié dans le fichier `bp.conf`.

`-renamehost`

Cette commande, avec le nom requis de l'ordinateur et les nouvelles options de nom d'ordinateur, renomme le nom actuel de l'ordinateur.

`-machinename string`

Définit le nom actuel de l'ordinateur.

`-newmachinename string`

Définit le nouveau nom de l'ordinateur.

`-resethost`

Utilisez cette commande pour réinitialiser les **Propriétés de l'hôte** pour un hôte mis à jour. La section **Propriétés de l'hôte** affiche les informations supplémentaires que collecte le service web hôte.

Exécutez cette commande si vous avez rétrogradé la version de NetBackup sur un ordinateur ou que vous avez supprimé un hôte de votre environnement NetBackup. Vous ne devez exécuter cette commande que si rétrogradez vers NetBackup 8.0 ou une version antérieure. Vous aurez peut-être à redémarrer la Console d'administration de NetBackup pour que les modifications entrent en vigueur.

Avant d'exécuter la commande `nbemmcmd -resethost`, vous devez exécuter la commande `bpnbat -login -loginType WEB`. Cette commande authentifie votre connexion aux services web. Après avoir exécuté la commande `bpnbat`, exécutez la commande `nbemmcmd -resethost`.

`-machinename` *`string`*

Définit le nom de l'ordinateur qui a été rétrogradé ou supprimé de l'environnement de NetBackup.

`-servercontrol`

Cette commande interrompt et reprend le contrôle d'un serveur spécifié. Cette option vous permet de réaliser la maintenance de votre base de données sans risque de corruption des données existantes en évitant qu'un travail ne s'exécute pendant cette période.

`-resume`

Reprend le contrôle d'un serveur spécifié.

`-suspend`

Interrompt le contrôle d'un serveur spécifié.

`-setemmserver`

Cette commande modifie le nom du serveur EMM pour les hôtes du domaine dont le nom est identique à l'ancien nom du serveur EMM. Cette commande présente les options suivantes :

`-emmservername` *`chaîne`*

Spécifie le nom du serveur EMM à modifier.

`-newemmservername` *`chaîne`*

Spécifie la nouvelle valeur ou la valeur de remplacement pour le serveur EMM.

`-masterserver` *chaîne*

Spécifie le nom d'un serveur maître pour un domaine EMM. L'ordinateur actuel est utilisé si vous n'entrez pas cette option lorsque vous utilisez cette commande.

`-timeout` *entier_non_signé*

Spécifie une valeur de délai temporaire en secondes à utiliser pendant la durée de cette commande.

`-updatehost -machinename string`

Cette commande, lorsqu'elle est utilisée avec les options suivantes, vous permet de modifier un enregistrement d'ordinateur qui a été spécifié à l'aide de l'option `-machinename` requise.

`-add_server_to_app_cluster`

Cette option indique que l'ordinateur doit être ajouté au cluster d'application qui est spécifié dans l'option `-clustername`.

`-activenodename` *chaîne*

Identifie le nœud actif dans un cluster.

`-clustername` *chaîne*

Identifie un cluster auquel appartient cet ordinateur.

`-delete_server_from_app_cluster`

Indique que l'ordinateur doit être supprimé du cluster d'application qui est spécifié dans l'option `-clustername`.

`-displayname` *string*

Affiche le nom assigné d'un ordinateur qui correspond à l'identifiant numéroté de cet ordinateur.

`-machinename` *string*

Spécifie le nom d'ordinateur à mettre à jour.

`-machinestateop` *clr_admin_pause* | *clr_admin_pause_and_set_active* | *clr_disk_active* | clr_ltid_restart | *clr_master_server_connectivity* | *clr_tape_active* | *reset_all* | *set_admin_pause* | *set_disk_active* | *set_master_server_connectivity* | *set_tape_active*

Définit ou efface l'état spécifié de l'ordinateur.

`-Machinetype` *api* | *app_cluster* |*cluster* | *master* | *media* | *ndmp*

Définit le rôle de l'ordinateur.

`-masterserver` *chaîne*

Définit le serveur maître de l'hôte dans le domaine.

`-netbackupversion niveau[.niveau_majeur[niveau_mineur]]`

Ajoute un hôte et spécifie la version qu'il exécute. La variable *level* est comprise entre 0 et 99. Les variables *major_level* et *minor_level* sont des champs facultatifs à un chiffre. Il ne devrait y avoir aucune espace entre les variables *major_level* et *minor_level*.

Par exemple, saisissez les informations suivantes pour spécifier NetBackup 7.0 : `-netbackupversion 7.0`

`-operatingsystem hpux | linux | rs6000 | solaris | windows`

Cette option vous permet de mettre à jour le système d'exploitation de l'ordinateur.

EXEMPLES

Exemple 1 - Affichez les informations sur tous les hôtes dans un domaine EMM donné.

```
# nbemmcmd -getemmserver
These hosts were found in this domain: throttle, upwords
Checking with host: throttle...
Checking with host: upwords...
Server Type   Host Version              Host Name         EMM Server
MEDIA         UNKNOWN RELEASE (0)       throttle          throttle
MASTER        7.6                       upwords           upwords

One or more hosts had mismatched EMM Servers.
Run-time failure: The consistency check either failed or was
incomplete. Command did not complete successfully.
```

Exemple 2 - Modifiez le nom du serveur EMM pour certains hôtes dans le domaine dont le nom correspond à l'ancien nom du serveur EMM.

```
# nbemmcmd -setemmserver -emmservername throttle -newemm upwords
These hosts were found in this domain: throttle, upwords
Checking with host: throttle...
Checking with host: upwords...
Server Type    Host Version             Host Name         EMM Server
MEDIA          UNKNOWN RELEASE (0)      throttle          throttle
EMM server name was changed.
MASTER         7.6                      upwords           upwords
One media hosts had EMM Server name changed. Command was completed
successfully.
```

Exemple 3 - Répertoriez les paramètres pour le nom d'ordinateur `orbitvm1`.

```
# nbemmcmd -listsettings -machinename orbitvm1
NBEMMCMD, Version:7.1
The following configuration settings were found:
ALLOW_MULTIPLE_RETENTIONS_PER_MEDIA="no"
DISABLE_DISK_STU_JOB_THROTTLING="no"
DISABLE_STANDALONE_DRIVE_EXTENSIONS="no"
MEDIA_REQUEST_DELAY="0"
MUST_USE_LOCAL_DRIVE="no"
NON_ROBOTIC_MEDIA_ID_PREFIX="A"
MAX_REALLOC_TRIES="1000"
DISABLE_BACKUPS_SPANNING_DISK="no"
DISALLOW_NONNDMP_ON_NDMP_DRIVE="no"
DO_NOT_EJECT_STANDALONE="no"
PREFER_NDMP_PATH_FOR_RESTORE="yes"
DONT_USE_SLAVE="no"
DRIVE_ERROR_THRESHOLD="2"
MEDIA_ERROR_THRESHOLD="2"
TIME_WINDOW="12"
SCSI_PROTECTION="SR"
NBUFS_DUP_TSU_TO_DSU="no"
NBUFS_DESTINATION_DSU="NONE"
NBUFS_RETENTION_LEVEL="0"
MPMS_DISABLE_RANK="0"
MPMS_DISABLE_EVENTS="no"
UNRESTRICTED_SHARING="no"
FATPIPE_USAGE_PREFERENCE="Preferred"
FATPIPE_WAIT_PERIOD="15"
FATPIPE_RESTORE_WAIT_PERIOD="5"
FT_MAX_CLIENT_PORTS_PER_SERVER="2"
FT_MAX_CLIENTS_PER_PORT="2"
SHAREDDISK_MOUNT_POINT="/nbushareddisk"
AUDIT="ENABLED"
AUDIT_RETENTION_PERIOD="90"
RETURN_UNASSIGNED_MEDIA_TO_SCRATCH_POOL="yes"
VAULT_CLEAR_MEDIA_DESC="no"
SCSI_PERSISTENT_RESERVE="0"
Command completed successfully.
```

nbfindfile

nbfindfile – permet de rechercher des fichiers ou dossiers en fonction de critères de recherche simples.

Synopsis

nbfindfile -c *client_name*[,...] -p *search_pattern* [-s *mm/dd/yyyy* [*hh:mm:ss*] | -s_ut *unix_time*] [-e *mm/dd/yyyy* [*hh:mm:ss*] | -e_ut *unix_time*] [-backupid *backup_id*] [-policy *policy_name*] [-keyword "*keyword_phrase*"] [-extn *file_extn*[,...]] [-st *sched_type*] [-pt *policy_type*] [-kb_min *min_size_kb*] [-kb_max *max_size_kb*] [-mtime_min *mm/dd/yyyy* [*hh:mm:ss*]] [-mtime_max *mm/dd/yyyy* [*hh:mm:ss*]] [-atime_min *mm/dd/yyyy* [*hh:mm:ss*]] [-atime_max *mm/dd/yyyy* [*hh:mm:ss*]] [-ctime_min *mm/dd/yyyy* [*hh:mm:ss*]] [-ctime_max *mm/dd/yyyy* [*hh:mm:ss*]] [-only_dirs | -only_files] [-max_results *number*] [-case_sen] [-l [-ctime | -atime] | -raw] [-help | -h]

Sur les systèmes UNIX, le chemin d'accès à cette commande est /usr/openv/netbackup/bin/admincmd/

Sur les systèmes Windows, le chemin d'accès à cette commande est *chemin_d'accès*\NetBackup\bin\admincmd\

DESCRIPTION

La commande nbfindfile vous permet de rechercher des fichiers ou des dossiers en fonction de critères de recherche simples comme le nom de fichier et le chemin d'accès ou la plage de dates de sauvegarde et des caractères génériques. Les utilisateurs peuvent spécifier un ensemble de clients, pouvant appartenir à différents serveurs maîtres, pour lesquels rechercher des sauvegardes. Vous pouvez spécifier des critères de recherche avancés, tels que le type de politique, le type de planification, le nom de politique, les mots-clés de politique associés, les extensions de fichier, la plage de dates de modification de fichier et la taille du fichier.

OPTIONS

-atime

Lorsque vous utilisez l'option -l, -atime affiche la dernière heure d'accès au lieu de la heure date de modification.

`-atime_max mm/dd/yyyy [hh:mm:ss]`

Spécifie une limite maximale pour la recherche d'objets basée sur les dernières heures d'accès. Le paramètre par défaut est infini.

`-atime_min mm/dd/yyyy [hh:mm:ss]`

Spécifie une limite minimale pour la recherche d'objets basée sur les dernières heures d'accès. Le paramètre par défaut est 01/01/1970 00:00:00.

`-backupid backup_id`

ID de sauvegarde de l'image de sauvegarde qui doit être recherchée.

`-c nom_client[,...]`

Spécifie les noms des clients NetBackup dont les sauvegardes doivent être recherchées. Les noms de client doivent être spécifiés lorsqu'ils apparaissent dans la configuration NetBackup. Vous pouvez spécifier plusieurs clients sous forme de liste séparée par des virgules.

`-case_sen`

Recherche des correspondances (sensible à la casse).

`-ctime`

Lorsque vous utilisez l'option *-l*, `-ctime` affiche la date de dernière modification de l'inode au lieu de la dernière date de modification.

`-ctime_max mm/dd/yyyy [hh:mm:ss]`

Spécifie une limite maximale pour la recherche d'objets basée sur les dernières heures de modification de l'inode. Le paramètre par défaut est infini.

`-ctime_min mm/dd/yyyy [hh:mm:ss]`

Spécifie une limite minimale pour la recherche d'objets basée sur les dernières heures de modification de l'inode. Le paramètre par défaut est 01/01/1970 00:00:00.

`-e mm/dd/yyyy [hh:mm:ss] | -e_ut unix_time`

Spécifie la date de fin de la recherche. La recherche se base sur les sauvegardes exécutées à la date et l'heure spécifiées ou avant. Par défaut, il s'agit de la date et de l'heure en cours.

`-extn extension_fichier [,…]`

Renvoie uniquement les fichiers avec les extensions spécifiées. Par exemple, `-extn txt,do*,jp?`.

`-h | -help`

Affiche les informations d'utilisation.

`-kb_max taille_maximum_ko`

Spécifie la taille maximum en kilo-octets (1 024 octets) des fichiers à renvoyer. Le paramètre par défaut est infini.

`-kb_min` *`taille_minimum_ko`*

Spécifie la taille minimum en kilo-octets (1 024 octets) des fichiers à renvoyer. La valeur par défaut est 0 (zéro).

`-keyword "`*`expression_mot_clé`*`"`

Recherche uniquement les images de sauvegarde qui contiennent une expression de mot-clé correspondante. L'expression de mot-clé peut contenir des caractères génériques (* ?) et des expressions entre crochets. Exemples : `[Kk]ey*`, `[a-z]e?` et `[!K]ey`.

`-l`

Affiche la sortie sous forme de liste longue. La condition par défaut est la dernière heure de modification des objets.

`- max_results` *`nombre`*

Spécifie le nombre maximum de résultats à afficher. Le paramètre par défaut est infini.

`-mtime_max` *`mm/dd/yyyy`* `[`*`hh:mm:ss`*`]`

Spécifie une limite maximale pour la recherche d'objets basée sur la dernière heure de modification. Le paramètre par défaut est infini.

`-mtime_min` *`mm/dd/yyyy`* `[`*`hh:mm:ss`*`]`

Spécifie une limite minimale pour la recherche d'objets basée sur la dernière heure de modification. Le paramètre par défaut est 01/01/1970 00:00:00.

`-only_dirs | -only_files`

Spécifie le type d'objets à renvoyer.

`-p` *`modèle_recherche`*

Spécifie le modèle de recherche. Les entrées de fichier et de répertoire correspondant à ce modèle sont affichées.

`-policy` *`policy_name`*

Recherche uniquement les images de sauvegarde créées à l'aide de la politique spécifiée.

`-pt` *`policy_type`*

Recherches uniquement les sauvegardes avec le type de politique spécifié. Valeurs valides pour *type_politique* : Indifférent, Standard, FlashBackup, MS-Windows, NDMP, FlashBackup-Windows.

`-r`

Affiche la sortie brute.

`-s mm/dd/yyyy [hh:mm:ss] | -s_ut unix_time`

Spécifie la date de début de la recherche. La recherche se base sur les sauvegardes exécutées à la date et l'heure spécifiées ou après. Le paramètre par défaut est de 30 jours avant la date de fin.

`-st type_planification`

Spécifie le type de planification de la sélection d'image. La valeur par défaut représente un type de planification. Les valeurs valides, en majuscules ou en minuscules, sont les suivantes :

- TOUT
- COMPLÈTE (sauvegarde complète)
- INCR (sauvegarde différentielle incrémentielle)
- CINC (sauvegarde cumulative incrémentielle)
- UBAK (sauvegarde utilisateur)
- UARC (archive utilisateur)
- SCHED
- USER (archive de sauvegarde utilisateur et d'utilisateur)
- NOT_ARCHIVE (toutes les sauvegardes à l'exception de l'archive utilisateur)

nbfirescan

`nbfirescan` – analyse des périphériques de disque SCSI et impression de rapport

Synopsis

`nbfirescan`

`Sur les systèmes UNIX, le chemin d'accès à cette commande est /usr/openv/netbackup/bin/.`

`Sur les systèmes Windows, le chemin de répertoire vers cette commande est` *`install_path`*`\Common Files\Symantec Shared\VxFI\4\Bin\`

DESCRIPTION

L'utilitaire Frozen Image Rescan (`nbfirescan`) analyse les périphériques de disque SCSI et imprime ce qu'il trouve. Il est disponible sur tous les serveurs de médias et est utilisé pour trier les problèmes d'importation.

Seuls les utilisateurs autorisés peuvent exécuter cette commande.

Pour plus d'informations sur l'autorisation NetBackup, consultez le *Guide de sécurité et de chiffrement NetBackup*.

EXEMPLES

Ce qui suit s'applique aux systèmes Windows uniquement ; c'est un exemple de résultat de l'analyse de bus d'hôte local SCSI :

```
C:\Program Files\Common Files\Veritas\VxFI\4\Bin>nbfirescan.exe

nbfirescan v4.4.1 - Copyright (c) 2005-2010 Veritas Technologies LLC.
Rescanning
devices.............................................Complete.
Device count: 48
DevicePath           Vendor   Product ID        EnclosureId
DeviceId                                         [Ctl,Bus,Tgt,Lun]
----------------------------------------------------
\\.\PHYSICALDRIVE0   SEAGATE  ST336607LW        -
\\.\PHYSICALDRIVE1   SEAGATE  ST336607LW        -
\\.\PHYSICALDRIVE2   COMPAQ   HSV111 (C)COMPAQ  5000-1FE1-5004-5660
6005-08B4-0010-120F-0000-7000-0956-0000         [00,04,00,01]
```

```
\\.\PHYSICALDRIVE3   COMPAQ   HSV111 (C)COMPAQ  5000-1FE1-5004-5660
6005-08B4-0010-4E39-0000-4000-0010-0000         [00,04,00,02]
```

nbftadm

`nbftadm` – démarrer l'interface de menu de gestion de Fibre Transport (FT)

Synopsis

```
/usr/openv/netbackup/bin/nbftadm
```

DESCRIPTION

Cette commande fonctionne seulement sur les systèmes UNIX.

Le gestionnaire `nbftadm` dispose d'une interface de menu qu'un administrateur peut utiliser pour configurer et gérer Fibre Transport entre les serveurs de médias NetBackup et les clients SAN. Le gestionnaire `nbftadm` requiert des droits d'administrateur. Cette interface peut être utilisée depuis n'importe quel terminal texte (ou fenêtre d'émulation de terminal) pour lequel l'administrateur possède une définition `termcap` ou `terminfo`.

Consultez le *Guide de l'administrateur NetBackup* et l'aide en ligne de `nbftadm` pour obtenir des consignes d'utilisation détaillées.

FICHIERS

```
/usr/openv/netbackup/help/nbftadm/*
/usr/openv/netbackup/logs/admin/*
/usr/openv/netbackup/bin/initbprd
/usr/openv/netbackup/bp.conf
```

VOIR AUSSI

Se reporter à bprd à la page 395.

nbftconfig

nbftconfig – configure les attributs qui sont associés aux serveurs Fibre Transport (FT) et aux clients SAN

Synopsis

nbftconfig [-addclient] [-deleteclient] [-changeclient] [-rescanclient] [rescanallclients] [-listclients] [-addserver] [-deleteserver] [-changeserver] [-listservers] [-listactive] [-setconfig] [-getconfig] [-verbose] [-help]

nbftconfig -[ac]addclient -C *nom_client* [-M *serveur_maître*] [-ftpref preferred | always | never] [-ftwait *minutes*] [-ftrwait *minutes*]

nbftconfig -[dc]deleteclient -C *nom_client*

nbftconfig -[cc]changeclient -C *nom_client* {-ftpref preferred | always | never] [-ftwait *minutes*] [-ftrwait *minutes*] | -np *nombre_ports*}

nbftconfig -[rc]rescanclient *nom_client*

nbftconfig -[ra]rescanallclients

nbftconfig -[lc]listclients [-verbose] [-C *nom_client* | -Me *serveur_médias* | -M *serveur_maître*]

nbftconfig -[ds]deleteserver -Me *serveur_médias*

nbftconfig -[cs]changeserver -Me *serveur_médias* [-l *limite_connexion*] [-state active | disabled]

nbftconfig -[ls]listservers [-Me *serveur_médias* | -M *serveur_maître*] [-verbose]

nbftconfig -[la]listactive [-C *nom_client* | -Me *serveur_médias*] [-verbose]

nbftconfig -[lt]listtargets [-Me *serveur_médias*] [-verbose]

nbftconfig -setconfig [-M *serveur_maître*] {-ftpref preferred | always | never [-ftwait *minutes*] [-ftrwait *minutes*] | -np *nombre_ports* [-ncp *nombre_clients_par_port_cible*]}

nbftconfig -getconfig [-M *serveur_maître*] [-verbose]

nbftconfig -*option* -help

`Sur les systèmes UNIX, le chemin d'accès à cette commande est /usr/openv/netbackup/bin/admincmd/`

`Sur les systèmes Windows, le chemin d'accès à cette commande est` *`chemin_d'accès`*`\NetBackup\bin\admincmd\`

DESCRIPTION

`nbftconfig` est un utilitaire NetBackup qui modifie les attributs qui sont associés au serveur Fibre Transport (FT). Il crée également les entités client SAN dans la base de données EMM.

`nbftconfig` exécute les opérations suivantes :

- Ajouter un nouveau client SAN et ses attributs à la base de données EMM.
- Modifier un enregistrement existant de client SAN.
- Supprimer un client SAN
- Ajouter un nouveau serveur FT.
- Modifier les attributs d'un enregistrement existant de serveur FT.
- Lister les clients SAN qui sont définis dans la base de données.
- Lister les clients FT qui sont définis dans la base de données.
- Lister par connexions Fibre Channel actives.
- Lister les données de configuration de port cible pour les serveurs de médias FT.

OPTIONS

`-addclient`

Ajoute le client SAN spécifié à la base de données EMM. Les clients SAN sont normalement automatiquement détectés lorsque le code du client SAN est installé sur le client. Cependant, si la notification du client au serveur EMM est perdue, utilisez cette commande pour ajouter manuellement le client. Vous pouvez définir les attributs suivants à l'aide de cette option :

`-C` *`nom_client`*

Spécifie le nom du client SAN à ajouter à la base de données.

`-M` *`master_server`*

Spécifie le serveur maître associé au client indiqué. Si cette option est omise, le serveur maître du client local est utilisé.

`-ftpref preferred | always | fail | never`

Vérifie si les connexions Fibre Channel au serveur de médias sont préférées (preferred, par défaut) et s'il faut toujours les utiliser (always) ou au contraire ne jamais les utiliser (never). Si vous ne spécifiez pas de préférences, les paramètres par défaut du serveur maître sont utilisés. Cette valeur est définie par défaut en fonction de la valeur globale définie pour le serveur EMM. Une description des valeurs possibles pour `-ftpref` est disponible ci-après :

- Préféré. Si un périphérique FT est disponible durant la période d'attente (en minutes) configurée, il est utilisé. Si aucun périphérique FT n'est disponible une fois la période d'attente écoulée, NetBackup utilise une connexion au réseau local pour l'opération. Si vous sélectionnez cette option, spécifiez également la période d'attente des sauvegardes et des restaurations.
- Toujours. NetBackup utilise toujours un périphérique FT pour les sauvegardes et les restaurations des clients SAN et attend qu'un périphérique FT soit disponible pour commencer l'opération.
- Echec. NetBackup fait échouer le travail si aucun périphérique FT n'est prêt et en ligne. Si les périphériques FT sont en ligne mais occupés, NetBackup attend qu'un périphérique soit disponible et lui assigne le prochain travail. Un périphérique FT peut ne pas exister parce qu'aucun n'est actif, aucun n'a été configuré ou parce que la licence de client SAN a expiré.
- Jamais. Pour les sauvegardes et les restaurations des clients SAN, NetBackup n'utilise jamais de canal FT. Il utilise en revanche une connexion au réseau local pour les sauvegardes et les restaurations. Si vous spécifiez Never pour le serveur maître, la fonction Fibre Transport est désactivée dans l'environnement NetBackup et vous pouvez configurer l'utilisation de FT individuellement pour chaque client. Si vous spécifiez Jamais pour un serveur de médias, l'utilisation de Fibre Transport est désactivée pour le serveur de médias. Si vous spécifiez Jamais pour un client SAN, l'utilisation de Fibre Transport est désactivée pour le client.

`-ftrwait` *minutes*

Définit le délai d'attente en minutes d'un travail de restauration afin d'obtenir une connexion Fibre Channel disponible avant de passer à une connexion réseau standard. Cette option est valide seulement quand `ftpref` est en mode `preferred`.

`-ftwait minutes`

Définit le délai d'attente en minutes d'un travail de sauvegarde pour obtenir une connexion Fibre Channel disponible avant de passer à une connexion réseau standard. Cette option est valide uniquement lorsque le type `ftpref` est défini sur `preferred`.

`-np nombre_ports`

Définit le nombre maximal de ports client qui peuvent être simultanément utilisés sur un unique serveur de médias. Si le nombre maximal de ports client est défini à 0, alors tous les ports sont utilisés. Le nombre par défaut de ports client est 2.

`-deleteclient`

Supprime le client spécifié de la base de données EMM. L'attribut suivant peut être inclus avec cette option.

`-C nom_client`

Spécifie le nom du client SAN à supprimer de la base de données.

`-changeclient`

Modifie les options qui sont associées à un SAN spécifique. Vous pouvez définir les attributs suivants à l'aide de cette option :

`-C nom_client`

Spécifie le nom du client SAN à ajouter à la base de données.

`-ftpref preferred | always | never`

Vérifiez si les connexions Fibre Channel au serveur de médias sont de type préféré (preferred) et si elles doivent être toujours (always) ou jamais (never) utilisées. Si vous ne spécifiez pas de préférences, les paramètres par défaut du serveur maître sont utilisés. Cette valeur est définie par défaut en fonction de la globale définie pour le serveur EMM.

`-ftwait minutes`

Définit le délai d'attente en minutes d'un travail de sauvegarde pour obtenir une connexion Fibre Channel disponible avant de passer à une connexion réseau standard. Cette option est valide uniquement lorsque le type `ftpref` est défini sur `preferred`.

`-ftrwait minutes`

Définit le délai d'attente en minutes d'un travail de restauration afin d'obtenir une connexion Fibre Channel disponible avant de passer à une connexion réseau standard. Cette option est valide seulement quand `ftpref` est en mode `preferred`.

`-rescanallclients`

Recherche de nouveaux périphériques FT sur tous les clients, jusqu'à cinq clients à la fois.

`-rescanclient`

Recherche de nouveaux périphériques FT sur les clients spécifiés. L'attribut suivant peut être défini à l'aide de cette option :

client_name

Spécifie le nom du client SAN à analyser.

`-listclients`

Affiche la liste de clients SAN et d'attributs associés aux clients. Par défaut tous les clients SAN sont listés avec un sous-ensemble d'attributs. La sortie d'information par l'opération `listclients` dépend selon si tous les clients sont répertoriés ou si les attributs sont associés à un client SAN spécifique.

Vous pouvez définir les attributs suivants à l'aide de cette option :

`-C` *nom_client*

Spécifie le nom du client SAN dont vous voulez afficher les informations. Si cet attribut est omis, `listclients` répertorie les informations pour tous les clients liés au serveur de médias ou au serveur maître indiqué.

`-Me` *serveur_médias*

Spécifie le nom du serveur FT dont vous voulez répertorier les informations des clients liés.

`-M` *master_server*

Spécifie le serveur maître qui est associé aux serveurs FT. Si cette option est omise, tous les serveurs FT sont renvoyés.

`-verbose`

Vous pouvez afficher la sortie en mode détaillé (verbose) ou non (par défaut). Quand tous les clients sont répertoriés (y compris tous les clients par serveur maître ou serveur de médias), les informations apparaissent pour la sortie de mode détaillée multi-client.

Les informations suivantes apparaissent dans le mode détaillé pour l'enregistrement client :

Nom du client SAN

Version - version de logiciel client de NetBackup

Etat - état du client SAN

Nom du serveur maître

Nombre de serveurs FT auxquels le client SAN peut se connecter

Préférences d'utilisation (voir `addclient`)

Période d'attente de préférence d'utilisation (voir `addclient`)

Si vous avez entré un client SAN spécifique dans la commande `listclients`, les informations sont affichées pour ce client (sortie de client unique) :

Les informations suivantes apparaissent dans le mode détaillé pour les enregistrements de périphérique client :

Etat du périphérique de client SAN

Nom du serveur de médias

Etat du serveur de médias

Numéro du port HBA du serveur de médias sur lequel un périphérique a été détecté

Mode du port HBA du serveur de médias

LUN - le LUN associé au port HBA

Par défaut, la sortie est en mode non détaillé. Les informations de sortie sont les mêmes que pour le mode détaillé, en format texte séparé par des espaces. Les enregistrements de client démarrent avec la lettre "c" et les enregistrements de périphérique démarrent avec la lettre "d".

`-deleteserver`

Supprime le client spécifié de la base de données EMM. L'attribut suivant peut être défini à l'aide de cette option :

`-Me` *`serveur_médias`*

Spécifie le nom du serveur FT à supprimer.

`-changeserver`

Modifie les attributs qui sont associés à un serveur FT. Vous pouvez définir les attributs suivants à l'aide de cette option :

`-Me` *`serveur_médias`*

Spécifie le nom du serveur FT à modifier.

`-M` *`master_server`*

Spécifie le serveur maître associé au serveur de médias désigné.

`-l` *`limite_connexion`*

Le nombre maximal de connexions que le serveur FT prend en charge. Ce nombre est le total pour le serveur et non pas par LUN ou HBA. Si cette option est n'est pas prise en compte, la limite de connexion par défaut du serveur FT est utilisée.

`-state [active | disabled]`

Identifie l'état assigné au serveur FT. Les valeurs possibles sont Active (activé) ou Disabled (désactivé).

`-listservers`

Cette opération est utilisée pour afficher la liste de serveurs FT et d'attributs qui sont associés aux serveurs. Par défaut tous les serveurs FT sont répertoriés :

Les options suivantes sont associées à la commande `listservers` :

`-Me` *`serveur_médias`*

Spécifie le nom du serveur de médias dont les serveurs FT liés doivent être répertoriés.

`-M` *`master_server`*

Spécifie le nom du serveur maître dont les serveurs liés doivent être répertoriés.

`-verbose`

Spécifie un résultat détaillé pour les informations du serveur.

Vous pouvez afficher la sortie en mode détaillé (verbose) ou non (par défaut). Quand tous les clients sont répertoriés (y compris tous les clients par serveur maître ou serveur de médias), les informations apparaissent pour la sortie de mode détaillée multi-client.

Les informations de sortie suivantes apparaissent en mode détaillé pour l'enregistrement de serveur :

Nom du client SAN

Nom du serveur FT

Version - version de logiciel de NetBackup de serveur

Etat - Etat du serveur FT

Limite de connexion

Si vous avez entré un client SAN spécifique dans la commande `listclients`, les informations sont affichées pour ce client (sortie de client unique) :

Les informations suivantes apparaissent en mode détaillé pour les enregistrements de périphérique client :

Port HBA de serveur FT

Mode de port HBA de serveur FT

Etat du périphérique de serveur FT

LUN associé

Connexions FT - nombre de connexions FT actives sur le HBA/LUN spécifique

Par défaut, la sortie est en mode non détaillé. Les informations de sortie sont les mêmes que pour le mode détaillé, en format texte séparé par des espaces. Les enregistrements de serveur de médias démarrent avec la lettre "d" et les enregistrements de périphérique démarrent avec la lettre "d". Chaque numéro de port HBA sur chaque serveur possède une entrée de ligne séparée dans la sortie.

`-listtargets`

Cette opération est utilisée pour afficher la liste des détails sur tous les ports cibles des serveurs de médias FT. Par défaut tous les serveurs FT sont répertoriés.

Les options suivantes sont associées à la commande `listtargets` :

`-Me` *`serveur_médias`*

Spécifie le nom du serveur de médias dont les configurations de port cible doivent être répertoriées. Si aucun serveur de médias n'est spécifié, les informations de port cible sont listées pour tous les serveurs de médias FT.

`-verbose`

Spécifie un résultat détaillé pour les informations du serveur.

Vous pouvez afficher la sortie en mode détaillé (verbose) ou non (par défaut). Lorsque tous les clients sont répertoriés, les informations apparaissent pour une sortie multi-client en mode détaillé. Par défaut, la sortie est en mode non détaillé. Les informations de sortie sont les mêmes que pour le mode détaillé, en format texte séparé par des espaces.

L'EXEMPLE 2 affiche l'utilisation de la commande `nbftconfig -listtargets -verbose` et les catégories de données de sortie.

`-getconfig`

Récupère les paramètres de configuration par défaut pour les attributs de serveur FT et de client SAN.

Les options suivantes sont associées à la commande `listtargets` :

`-M` *`master_server`*

Spécifie le serveur maître qui est associé au serveur FT. Si cette option est omise, le serveur maître de l'ordinateur local est utilisé.

`-verbose`

Spécifie une sortie détaillée pour les informations de configuration.

`-setconfig`

Définit les paramètres de configuration pour les attributs du serveur FT et du client SAN. Ces attributs peuvent être définis à l'aide de cette option de commande :

`-ftpref preferred | always | never`

Vérifiez si les connexions Fibre Channel au serveur de médias sont de type préféré (preferred) et si elles doivent être toujours (always) ou jamais (never) utilisées. Cette valeur est définie par défaut en fonction de la globale définie pour le serveur EMM.

L'utilisation de `-ftpref` et `-np` ou `-ncp` est mutuellement exclusive.

`-ftwait` *`minutes`*

Définit le délai d'attente en minutes d'un travail de sauvegarde pour obtenir une connexion Fibre Channel disponible avant de passer à une connexion réseau standard. Cette option est nécessaire seulement quand le type `ftpref` est défini sur `preferred`.

`-ftrwait` *`minutes`*

Définit le délai d'attente en minutes d'un travail de restauration afin d'obtenir une connexion Fibre Channel disponible avant de passer à une connexion réseau standard. Cette option est nécessaire seulement quand le type `ftpref` est défini sur `preferred`.

`-ncp` *`nombre_clients_par_port_cible`*

Spécifie le nombre maximal des clients par port cible qui sont permis sur n'importe quel serveur de médias FT.

`-np` *`nombre_ports`*

Spécifie le nombre de ports initiateurs sur un client qui peut être utilisé avec un serveur de médias FT.

`-listactive`

Répertorie les connexions FT actives. Au minimum, les informations suivantes devraient être disponibles grâce à cette commande pour chaque connexion FT :

Nom du client SAN

Numéro HBA du client

Nom du serveur FT

Numéro HBA du serveur

Canal FT - numéro du canal FT

LUN

Direction

Numéro du travail

Les options suivantes sont associées à la commande `listactive` :

`-C` *`nom_client`*

Spécifie le nom du client SAN dont vous voulez répertorier les connexions FT actives. Si cet attribut et l'attribut de serveur de médias sont omis, `-listactive` répertorie les informations pour le serveur maître de l'ordinateur local.

`-Me` *`serveur_médias`*

Spécifie le nom du serveur FT dont vous voulez obtenir la liste des clients liés.

`-verbose`

Spécifie une sortie détaillée pour les informations de connexion FT.

EXEMPLES

Exemple 1 - Liste des valeurs de configuration FT pour le serveur maître `wendigo` en mode détaillé. Ces valeurs sont définies dans la commande `nbftconfig -getconfig` .

```
# nbftconfig -getconfig -verbose
Master Server      : wendigo.example.com
Client Ports/Server: 2
Clients/Target port: 2
FT Preference      : preferred
Backup Wait Time   : 15
Restore Wait Time  : 5
```

Exemple 2 - Affichage de la façon dont l'option `-listtargets` répertorie les détails de configuration pour tous les ports cibles sur le serveur de médias FT `wendigo` en mode détaillé.

```
# nbftconfig -listtargets -verbose
FT Server Name : wendigo.example.com
FT Server HBA Port : 1
FT Server Port WWN : 21:00:00:E0:8B:8F:CC:79
FT Server Port Mode : PTP
FT Server Port Model : QLA234x Series FC Hba
FT Server Port Vendor: Qlogic
FT Server Device State : active
Associated LUN : 0
```

```
Active Connections on LUN: 0
FT Server Device State : active
Associated LUN : 1
Active Connections on LUN: 0
FT Server HBA Port : 0
FT Server Port WWN : 21:01:00:E0:8B:AF:CC:79
FT Server Port Mode : DISCONNECTED
FT Server Port Model : QLA234x Series FC Hba
FT Server Port Vendor: Qlogic
FT Server Device State : active
Associated LUN : 0
Active Connections on LUN: 0
FT Server Device State : active
Associated LUN : 1
Active Connections on LUN: 0
```

Commande nbgetconfig

`Commande nbgetconfig` – programme d'aide pour obtenir des données de configuration

Synopsis

nbgetconfig -M *host* [-x | -X | -d | -D] [*config_item* ...]

nbgetconfig [-u | -h] [-x | -X | -d | -D] [*config_item* ...]

nbgetconfig -private_exld_list

Sur les systèmes UNIX, le chemin d'accès à cette commande est /usr/openv/netbackup/bin/.

Sur les systèmes Windows, le chemin de répertoire vers cette commande est *install_path*\NetBackup\bin\

DESCRIPTION

La commande `nbgetconfig` est disponible pour toutes les plates-formes hôtes NetBackup. Elle affiche les informations de configuration d'un hôte spécifié dans divers formats.

Vous devez être connecté en tant qu'administrateur pour exécuter cette commande.

OPTIONS

`-D | -d`

L'option `-D` renvoie une liste des noms d'entrée de configuration, des valeurs existantes de configuration entre parenthèses et des valeurs de configuration par défaut entre parenthèses. Cette opération peut être exécutée localement ou à distance. L'ordinateur distant avec une version identique de netbackup est installé. Les options `-D` et `-d` peuvent être combinées avec les options `-M`, `-h` et `-u`.

Ce qui suit fait partie des éléments renvoyés par l'option `-D` :

```
...
REQUEST_DELIVERY_TIMEOUT          [300]                    (300)
DISABLE_SCSI_RESERVE              [NO]                     (NO)
Time_Overlap                      [60]                     (60)
Buffer_Size                       [16]                     (16)
```

```
Use_Archive_Bit                  [YES]                    (YES)
Perform_Default_Search           [YES]                    (YES)
Accumulate_Files                 [NO]                     (NO)
...
```

L'option `-d` fonctionne comme `-D`, sauf que `-d` affiche seulement les entrées modifiées par rapport aux paramètres de configuration par défaut. Ce qui suit est un exemple d'affichage :

```
..
PEM_VERBOSE                      [-1]                      (0)
JM_VERBOSE                       [-1]                      (0)
RB_VERBOSE                       [-1]                      (0)
CONNECT_OPTIONS                  [**configured**]          ()
Exclude                          [**configured**]          ()
Browser                          [teburi.min.vrts.com]     ()
AUTHENTICATION_DOMAIN            [**not configured**]      ()
VXSS_NETWORK                     [**not configured**]      ()
PREFERRED_NETWORK                [**not configured**]      ()
...
```

Des informations complémentaires sur un grand nombre des éléments de configuration sont décrits dans le *Guide de l'administrateur NetBackup, volume I*.

`-H` *`élément_configuration`*

Affiche les éléments de configuration valides.

`-h`

Affiche la configuration par défaut de l'hôte local.

`-M` *`host`*

Spécifie l'hôte ou le client NetBackup dont la configuration apparaît.

`-private_exld_list`

Liste tous les répertoires et fichiers qui sont exclus par défaut d'une sauvegarde.

`-u`

Affiche la configuration d'utilisateur actuelle.

`-X`

Liste tous les éléments de configuration par défaut. Les options `-x` et `-X` peuvent être combinées avec les options `-M`, `-h` et `-u`. Les options `-x` et `-X` n'ont aucun effet si un ou plusieurs éléments de configuration sont spécifiés sur la ligne de commande.

Si la chaîne *config_item* est spécifiée, elle apparaît sur les éléments de configuration spécifiés.

`-x`

Exclut les éléments qui ne sont pas explicitement listés dans la configuration.

EXEMPLES

Exemple 1 - Récupération du paramètre d'option VERSIONINFO à partir du fichier de bp.conf.

```
# nbgetconfig VERSIONINFO
VERSIONINFO = "Windows2008" "6" "win_x64" "NetBackup" "7.6" 760000
```

Exemple 2 - récupération de la liste de fichiers et répertoires qui sont exclus par défaut d'une sauvegarde.

```
#nbgetconfig -private_exld_list

Total Number of Entries in Exclude List : 24
/usr/openv/var/global/vxss/
/usr/openv/var/global/wsl/credentials/
/usr/openv/var/session/
/usr/openv/var/vxss/at/
/usr/openv/var/vxss/credentials/
/usr/openv/var/vxss/crl/
/usr/openv/var/websvccreds/
/usr/openv/netbackup/db/cloud/*.pem
/usr/openv/var/global/webrootcert.pem
/usr/openv/var/global/.yekcnedwssap
/usr/openv/var/global/jkskey
/usr/openv/var/keyfile.dat
/opt/VRTSnbu/var/global/vxss/
/opt/VRTSnbu/var/global/wsl/credentials/
/opt/VRTSnbu/var/session/
/opt/VRTSnbu/var/vxss/at/
/opt/VRTSnbu/var/vxss/credentials/
/opt/VRTSnbu/var/vxss/crl/
/opt/VRTSnbu/var/websvccreds/
/opt/VRTSnbu/netbackup/db/cloud/*.pem
/opt/VRTSnbu/var/global/webrootcert.pem
/opt/VRTSnbu/var/global/.yekcnedwssap
/opt/VRTSnbu/var/global/jkskey
/opt/VRTSnbu/var/keyfile.dat
```

VOIR AUSSI

Se reporter à nbsetconfig à la page 824.

Se reporter à bpgetconfig à la page 171.

Se reporter à bpsetconfig à la page 435.

nbhba

`nbhba` – exécuter l'utilitaire afin de modifier un ID de périphérique de contrôleurs hôtes de bus

Synopsis

nbhba -modify -wwn *string* [-wwn *wwn_string* ...] -mode target | initiator

nbhba -l | -L

Le chemin d'accès à cette commande est /usr/openv/netbackup/bin/admincmd

DESCRIPTION

Cette commande fonctionne seulement sur les systèmes UNIX.

La commande `nbhba` permet à un administrateur de définir le mode des contrôleurs hôtes de bus dans le système. Les contrôleurs hôtes de bus peuvent répondre en tant que périphériques de mode cible ou de mode initiateur. Pour modifier le mode du contrôleur hôte de bus en vue de son utilisation avec le client SAN, modifiez l'ID de périphérique de la carte QLogic. L'ID de périphérique passe de sa désignation standard à une désignation spéciale qui autorise uniquement le pilote de mode cible à se charger.

OPTIONS

`-l, -L`

-l liste les pilotes de toutes les cartes HBA qui sont installées sur le système. -L liste également les informations à propos des cartes. Les informations suivantes apparaissent pour chaque port HBA :

- Systèmes Linux seulement : la première ligne de données répertorie le nombre de ports reconnus, le nombre de ports en mode cible et le mode du pilote (par exemple, `nbhba` installé).
- Index HBA : un numéro relatif de la carte HBA dans le système. Ce nombre est valide jusqu'à ce que le système redémarre.
- ID de périphérique : ID de périphérique tel qu'indiqué sur la carte.
- World Wide Name : nom mondial tel qu'il est lu depuis la carte.

- Nom de modèle : le logement physique dans lequel la carte est installée dans le système.
- Port : le port sur la carte HBA. Les valeurs possibles sont 0 ou 1.
- Mode : mode de la carte, de la cible ou de l'initiateur.

`-modify`

Modifie le mode de la carte HBA. Spécifiez la carte HBA à modifier par le biais du World Wide Name (wwn).

Le mode de la carte peut être cible ou créateur. Le mode cible est utilisé comme terminus pour un client SAN. Le mode de créateur connecte les ressources du serveur de médias. Sur option, l'administrateur peut entrer l'ID de périphérique QLogic spécifique pour le pilote de mode cible ou créateur.

`-wwn` *`chaîne`*

Spécifie le nom mondial (World Wide Name) de la carte HBA. Ces critères de sélection requis sont utilisés pour spécifier quels carte et port marquer.

`-mode target | initiator`

Définit le mode de la carte HBA spécifiée. Le mode cible utilise HBA comme cible d'un client SAN. Ne définissez pas une carte existante sur le mode créateur à moins qu'elle ait été précédemment définie sur le mode cible.

EXEMPLES

Exemple 1 - Définition du port HBA portant le nom mondial "123456789ABCDEF0" sur le mode cible :

```
# nbhba -modify -wwn 123456789ABCDEF0 -mode target
```

Exemple 2 : Affichage d'une liste des informations sur toutes les cartes d'adaptateur de bus hôte installées sur un système Linux (voir la première ligne de la sortie). Notez que la carte #2 utilise les deux ports.

```
nbhba -L
4 ports recognized; 3 target mode ports; mode : driver in nbhba mode

Card #1
 HBA Index #1
  Device ID = 2312
  World Wide Name = 21:00:00:E0:8B:8F:E6:45
  Model Name = "QLA2340 "
  Port = 0
  Mode = initiator (designated for other use)(100)
```

```
Card #2
 HBA Index #2
  Device ID = 2312
  World Wide Name = 21:00:00:E0:8B:9A:22:3D
  Model Name = "QLA2342 "
  Port = 0
  Mode = target (designated for FT Server)(8101)  HBA Index #3
  Device ID = 2312
  World Wide Name = 21:01:00:E0:8B:BA:22:3D
  Model Name = "QLA2342 "
  Port = 1
  Mode = target (designated for FT Server)(8101)

Card #3
 HBA Index #4
  Device ID = 2422
  World Wide Name = 21:00:00:E0:8B:9B:28:89
  Model Name = "QLA2460 "
  Port = 0
  Mode = target (designated for FT Server)(8133)
```

Exemple 3 : Cet exemple est l'homologue de type de liste courte (- l) de l'exemple 2 (type de liste longue -L). Il liste seulement les pilotes de toutes les cartes HBA qui sont installées sur le système. Notez que la première ligne de la sortie (`4 ports recognized`…) s'affiche seulement sur un système Linux.

```
# nbhba -l
4 ports recognized; 3 target mode ports; mode : driver in nbhba mode

1 2312 21:00:00:E0:8B:8F:E6:45 "QLA2340 " 0 0 100
2 2312 21:00:00:E0:8B:9A:22:3D "QLA2342 " 0 1 8101
3 2312 21:01:00:E0:8B:BA:22:3D "QLA2342 " 1 1 8101
4 2422 21:00:00:E0:8B:9B:28:89 "QLA2460 " 0 1 8133
```

nbholdutil

nbholdutil – exécute l'utilitaire qui crée et supprime les mises en suspens des images de sauvegarde.

Synopsis

nbholdutil -create -holdname *hold_name* [-reason "string"] -filepath *filepath* | -backupid *backup_ID* -primarycopy | -allcopy

nbholdutil -add -holdid *hold_id* | -holdname *hold_name* [-reason "string"] -filepath *filepath* | -backupid *backup_ID* -primarycopy | -allcopy

nbholdutil -list [-holdid *hold_id*] | [-holdname *hold_name*] | [-backupid *backup_ID* -primarycopy | -allcopy] [-U [-include_extended_info]]

nbholdutil -list -holdname *nom_mise_en_suspens* -U -include_extended_info > bid.txt

nbholdutil -delete -holdid *ID_mise_en_suspens*] | -holdname *nom_mise_en_suspens* [-force] [-reason "string"]

Sur les systèmes UNIX, le chemin d'accès à cette commande est /usr/openv/netbackup/bin/goodies

Sur les systèmes Windows, le chemin d'accès à cette commande est *install_path*\NetBackup\bin\goodies

DESCRIPTION

L'utilitaire nbholdutil crée des mises en suspens pour des images de sauvegarde. Les mises en suspens fournissent un mécanisme de remplacement des niveaux de conservation existants. Ces mises en suspens permettent d'assurer que les images de sauvegarde et les médias associés soient maintenus jusqu'à ce qu'elles soient terminées.

nbholdutil exécute les opérations suivantes :

- -create crée une mise en attente sur une ou plusieurs mises en attente pour des images de sauvegarde.
- -add ajoute une ou plusieurs images à une mise en suspens existante.

- `-list` produit une liste de toutes les mises en suspens. Cette opération crée également le fichier d'ID de sauvegarde (BID).
- `-delete` supprime une ou plusieurs mises en suspens.

Seuls les utilisateurs autorisés peuvent exécuter cette commande.

`nbholdutil` ne peut pas mettre en suspens une image de sauvegarde incrémentielle sans aucun fichier. Si une sauvegarde incrémentielle différentielle ou cumulative contient zéro (0) fichier dans l'image de sauvegarde, `nbholdutil` échoue avec `EXIT STATUS = 1401`.

OPTIONS

`-allcopy`

Inclut toutes les copies de l'image de sauvegarde spécifiée.

`-backupid` *`ID_sauvegarde`*

Spécifie l'ID de sauvegarde de l'image de sauvegarde.

`-filepath` *`chemin_accès_fichier`* `| - primarycopy | - allcopy`

Spécifie le chemin d'accès au fichier de l'image de sauvegarde.

`-force`

Contourne une invite pour confirmer la version de la mise en suspens. Cette option est utile dans un script car elle permet aux opérations de libération de continuer sans attendre une réponse à l'invite.

`-holdname` *`nom_mise en suspens`*

Spécifie un nom unique pour la mise en suspens.

`-include_extended_info > bid.txt`

Fournit plus de détails concernant les images mises en suspens et crée une sauvegarde (BID) où stocker les informations.

`-primarycopy`

Inclut uniquement la copie principale de l'image de sauvegarde spécifiée.

`-reason "`*`chaîne`*`"`

Indique la raison pour laquelle vous exécutez cette commande. La chaîne de texte de raison que vous entrez est capturée et apparaît dans le rapport d'audit. Entourez la chaîne avec des guillemets ("… ") et la chaîne ne peut pas dépasser 512 caractères. Elle ne peut pas commencer par un tiret (-) ni contenir un guillemet simple (').

`-U`

Rapporte dans un format utilisateur qui inclut des informations utilisateur supplémentaires.

EXEMPLES

Exemple 1 - Création d'une mise en suspens appelée `legal_case1`. L'ID d'image de sauvegarde est `win81.sky.com_1307425938`. L'option `-allcopy` indique que la mise en suspens inclut toutes les copies de l'image de sauvegarde sélectionnée. Si cette option n'est pas incluse, cette opération ne met en suspens que la copie principale de l'image de sauvegarde sélectionnée.

```
# nbholdutil -create -holdname legal_case1 -backupid
win81.sky.com_1307425938 -allcopy
```

nbhostidentity

`nbhostidentity` – importe l'identité du serveur maître NetBackup après un incident.

Synopsis

nbhostidentity -import -infile *file_path* [-altdir *directory_path* [-noacls]]

nbhostidentity -testpassphrase -infile *file_path*

nbhostidentity [-import | -testpassphrase] -help

Sur les systèmes UNIX, le chemin d'accès à cette commande est /usr/openv/netbackup/bin/admincmd/

Sur les systèmes Windows, le chemin d'accès à cette commande est *chemin_d'accès*\NetBackup\bin\admincmd\

DESCRIPTION

La commande `nbhostidentity` permet d'importer l'identité du serveur maître après un incident. Vous devez fournir le chemin d'accès au fichier ainsi que le nom de fichier du package de reprise après incident pour l'identité du serveur maître que vous voulez restaurer.

Les packages de reprise après incident stockent l'identité du serveur maître et sont créés pendant les sauvegardes de catalogue. NetBackup requiert que le package de reprise après incident restaure l'identité du serveur maître après un incident.

Remarque : N'exécutez pas la commande `nbhostidentity` si vous avez sélectionné le mode de reprise après incident pendant l'installation. Dans ce scénario, l'identité du serveur maître est importée automatiquement pendant l'installation.

Exécutez la commande `nbhostidentity` sur le serveur maître après l'installation de NetBackup pour importer manuellement l'identité du serveur maître après un incident.

Le message d'avertissement suivant s'affiche lorsque vous exécutez la commande :

```
Si de nouveaux certificats sont déployés sur les serveurs multimédias
ou sur les clients après l'installation du serveur maître NetBackup,
les certificats de ces hôtes doivent être redéployés. Pour identifier
```

```
les hôtes dont le certificat doit être redéployé, accédez à Console
d'administration NetBackup > Propriétés de l'hôte > Clients.

Pour terminer ce processus, vous devez redémarrer les services
NetBackup.

Voulez-vous vraiment continuer ? (o/n)
```

Lisez le message d'avertissement, puis spécifiez l'option.

Appuyez sur **N** pour mettre fin à l'exécution de la commande. Appuyez sur **O** pour exécuter la commande `nbhostidentity` et redémarrer les services NetBackup.

Si vous entrez **O**, vous devez fournir la phrase de passe appropriée pour déchiffrer le package de reprise après incident spécifié. L'opération d'importation de l'identité de l'hôte échoue si la phrase de passe ne correspond pas à celle que vous aviez définie.

Remarque : Assurez-vous que la phrase de passe est identique à celle que vous aviez définie au moment de la sauvegarde du catalogue. La phrase de passe doit être la même que celle qui est associée au package de reprise après incident spécifié.

OPTIONS

`-altdir` *`directory_path`*

Le paramètre `-altdir` spécifie l'emplacement d'un répertoire secondaire dans lequel vous voulez restaurer le package de reprise après incident.

`-import`

Spécifie le chemin d'accès et le nom de fichier du package de reprise après incident pour l'identité du serveur maître que vous voulez restaurer.

Les packages de reprise après incident sont stockés au même emplacement que les fichiers de reprise après incident. Cet emplacement est spécifié lors de la configuration de la politique de sauvegarde du catalogue. Le nom de package de reprise après incident est identique à celui du fichier de reprise après incident. L'extension du package de reprise après incident est `.drpkg`. Vous devez utiliser le paramètre `inifile` avec l'option `-import`.

Pour exécuter la commande `nbhostidentity -import`, vous devez être un utilisateur autorisé ayant des privilèges administrateur système ou un superutilisateur.

`-import - help`

Affiche l'instruction d'utilisation de la commande pour l'option `-import`.

`-infile file_path`

Chemin d'accès et nom de fichier du package de reprise après incident que vous souhaitez valider ou importer. Ce paramètre est requis pour les options `-import` et `-testpassphrase`. Si vous souhaitez utiliser un partage réseau, vous devez spécifier un chemin vers un sous-dossier de ce partage.

`-noacls`

Vous permet de restaurer des fichiers sans définir la liste de contrôle d'accès (ACL). Cette option est disponible uniquement en cas de restauration de package de reprise après incident vers un chemin d'accès différent.

`-testpassphrase`

Vous permet de confirmer l'exactitude du mot de passe d'un package de reprise après incident. Pour exécuter la commande `nbhostidentity -testpassphrase`, vous devez être un utilisateur autorisé disposant des privilèges administrateur système ou superutilisateur.

L'utilisation de cette option démarre une session interactive lors de laquelle vous êtes invité à entrer la phrase de passe du package de reprise après incident spécifié. La commande `nbhostidentity` confirme que la phrase de passe qui est entrée correspond à celle associée au package de reprise après incident. Vous devez utiliser le paramètre `inifile` avec l'option `-testpassphrase`.

`-testpassphrase -help`

Affiche l'instruction d'utilisation de la commande pour l'option `-testpassphrase`.

`-help`

Affiche l'instruction d'utilisation de la commande pour l'option `nbhostidentity`.

EXEMPLES

Exemple de commande `nbhostidentity` pour la reprise d'une identité de serveur maître.

```
# nbhostidentity -import -infile /dr/nbu_dr_file/
cat_backup_1438271286_INCR.drpkg
```

Exemple d'option `-testpassphrase` ayant une phrase de passe non valide.

```
# ./nbhostidentity -testpassphrase -infile /test2.drpkg
Specify the passphrase that is associated with the disaster recovery
package.
Passphrase:
The specified passphrase is not valid for the disaster recovery
```

```
package - /test2.drpkg.
nbhostidentity command failed.
```

Exemple d'option `-testpassphrase` ayant une phrase de passe valide.

```
# ./nbhostidentity -testpassphrase -infile /test2.drpkg
Specify the passphrase that is associated with the disaster recovery
package.
Passphrase:
The specified passphrase is valid for the disaster recovery
package - /test2.drpkg.
Command is successfully carried out.
```

VOIR AUSSI

Se reporter à nbseccmd à la page 817.

nbhostmgmt

nbhostmgmt – permet de gérer les ID d'hôte pour les mappages de noms d'hôte

Synopsis

nbhostmgmt -add -hostid *hostid* | -host *host* -mappingname *mappingname* [-isshared] [-reason *reason*] [-server *master_server*]

nbhostmgmt -addhost -host *host* [-reason *motif*] [-server *serveur_maître*]

nbhostmgmt -allowautoreissuecert -hostid *id_hôte* | -host *hôte* -autoreissue 0|1 [-reason *motif*] [-server *serveur_maître*]

nbhostmgmt -delete -hostid *hostid* | -host *host* -mappingname *mappingname* [-reason *reason*] [-server *master_server*]

nbhostmgmt -list [-short | -json | -json_compact] [-hostid *hostid* | -host *host* | -approved | -pending | -conflict] [-server *master_server*]

nbhostmgmt -addcomment -hostid *hostid* | -host *host* -comment *comment* [-server *master_server*]

nbhostmgmt -deletecomment -hostid *hostid* | -host *host* [-server *master_server*]

nbhostmgmt -help

Sur les systèmes UNIX, le chemin d'accès à cette commande est /usr/openv/netbackup/bin/admincmd/

Sur les systèmes Windows, le chemin d'accès à cette commande est *chemin_d'accès*\NetBackup\bin\admincmd\

DESCRIPTION

La commande nbhostmgmt vous permet de gérer les ID d'hôte pour les mappages de noms d'hôte ou d'adresses IP. Vous pouvez identifier un hôte ayant des noms différents. Utilisez cette commande pour mapper ces autres noms aux ID d'hôte respectifs. Utilisez la commande pour ajouter, supprimer et lister les mappages. Seul l'utilisateur racine peut exécuter cette commande.

Avant d'exécuter la commande `nbhostmgmt`, vous devez exécuter la commande `bpnbat -login -loginType WEB`. La commande `bpnbat` authentifie votre connexion aux services web.

OPTIONS

`-add | -a`

Utilisez cette option pour ajouter et approuver l'ID d'hôte pour le mappage de nom d'hôte ou d'adresse IP pour l'hôte spécifié.

Remarque : Utilisez `-add` sans l'option `-isshared` pour ajouter le premier partage. Ajoutez tous les partages supplémentaires avec l'option `-isshared`.

`-addcomment | -ac`

Utilisez cette option pour ajouter un commentaire pour l'hôte principal. Vous pouvez afficher le commentaire à l'aide de l'option `nbhostmgmt -list`. Le commentaire ajouté est uniquement associé à l'hôte principal et non à l'autre nom d'hôte mappé. Vous ne pouvez pas modifier les commentaires. Vous pouvez uniquement écraser ou supprimer le commentaire existant.

`-ah | -addhost`

Utilisez cette option pour ajouter un hôte à la base de données hôte.

L'option vous permet d'ajouter l'entrée d'hôte, de sorte que l'administrateur NetBackup puisse définir le paramètre `autoreissue`. Le paramètre `autoreissue` vous permet de déployer le certificat sur l'hôte sans avoir recours à un jeton de renouvellement. Pendant la restauration Bare Metal Restore dans une configuration Auto Image Replication (AIR), une entrée d'hôte doit être ajoutée dans la base de données hôte du domaine cible.

Veritas déconseille d'ajouter un hôte manuellement, sauf dans le cadre de scénarios spécifiques, comme une configuration Bare Metal Restore AIR.

`-aa | -allowautoreissuecert`

Utilisez cette option afin de définir le paramètre `autoreissue` pour l'hôte ou l'ID d'hôte spécifié. Le paramètre `autoreissue` vous permet de déployer le certificat sur l'hôte sans avoir recours à un jeton de renouvellement. Le paramètre `autoreissue` est uniquement associé au nom d'hôte principal, et non à l'autre nom mappé.

`-approved |-ap`

Utilisez cette option pour répertorier les noms d'hôte ou les adresses IP mappés approuvés.

`-comment | -c`

Utilisez cette option pour spécifier le contenu du commentaire à ajouter à l'hôte principal. Vous devez spécifier l'hôte ou l'ID d'hôte pour ajouter un commentaire. Si le commentaire contient un espace, vous devez placer ce commentaire entre guillemets (`"…"`). Le champ `Commentaire` est limité à 2 048 caractères.

`-conflict | -cf`

Utilisez cette option pour répertorier les noms d'hôte ou les adresses IP mappés dont les entrées sont en conflit avec d'autres mappages.

`-delete | -d`

Utilisez cette option pour supprimer l'ID d'hôte pour le mappage de nom d'hôte ou d'adresse IP.

`-deletecomment | -dc`

Utilisez cette option afin de supprimer un commentaire pour l'hôte ou l'ID d'hôte spécifié. Cette option supprime le commentaire associé à l'hôte principal.

Si vous essayez de supprimer un commentaire inexistant pour un hôte avec l'option `nbhostmgmt-deletecomment`, `nbauditreport` affiche une entrée correspondante pour une mise à jour réussie.

`-help | -h`

Affiche le message d'utilisation de ligne de commande.

`-host | -n`

Spécifie le nom d'hôte principal ou un autre nom d'hôte ou adresse IP mappé. Pour les opérations `add` (ajouter) et `delete` (supprimer), assurez-vous que l'autre nom d'hôte ou adresse IP mappé est associé à un ID d'hôte unique.

`-hostid | -i`

Spécifie l'ID d'hôte NetBackup.

`-isshared | -is`

Indique que vous voulez ajouter le nom de mappage en tant que partagé.

Remarque : Utilisez `-add` sans l'option `-isshared` pour ajouter le premier partage. Ajoutez tous les partages supplémentaires avec l'option `-isshared`.

`-json | -j`

Cette option génère des données au format `json` et les répartit sur plusieurs lignes.

`-json_compact | -jc`

Cette option génère des données au format `json` sur une seule ligne

`-list | -li`

Utilisez cette option pour répertorier les noms d'hôte ou les adresses IP mappés selon différents filtres. Vous pouvez répertorier selon les états suivants : approuvés, en attente d'approbation et noms ou adresses en conflit.

`-mappingname | -hm`

Spécifie le nom d'hôte ou l'adresse IP à ajouter ou supprimer.

`-pending | -p`

Utilisez cette option pour répertorier les noms d'hôte ou les adresses IP mappés en attente d'approbation.

`-reason | -r`

Utilisez cette option pour spécifier la raison de l'action de commande. La chaîne de texte que vous entrez est capturée et affichée dans le rapport d'audit. Placez cette chaîne entre guillemets (`"…"`). Le champ Raison est limité à 512 caractères. Il ne peut pas commencer par un tiret (-) ni contenir un guillemet simple (`'`).

`-server | -s`

Indique le nom du serveur maître NetBackup avec lequel la communication doit être établie. La valeur par défaut de l'option `-server` est le premier nom de serveur répertorié dans le fichier `bp.conf`.

`-short | -l`

Utilisez cette option pour répertorier les ID d'hôte et les noms d'hôte mappés uniquement.

EXEMPLES

Exemple 1 : ajout d'un ID d'hôte valide pour le mappage du nom d'hôte.

```
#nbhostmgmt -add -hostid 0a0aa0a0-0000-0aa0-aa00-000a0a00a0a0
-mappingname testhost1
testhost1 is successfully mapped to
0a0aa0a0-0000-0aa0-aa00-000a0a00a0a0.
```

Exemple 2 : ajout d'un ID d'hôte pour le mappage du nom d'hôte avec le nom d'hôte.

```
#nbhostmgmt -add -host testhost1 -mappingname testhost2
testhost2 is successfully mapped to
0a0aa0a0-0000-0aa0-aa00-000a0a00a0a0.
```

Exemple 3 : approbation d'un mappage en attente. Cet exemple montre l'approbation du mappage de testhost3 pour le nom d'hôte mappé host3.

```
#nbhostmgmt -add -host host3 -mappingname testhost3
testhost3 is successfully updated.
```

Exemple 4 : suppression d'un ID d'hôte du mappage de nom d'hôte avec un ID d'hôte.

```
#nbhostmgmt -delete -hostid 0a0aa0a0-0000-0aa0-aa00-000a0a00a0a0
-mappingname testhost1
Mapping between testhost1 and 0a0aa0a0-0000-0aa0-aa00-000a0a00a0a0
 is removed.
```

Exemple 5 : suppression d'un ID d'hôte du mappage de nom d'hôte avec un hôte.

```
#nbhostmgmt -delete -host fs001 -mappingname testhost4
Mapping between testhost4 and 0a0aa0a0-0000-0aa0-aa00-000a0a00a0a0
 is removed.
```

Exemple 6 : suppression d'un ID d'hôte du mappage de nom d'hôte avec un hôte à partir du serveur maître spécifié.

```
#nbhostmgt -delete -server nbmaster01 -host fs001  -mappingname
 testhost3
Mapping between testhost3 and 0a0aa0a0-0000-0aa0-aa00-000a0a00a0a0
 is removed.
```

Exemple 6 : liste des détails du nom d'hôte qui est fourni. Des exemples sont fournis pour montrer comment la sortie diffère lorsque plusieurs hôtes partagent un mappage commun.

Sortie de liste si le mappage n'est pas partagé.

```
nbhostmgmt -list -host testhost1

Host ID              : 00aa0aa0-a000-000a-00a0-000aaaa00a0a
Host                 : server300.example.com
Master Server        : server300.example.com
OS Type              : UNIX
Operating System     : RedHat Linux(3.10.0-327.el7.x86_64)
NetBackup EEBs       :
Hardware Description : GenuineIntel Intel(R) Xeon(R) CPU E5-2660 0
 @ 2.20GHz, 16 CPUs
CPU Architecture     : x86_64
Version              : NetBackup_8.1
Secure               : Yes

Mapped HostName  Approved  Conflict  Auto-discovered  Shared
```

```
testhost1        Yes       No        No               No

Created On                Last Updated On
May 25, 2017 10:09:45 AM  May 25, 2017 10:09:45 AM
```

Sortie de liste si le mappage est partagé.

```
nbhostmgmt -list -host sharedhost1
Host ID              : aa00a000-0000-0000-00a0-0a00a000a0aa
Host                 : server301.example.com
Master Server        : server301.example.com
OS Type              : UNIX
Operating System     : RedHat Linux(3.10.0-327.el7.x86_64)
NetBackup EEBs       :
Hardware Description : GenuineIntel Intel(R) Xeon(R) CPU E5-2660 0
 @ 2.20GHz, 16 CPUs
CPU Architecture     : x86_64
Version              : NetBackup_8.1
Secure               : False

Mapped HostName  Approved  Conflict  Auto-discovered  Shared
sharedhost1      Yes       No        No               Yes

Created On                Last Updated On
May 25, 2017 10:09:45 AM  May 25, 2017 10:09:45 AM


Host ID              : 00aa0aa0-a000-000a-00a0-000aaaa00a0a
Host                 : server300.example.com
Master Server        : server300.example.com
OS Type              : UNIX
OS Version           : RedHat Linux(3.10.0-327.el7.x86_64)
NetBackup EEBs       :
Hardware Description : GenuineIntel Intel(R) Xeon(R) CPU E5-2660 0
 @ 2.20GHz, 16 CPUs
CPU Architecture     : x86_64
Version              : NetBackup_8.1
Secure               : Yes

Mapped HostName  Approved  Conflict  Auto-discovered  Shared
sharedhost1      Yes       No        No               Yes

Created On                Last Updated On
May 25, 2017 10:09:45 AM  May 25, 2017 10:09:45 AM
```

VOIR AUSSI

Se reporter à bpnbat à la page 260.

nbhypervtool

`nbhypervtool` – Outil NetBackup pour Hyper-V

Synopsis

```
nbhypervtool [listNbuCheckpoints | deleteNbuCheckpoints] [-vmname
VM_display_name | -vmguid VM_guid] [-server Hyper-V_server_name] [-d
| -debug] [-version] [-h | -help]
```

Sur les systèmes Windows, le chemin de répertoire vers cette commande est *install_path*\NetBackup\bin\

DESCRIPTION

L'utilitaire `nbhypervtool` supprime les points de contrôle (snapshots) WMI NetBackup orphelins d'une machine virtuelle Hyper-V sous Windows 2016 ou version ultérieure.

Cette commande fonctionne seulement sur les systèmes Windows.

Remarque : Pour NetBackup version 8.0 : Si un point de contrôle de machine virtuelle existe que NetBackup a créé pour une sauvegarde WMI précédente, NetBackup abandonne le prochain travail de sauvegarde WMI pour cette machine virtuelle.

Remarque : Cette commande ne s'applique pas à des clichés VSS.

OPTIONS

`-d, --debug`

Active la consignation de débogage.

`deleteNbuCheckpoints`

Supprime les points de contrôle NetBackup WMI existants de la machine virtuelle.

`-h | -help`

Affiche les options disponibles pour `nbhypervtool`.

`listNbuCheckpoints`

Répertorie les points de contrôle NetBackup WMI existants de la machine virtuelle.

`-server` *`Hyper-V_server_name`*

Nom du serveur Hyper-V. L'hôte local est le paramètre par défaut.

`-version`

Affiche la version de la commande `nbhypervtool` et ferme la commande.

`-vmguid` *`VM_guid`*

Identificateur unique global (GUID) de la machine virtuelle.

`-vmname` *`VM_display_name`*

Nom affiché de la machine virtuelle.

EXEMPLES

Exemple 1 - liste les points de contrôle NetBackup WMI existants pour une machine virtuelle par son nom affiché :

```
nbhypervtool.exe listNbuCheckpoints -vmname VM1
```

Exemple 2 - liste les points de contrôle NetBackup WMI existants pour une machine virtuelle par son GUID :

```
nbhypervtool.exe listNbuCheckpoints -vmguid
4c080c63-72b4-462b-b4b3-372e0f4cab04
```

Exemple 3 - supprime des points de contrôle NetBackup WMI pour une machine virtuelle par son nom affiché :

```
nbhypervtool.exe deleteNbuCheckpoints -vmname VM1
```

Exemple 4 - supprime des points de contrôle NetBackup WMI pour une machine virtuelle par son GUID :

```
nbhypervtool.exe deleteNbuCheckpoints -vmguid
4c080c63-72b4-462b-b4b3-372e0f4cab04
```

nbinstallcmd

`nbinstallcmd` – utilisée pour créer et lancer des travaux de déploiement

Synopsis

nbinstallcmd -policy *politique* -schedule *planification* {-hosts *nom fichier* | -host_filelist *client1, client2, clientN*} [-master_server *nom*]

nbinstallcmd -i -policy *policy_name* -schedule *schedule_name* [-master_server *nom*]

nbinstallcmd -operation_type {precheck | stage | install} -package *item...* -media_server *name* [-limit_jobs *max_concurrent_jobs*] [-master_server *name*]

Sur les systèmes UNIX, le chemin de répertoire vers cette commande est /usr/openv/netbackup/bin

Sur les systèmes Windows, le chemin de répertoire vers cette commande est *install_path*\netbackup\bin

DESCRIPTION

Utilisez la commande `nbinstallcmd` pour créer et lancer des travaux VxUpdate. La commande lance les travaux de mise à jour client. Vous pouvez la lancer depuis le client et le serveur maître. Les travaux que vous lancez peuvent faire partie d'une politique, mais une politique n'est pas requise pour lancer un travail de mise à jour. Les options disponibles pour la commande dépendent du travail lancé. Les travaux qui sont associés aux politiques ont un ensemble d'options, les travaux liés aux non-politiques ont un deuxième ensemble d'options. Passez en revue la synthèse de commande pour plus de détails.

Les journaux pour la commande `nbinstallcmd` se trouvent dans le répertoire de consignation héritée. Pour UNIX et Linux, les journaux se trouvent dans `/usr/openv/netbackup/logs`. Sous Windows, les journaux sont dans *install_path*\Veritas\NetBackup\logs.

OPTIONS

`-host_filelist` *client1, client2, clientN*

Utilisé pour spécifier plusieurs noms de client. Les noms des clients sont séparés par des virgules.

`-hosts` *nom fichier*

Utilisé pour spécifier un nom de fichier qui contient les noms de tous les clients mis à jour. Chaque nom de client est sur une ligne distincte.

`-i`

Force le travail lié à la politique à s'exécuter immédiatement. Si vous ne spécifiez pas cette option, la politique sera lancée la prochaine fois qu'une fenêtre de planification sera disponible dans la politique spécifiée. L'utilisation de l'option `-i` empêche le démarrage planifié de politiques ou de planifications identiques, empêchant ainsi les travaux de duplication.

`-limit_jobs` *max_concurrent_jobs*

Le nombre maximal de travaux qui sont autorisés par client.

`-media_server` *nom*

Le nom du serveur de médias avec lequel le client communique. Les fichiers sont mis en cache sur le serveur de médias spécifié. Le référentiel se trouve sur le serveur maître. Les fichiers sont mis en cache sur le serveur de médias pour éviter une surcharge de communications sur le serveur maître.

`-master_server` *name*

Si le client possède plusieurs serveurs maîtres, le *master_name* spécifié est celui qui contient le référentiel.

`-operation_type {precheck | stage | install}`

Spécifie le type d'opération que vous voulez démarrer. Les options valides sont :

- `precheck` : Effectue les opérations de pré-vérification diverses. Il confirme notamment s'il y a suffisamment d'espace sur le client pour effectuer la mise à jour.
- `stage` : déplace le package de mise à jour vers le client, mais ne l'installe pas. Effectue également l'opération `precheck`.
- `install` : installe le package spécifié. Effectue également les opérations `precheck` et `stage`. Si vous avez déjà effectué l'opération `stage`, la commande `install` ne déplace pas le package à nouveau.

`-package` *élément*

Le nom du package que vous souhaitez installer.

`-policy` *`policy_name`*

Le nom de la politique de déploiement que vous voulez démarrer.

`-schedule` *`nom_planification`*

Le nom de la planification que vous voulez démarrer.

EXEMPLES

Exemple 1 : Lance la planification `sched-precheck` dans la politique `policy-deployment20`, et la lance immédiatement.

```
nbinstallcmd -policy policy-deployment20 -schedule sched-precheck -i
```

Exemple 2 : Démarre une installation du package `8.1.2` à partir du serveur de médias `media1`.

```
nbinstallcmd -operation_type install -package 8.1.2
-media_server media1
```

VOIR AUSSI

Se reporter à nbrepo à la page 794.

nbjm

`nbjm` – exécute NetBackup Job Manager pour soumettre des travaux et pour saisir des ressources pour démarrer des travaux

Synopsis

nbjm [-console] [-terminate]

Sur les systèmes UNIX, le chemin d'accès à cette commande est /usr/openv/netbackup/bin/.

Sur les systèmes Windows, le chemin de répertoire vers cette commande est *install_path*\NetBackup\bin\

DESCRIPTION

Le service binaire NetBackup Job Manager (`nbjm`) démarre quand NetBackup est démarré et il reste actif. La fonction primaire de ce fichier binaire est d'accepter les travaux que `nbpem` a soumis, d'acquérir les ressources pour les exécuter et de démarrer le travail. Ce service attend alors la fin d'un travail et envoie un signal à `nbpem` quand un travail se termine. Ce service traite également toutes les communications d'IRM vers `bpjobd` pour les informations de moniteur d'activité, les demandes de ressources externes, et écrit dans le journal de progression.

OPTIONS

`-console`

Cette option permet de démarrer NetBackup en mode console.

`-terminate`

Cette option accepte un paramètre d'option, qui correspond au nombre de secondes que la commande doit attendre avant la fin des travaux avant de s'arrêter. La valeur par défaut est de 60 secondes. Si vous saisissez une valeur de 0, `nbjm` attend la fin de tous les travaux avant de s'arrêter. Si une limite d'interruption est placée, `nbjm` s'arrête à partir de cette limite sans attendre la fin des travaux.

VOIR AUSSI

Se reporter à nbpem à la page 769.

Se reporter à nbrb à la page 782.

nbkmsutil

`nbkmsutil` – exécute l'Utilitaire de service de gestion de clés NetBackup

Synopsis

nbkmsutil [-createkey] [-createkg] [-deletekey] [-deletekg] [-export] [-gethmkid] [-getkpkid] [-import] [-ksstats] [-listkeys] [-listkgs] [-modifyhmk] [-modifykey] [-modifykg] [-modifykpk] [-quiescedb] [-recoverkey] [-unquiescedb]

nbkmsutil -createkey [-nopphrase] -kgname *nom_groupe_clés* -keyname *nom_clé* [-activate] [-desc *description*]

nbkmsutil -createkg -kgname *nom_groupe_clés* [-cipher *type*] [-desc *description*]

nbkmsutil -deletekey -keyname *nom_clé* -kgname *nom_groupe_clés*

nbkmsutil -deletekg -kgname *nom_groupe_clés*

nbkmsutil -export -path *secure_key_container* [-key_groups *key_group_name_1 ...* | -key_file *key_file_name*]

nbkmsutil -gethmkid

nbkmsutil -getkpkid

nbkmsutil -import -path *secure_key_container* [-preserve_kgname] [-desc *description*] [-preview]

nbkmsutil -ksstats [-noverbose]

nbkmsutil -listkeys -kgname *nom_groupe_clés* [-keyname *nom_clé* | -activekey] [-verbose]

nbkmsutil -listkgs [-kgname *nom_groupe_clés* | -cipher *type* | -emptykgs | -noactive] [-verbose]

nbkmsutil -modifyhmk [-nopphrase]

nbkmsutil -modifykey -keyname *nom_clé* -kgname *nom_groupe_clés* [-state *nouvel_état* | -activate] [-name *nouveau_nom_clé*] [-desc *nouvelle_description*]

nbkmsutil -modifykg -kgname *nom_groupe_clés* [-name *nouveau_nom_groupe_clés*] [-desc *nouvelle_description*]

nbkmsutil -modifykpk [-nopphrase]

nbkmsutil -quiescedb

nbkmsutil -recoverkey -keyname *nom_clé* -kgname*nom_groupe_clés* -tag *étiquette_clé* [-desc *description*]

nbkmsutil -unquiescedb

Sur les systèmes UNIX, le chemin d'accès à cette commande est /usr/openv/netbackup/bin/admincmd/

Sur les systèmes Windows, le chemin d'accès à cette commande est *chemin_d'accès*\NetBackup\bin\admincmd\

DESCRIPTION

La commande nbkmsutil exécute les opérations suivantes :

-createkey	Créer une clé. L'état par défaut de la nouvelle clé est Prelive.
-createkg	Créer un groupe de clés. Le chiffre par défaut du nouveau groupe de clés est AES_256.
-deletekey	Supprimer une clé. Seules les clés à l'état prelive ou terminé peuvent être supprimées.
-deletekg	Supprimez un groupe de clé vide. Pour obliger l'effacement d'un groupe de clé qui n'est pas vide, utilisez l'option -force. # nbkmsutil -deletekg -kgname *key_group_name* -force
-export	Clés d'exportations et groupes de clés au niveau des domaines
-gethmkid	Renvoyer l'identification de HMK actuelle
-getkpkid	Renvoie l'identification de KPK actuelle
-import	Clés d'importations et groupes de clés au niveau des domaines Pour visionner les résultats de l'option d'importation, utilisez -preview. # nbkmsutil -import -path *secure_key_container* -preview

-ksstats	Renvoie les statistiques de keystore. Les statistiques comprennent le nombre de groupes de clés, le nombre total de clés et les appels de suspension spéciaux.
-listkeys	Obtenir les informations des clés
-listkgs	Obtenir les détails des groupes de clés. Si l'option est spécifiée, récupérez les détails de tous les groupes de clés.
-modifyhmk	Modifier la clé HMK (Host Master Key) HMK est utilisé pour chiffrer le keystore. Pour modifier HMK, fournissez du texte facultatif (mot de passe) et un ID de HMK qui peuvent rappeler à l'utilisateur le mot de passe spécifié. Le mot de passe et l'ID de HMK sont en lecture en mode interactif.
-modifykey	Modifier les attributs de clé.
-modifykg	Modifier les attributs du groupe de clés.
-modifykpk	Modifier la clé de protection de clé (KPK) La clé de protection de clé (KPK) est utilisée pour chiffrer les clés du service de gestion des clés (KMS). KPK est par keystore. Pour modifier KPK, fournissez du texte facultatif (mot de passe) et un ID de KPK qui peuvent rappeler à l'utilisateur le mot de passe spécifié. Le mot de passe et l'ID de KPK sont en lecture en mode interactif.
-quiescedb	Envoie une demande de suspension à KMS. Si la commande réussit, le nombre actuel de suspensions en attente est renvoyé (comme plusieurs tâches de sauvegarde pourraient suspendre la base de données de KMS pour la sauvegarder).
-recoverkey	La restauration pourrait échouer si une clé utilisée en chiffrant les données de sauvegarde est perdue. De telles clés peuvent être récupérées (recréées) lorsqu'on connaît les attributs de la clé d'origine (étiquette et mot de passe)
-unquiescedb	Envoie une demande d'unquiesce à KMS. Si la commande aboutit, le nombre de suspensions actuel en attente est retourné. Un compte égale à zéro (0) signifie que la base de données KMS est entièrement réactivée.

OPTIONS

La commande `nbkmsutil` utilise les options suivantes :

-activate	Définit l'état de la clé spécifiée à actif. L'état de clé par défaut est prelive.

`-activekey`
Fournit les informations de la clé active d'un groupe spécifique de clés

`-cipher`
Le type de chiffre que le groupe de clés prend en charge. Toutes les clés qui appartiennent à un groupe de clés prennent en charge le même type de chiffre. Les types pris en charge de chiffres sont COUP, AES_128, AES_192 et AES_256 (chiffre par défaut).

`-emptykgs`
Fournit les informations de tous les groupes de clés contenant aucune clé

`-keyname`
key_name spécifie le nom d'une clé. Ce nom devrait être unique au sein d'un groupe de clés. Le nom de groupe de clés et le nom de clé identifient de manière unique une clé dans le keystore.

`-kgname`
key_group_name spécifie le nom d'un groupe de clé. Dans un keystore, le nom de groupe de clé identifie le groupe de clé de manière unique.

`-name`
Spécifie le nouveau nom du groupe de clés une fois utilisé avec -modifykg ou le nouveau nom de la clé une fois utilisé avec -modifykey. Le nouveau nom de groupe de clés ne doit pas être en conflit avec d'autres noms dans le keystore.

`-noactive`
Fournit les informations de tous les groupes de clés ne contenant aucune clé active.

`-nopphrase`
Désactive la fonction d'utilitaire qui vous invite à saisir un mot de passe. Au lieu de cela, l'utilitaire crée la clé. L'état par défaut est d'utiliser le mot de passe pour créer une clé avec une valeur de départ. Une valeur de départ longue et solide permet de créer une clé forte.

`-noverbose`
Désactive la consignation détaillée. L'état par défaut est la consignation détaillée, qui imprime les détails dans le format accessible en lecture.

`-state`
new_state spécifie le nouvel état de la clé. Les états possibles sont prelive, actif, inactif, désapprouvé et terminé.

Les états de clé peuvent être modifiés seulement des manières suivantes :

- Prelive à actif
- Transition entre actif et inactif
- Transition entre inactif et désapprouvé
- Transition entre désapprouvé et terminé

`-tag`

étiquette_clé spécifie un identificateur unique aléatoire qui est créé pour l'enregistrement de clé que l'utilitaire crée. L'option `listkey` peut afficher cette étiquette. Si vous devez récupérer (recréer) l'enregistrement de clé, vous devez utiliser la valeur initiale d'étiquette, par conséquent l'option -tag pour les options de récupération.

Commande nboraadm

`Commande nboraadm` – configure les instances et les groupes d'instances dans le cadre d'une politique de sauvegarde Oracle

Synopsis

nboraadm [-S *master_server*] -list_instances [*instance_name*] [-instance_group *group_name*] [-host *name*] [-os Unix | Windows] [-active | -inactive] [-registered | -unregistered]

nboraadm [-S *master_server*] -add_instance *instance_name* -host *name* -oracle_home *oracle_home* [-instance_group *group_name* | -os_user *name* [-os_domain *name*] [-oracle_auth *user* [-oracle_TNS *tns*]] [-rman_catalog_user *name* [-rman_catalog_TNS *tns*]]] [-force]

nboraadm [-S *master_server*] -register_instance *instance_name* [-host *name*] [-oracle_home *oracle_home*] [-new_oracle_home *oracle_home*] [-instance_group *name* | -os_user *name* [-os_domain *name*] [-oracle_auth *user* [-oracle_TNS *tns*]] [-rman_catalog_user *name* [-rman_catalog_TNS *tns*]] [-force] [-no_warnings]

nboraadm nboraadm -delete_instance *instance_name* [-S *master_server*] [-host *name*] [-oracle_home *oracle_home*][-no_warnings]

nboraadm [-S *master_server*] -modify_instance *instance_name* [-new_instance *instance_name*] [-host *name*] [-new_host *name*] [-oracle_home *oracle_home*] [-new_oracle_home *oracle_home*] [-instance_group *name* | -os_user [name] [-os_domain*name*] | -disable_os_user] [-oracle_auth *user* [-oracle_TNS *tns*] | -disable_oracle_auth] [-rman_catalog_user *name* [-rman_catalog_TNS *tns*] | -disable_rman_catalog] [-active | -inactive] [-force] [-no_warnings]

nboraadm [-S master_server] -remove_from_instance_group *instance_name* [-instance_group *name*] [-host *name*] [-oracle_home *oracle_home*] [-no_warnings]

nboraadm [-S *master_server*] -list_instance_groups [*instance_group_name*]

nboraadm [-S *master_server*] -add_instance_group *instance_group_name* {[-unix_os_user *name*] | [-windows_os_user *name* -os_domain *name*]} [-oracle_auth *user* [-oracle_TNS *tns*]] [-rman_catalog_user *name* [-rman_catalog_TNS *tns*]]

nboraadm [-S *master_server*] -delete_instance_group *name*

nboraadm [-S *master_server*] -modify_instance_group *name* [-new_instance_group *name*] [-unix_os_user *name*] [-windows_os_user *name* -os_domain *name*] [-disable_os_user] [-oracle_auth *user* [-oracle_TNS *tns*] | -disable_oracle_auth] [-rman_catalog_user *name* [-rman_catalog_TNS *tns*] | -disable_rman_catalog] [-validate]

nboraadm [-S *master_server*] -auto_registration *instance_group_name* [-unix_tns_admin *tns_admin*] [-windows_tns_admin *tns_admin*]

nboraadm [-S *master_server*] -disable_auto_registration

nboraadm [-S *master_server*] -list_dbas

nboraadm [-S *master_server*] -add_dba *client_nameuser_name*

nboraadm [-S *master_server*] -delete_dba *client_nameuser_name*

nboraadm [-S *master_server*] -immediate -policy *policy_name* -instance *instance_name* [-schedule *schedule_name*] [-w [*hh:mm:ss*]]

nboraadm [-S *master_server*] -list _jobs [*count*] [-utc]

nboraadm [-S *master_server*] -list_job_details -jobid *jobid* [-utc]

Sur les systèmes UNIX, le chemin d'accès à cette commande est /usr/openv/netbackup/bin/.

Sur les systèmes Windows, le chemin de répertoire vers cette commande est *install_path*\NetBackup\bin\

DESCRIPTION

La commande nboraadm peut ajouter, modifier, répertorier et supprimer les instances et les groupes d'instances en tant que composante d'une politique de sauvegarde Oracle. Si vous modifiez une instance qui n'est pas locale vers l'hôte où vous avez exécuté nboraadm, une invite vous demande si vous voulez changer l'instance. La commande nboraadm exécute les opérations suivantes :

- -list_instances répertorie toutes les instances Oracle dans ce référentiel.
- -add_instance ajoute une instance au référentiel.
- -register_instance enregistre les informations d'authentification d'une instance ou d'un groupe d'instances.
- -delete_instance supprime une instance.

- `-modify_instance` modifie les attributs de l'instance spécifiée.
- `-list_instance_groups` répertorie tous les groupes d'instances Oracle ayant été créés.
- `-add_instance_group` ajoute un groupe d'instance au référentiel.
- `-delete_instance_group` supprime un groupe d'instances du référentiel.
- `-modify_instance_group` modifie les attributs du groupe d'instances spécifié.
- `-auto_registration` enregistre automatiquement les instances nouvellement découvertes dans le nom de groupe d'instance spécifié.
- `-disable_auto_registration` désactive l'enregistrement automatique des instances nouvellement découvertes.
- `-list_dbas` affiche une liste de tous les administrateurs de base de données capables d'utiliser `nboraadm` sur un client spécifié.
- `-add_dba` permet à l'administrateur NetBackup de donner à un administrateur de base de données (DBA) la capacité d'utiliser la commande `nboraadm` sur un client spécifique.
- `-delete_dba` supprime la capacité de l'administrateur de base de données spécifié qui ne peut pas utiliser `nboraadm` sur le client spécifié.
- `-list_jobs` affiche les informations des travaux Oracle qui contiennent la sortie RMAN.
- `-list_job_details` affiche la sortie RMAN pour un travail spécifié.

OPTIONS

`-active | -inactive`

Quand cette option est utilisée avec l'opération `-list_instances`, vous pouvez réduire la liste aux instances actives ou aux instances inactives uniquement. Le comportement par défaut est de répertorier toutes les instances.

Quand cette option est utilisée avec l'opération `-modify_instance`, vous pouvez redéfinir l'état d'une instance d'actif à inactif ou vice versa.

`-client_name user_name`

Spécifie un nom client et le nom d'utilisateur d'un administrateur de base de données pour activer ou désactiver l'utilisation de la commande `nboraadm`. Ces options sont utilisées seulement avec l'opération `-add_dba` et l'opération `-delete_dba`.

`-disable_oracle_auth`

Désactive l'utilisation de l'authentification d'Oracle.

`-disable_os_user`

Désactive l’utilisation de l’authentification du système d’exploitation.

`-disable_rman_catalog`

Désactive l'utilisation des informations d'authentification du catalogue de récupération RMAN Oracle.

`-force`

Force l'ajout de l'instance au référentiel en dépit de l'échec de la validation. Des instances non enregistrées ne peuvent pas être protégées à l'aide d'une politique NetBackup for Oracle.

`-host` *`name`*

Spécifie le nom de l'hôte qui héberge la base de données Oracle.

`-immediate`

Permet à l'administrateur de base de données d'Oracle de démarrer une sauvegarde immédiate du client Oracle. L'administrateur de base de données Oracle peut démarrer la sauvegarde au lieu d'attendre que la sauvegarde soit lancée selon la planification de NetBackup. Si `-immediate` est utilisé, l'opération `-policy` et l'opération `-instance` sont requises.

`-instance_group` *`name`*

Spécifie que vous voulez que l'instance nouvelle ou modifiée fasse partie du groupe d'instances portant le nom spécifié.

`-`*`instance_name`*

Nomme l'instance créée ou modifiée.

`-list_job_details -jobid` *`jobid`* `[-utc]`

Affiche la sortie RMAN qui est contenue dans les messages `LOG` des détails du travail Oracle spécifié défini par le paramètre `-jobid`. Exécutez la commande `nboraadm -list_jobs` pour déterminer `jobid`(ID de travail) spécifié à propos duquel vous voulez des détails RMAN. Le paramètre `-utc` facultatif affiche chaque horodatage de message de détails de travail au format UTC au lieu du format de temps UNIX par défaut.

`-list_jobs [`*`count`*`] [-utc]`

Affiche les travaux Oracle qui contiennent la sortie RMAN où le paramètre `count` spécifie le nombre des travaux Oracle les plus récents à répertorier. Affiche les informations suivantes pour chaque travail Oracle au format JSON : `ID du travail`, `Type de travail`, `Statut`, `État`, `Politique`, `Type de planification`, `Planification`, `Démarré` et `Terminé`. La plage valide des valeurs pour le paramètre `count` est comprise entre 1 et 1024. Si le paramètre `count` facultatif n'est pas spécifié, la valeur par défaut est 128. Le paramètre `-utc` facultatif affiche tous les horodatages de message de détails de travail

(c.-à-d. les champs `Démarré` et `Terminé`) au format UTC au lieu du format de temps UNIX par défaut.

`-no_warnings`

NetBackup vous avertit si vous modifiez une instance qui n'est pas locale vers l'hôte où vous avez exécuté la commande. NetBackup vous demande si vous voulez modifier l'instance. Utilisez cette option pour éviter d'afficher cet avertissement.

`-oracle_auth` *`user`* `[-oracle_TNS` *`tns`*`]`

Spécifie le nom d'utilisateur et le nom du service Net (alias TNS) des informations d'authentification Oracle.

`-oracle_home` *`oracle_home`*

Spécifie le chemin d'accès au fichier du répertoire d'origine d'Oracle de l'instance.

`-os Unix | Windows`

Spécifie si le type du système d'exploitation de l'instance est Unix ou Windows.

`-os_user` *`name`* `[-os_domain` *`name`*`]`

Spécifie le nom d'utilisateur et le domaine des informations d'authentification du système d'exploitation.

`-registered | -unregistered`

Spécifie toutes les instances qui sont enregistrées et toutes les instances qui ne le sont pas en raison d'informations d'authentification incorrectes.

`-rman_catalog_user` *`name`* `[-rman_catalog_TNS` *`tns`*`]`

Spécifie le nom d'utilisateur et le nom du service Net (alias TNS) des informations d'authentification du catalogue de récupération RMAN d'Oracle.

`-S` *`master_server`*

Spécifie le serveur maître qui contient l'instance à ajouter ou modifier.

`-unix_os_user` *`nom`* `-windows_os_user` *`nom`*

Spécifie le nom d'utilisateur pour les informations d'authentification UNIX et/ou Windows pour un groupe d'instances.

`-unix_tns_admin` *`tns_admin`* `et -windows_tns_admin` *`tns_admin`*

Utilisé pour remplacer le chemin par défaut `TNS_ADMIN` d'UNIX ou `TNS_ADMIN` de Windows.

nborair

nborair – Gérez les images Copilot d'Oracle et les opérations de point de récupération instantanée.

Synopsis

nborair -list_images [-client *name*] [-server *master*] [-s *mm/dd/yyyy [hh:mm:ss]*] [-e *mm/dd/yyyy [hh:mm:ss]*]

nborair -list_images -X [-client *name*] [-server *master*] [-s *unixtime*] [-e *unixtime*]

nborair -list_files -backupid *backup_id* [-server *master*] [-verbose]

nborair -create_recovery_point -backupid *backup_id* -dest_client *name* [-export_options *options*] [-server *master*] [-verbose]

nborair -list_recovery_points -appliance *appliance_name* [-server *master*]

nborair -delete_recovery_point -appliance *appliance_name* -export_path *export_path* [-server *master*]

nborair -validate -backupid *backup_id* -mount_path *mount_path* [-verbose] [-server *master*]

Sur les systèmes UNIX, le chemin d'accès à cette commande est /usr/openv/netbackup/bin/.

Sur les systèmes Windows, le chemin de répertoire vers cette commande est *install_path*\NetBackup\bin\

DESCRIPTION

La commande nborair peut déterminer si une image est disponible pour la récupération instantanée Copilot d'Oracle. La commande répertorie les fichiers à partir d'un ID de sauvegarde, crée et supprime les points de récupération, répertorie les points de récupération à partir d'une appliance et valide un snapshot à utiliser. Certaines options nborair peuvent uniquement être exécutées à partir du serveur maître. La commande nborair exécute les opérations suivantes :

- -list_images répertorie les images de sauvegarde compatibles avec la récupération instantanée Copilot d'Oracle. Cette option peut être exécutée à partir du serveur maître ou du client.

- `-list_files` répertorie les informations des fichiers de sauvegarde, à partir d'un ID de sauvegarde donné, pour une utilisation avec la récupération instantanée Copilot d'Oracle. Cette option peut être exécutée à partir du serveur maître ou du client.
- `-create_recovery_point` crée un point de récupération sur une applicance NetBackup pour la récupération instantanée. Cette option peut uniquement être exécutée à partir du serveur maître.
- `-list_recovery_points` répertorie les points de récupération disponibles sur l'appliance NetBackup. Cette option peut uniquement être exécutée à partir du serveur maître.
- `-delete_recovery_point` supprime le point de récupération sur l'appliance NetBackup demandée. Cette option peut uniquement être exécutée à partir du serveur maître.
- `-validate` valide le snapshot à utiliser avec le point de récupération qui est créé. Cette option peut être exécutée à partir du serveur maître ou du client.

Remarque : La variable d'environnement ORACLE_HOME doit être définie lorsque l'opération `-validate` est utilisée dans un environnement Windows.

OPTIONS

`-appliance` *`appliance_name`*

L'appliance NetBackup où se trouve le point de récupération instantanée.

`-backupid` *`id_sauvegarde`*

L'image de sauvegarde qui est utilisée dans les opérations de point de récupération instantanée.

`-client` *`name`*

Spécifie un nom de client à utiliser pour la récupération instantanée Copilot d'Oracle. Par défaut, `nborair` recherche tous les clients sur lesquels la commande a été exécutée.

`-dest_client` *`name`*

Le client vers lequel le point de récupération instantanée est exporté.

`-e` *`mm/dd/yyyy [hh:mm:ss]`* `ou` *`unixtime`*

La date de fin qui est utilisée pour filtrer les images de sauvegarde. Utilisez `mm/dd/yyyy [hh:mm:ss]` ou passez *unixtime* avec le paramètre `-X`.

`-export_options` *`options`*

Permet à l'utilisateur de définir les options d'exportation NFS du point de récupération instantanée nouvellement créé. Il prend en tant qu'arguments une liste d'options séparées par une virgule.

Consultez la liste des options d'exportation NFS dans le *Guide de l'administrateur de l'appliance NetBackup*.

`-export_path` *`export_path`*

Le chemin d'exportation pour le point de récupération instantanée.

`-mount_path mount_path`

Le chemin de montage du point de récupération instantanée sur le client cible.

`-s` *`mm/dd/yyyy [hh:mm:ss]`* `ou` *`unixtime`*

La date de début, qui est utilisée pour filtrer les images de sauvegarde. Utilisez `mm/dd/yyyy [hh:mm:ss]` ou passez *unixtime* avec le paramètre `-X`.

`-server` *`master_server`*

Serveur maître à utiliser.

`-verbose`

Fournit plus d'informations sur l'opération associée.

`-X`

Interprétez les paramètres `-s` et `-e` comme format horaire UNIX.

nbpem

`nbpem` – exécute NetBackup Policy Execution Manager pour planifier et soumettre les travaux qui sont dus

Synopsis

```
nbpem [-console] [-terminate]
```

Sur les systèmes UNIX, le chemin d'accès à cette commande est /usr/openv/netbackup/bin/.

Sur les systèmes Windows, le chemin de répertoire vers cette commande est *install_path*\NetBackup\bin\

DESCRIPTION

NetBackup Policy Execution Manager (`nbpem`) est un service qui démarre quand NetBackup est démarré et demeure actif jusqu'à ce que NetBackup s'arrête.

La commande `nbpem` fait ce qui suit :

- Détermine quels travaux sont dus en fonction des politiques définies et des images de sauvegarde précédentes.
- crée les tâches de politique ou client et détermine la date d'exécution des travaux.
- Si une politique est modifiée ou si une image arrive à expiration, le gestionnaire est averti et les tâches de politique ou client en question sont mises à jour.
- Détermine la priorité d'une politique qui est basée sur le retard du travail.
- S'assure que les politiques sont planifiées dans les fenêtres dans lesquelles elles sont censées s'exécuter.
- Annule les politiques qui sont en attente, en retard ou en dehors des paramètres de la fenêtre planifiée.
- Prend en charge toutes les modificatons de politique et puis met à jour les politiques qui doivent s'exécuter.
- Lance plus de tentatives si un travail particulier s'arrête au cours de la sauvegarde.

OPTIONS

`-console`

Permet de démarrer NetBackup en mode console.

`-terminate`

Permet d'arrêter NetBackup Policy Execution Manager.

VOIR AUSSI

Se reporter à nbjm à la page 754.

Se reporter à nbrb à la page 782.

Se reporter à nbpemreq à la page 771.

nbpemreq

nbpemreq – exécute la demande de NetBackup Policy Execution Manager (PEM) pour planifier les travaux qui doivent être effectués et capturer les informations de PEM

Synopsis

nbpemreq -due -date *mm/dd/yyyy hh:mm:ss* [-unixtime] [-legacy] [-client_filter *client*...] [-policy_filter *policy*...]

nbpemreq -due -dateu *heure_unix* [-unixtime] [-legacy] [-client_filter *client*...] [-policy_filter *politique*...]

nbpemreq -jobs [screen] [-depth *valeur*] [all | *id_travail*...]

nbpemreq -M *nom_serveur*...

nbpemreq -persisted [screen] [-depth *valeur*]

nbpemreq -policies [screen] [-depth *valeur*] [*politique*...]

nbpemreq -predict -date *mm/dd/yyyy hh:mm:ss* [-unixtime] [-legacy] [-client_filter *client*...] [-policy_filter *policy*...]

nbpemreq -predict -dateu *unixtime* [-unixtime] [-legacy] [-client_filter *client*...] [-policy_filter *policy*...]

nbpemreq -predict_all -date *mm/dd/yyyy hh:mm:ss* [-legacy] [-client_filter *client*...] [-policy_filter *policy*...]

nbpemreq -predict_all -dateu *heure_unix* [-legacy] [-client_filter *client*...] [-policy_filter *politique*...]

nbpemreq -resume_scheduling

nbpemreq -subsystems [screen] [list | all | *id_sous_système*...]

nbpemreq -suspend_scheduling

nbpemreq -updatepolicies

Sur les systèmes UNIX, le chemin d'accès à cette commande est /usr/openv/netbackup/bin/admincmd/

Sur les systèmes Windows, le chemin d'accès à cette commande est *chemin_d'accès*\NetBackup\bin\admincmd\

DESCRIPTION

La demande de NetBackup Policy Execution Manager (nbpemreq) détermine quels travaux sont dus dans un proche avenir. Elle lit également dans toutes les mises à jour de la politique entrées qui sont dans un état en attente. Finalement, nbpemreq recueille les informations pertinentes de nbpem qui sont placées dans le fichier journal de nbpem et sur option affichées dans stdout.

Cette commande peut également demander à nbpem de traiter les mises à jour de la politique immédiatement.

Quand la commande nbpemreq s'exécute, nbpem est affecté, ce qui ralentit le traitement de politique. Puisque la sortie de nbpemreq peut changer d'une version à l'autre, Veritas ne recommande pas d'utiliser nbpemreq dans les scripts.

OPERATIONS

-due

Fournit des données à propos des clients ou des politiques planifiés pour s'exécuter à l'heure spécifiée. Les données affichées sont basées sur l'heure actuelle et une date future. L'heure est indiquée au format *mm/dd/yyyy hh:mm:ss* ou à l'aide d'un horodatage UNIX.

-jobs

Fournit des informations de nbpem à propos de l'état des travaux actuels et les travaux qui se sont exécutés dans les 30 minutes précédentes. nbpem gère tous les travaux en cours d'exécution et garde l'historique sur chaque travail 30 minutes suivant la fin du travail.

-M *servername...*

Permet à la commande nbpemreq d'être exécutée sur un ou plusieurs serveurs maîtres. La commande est exécutée de manière séquentielle sur chaque maître dans l'ordre indiqué sur la ligne de commande. Quand -M n'est pas spécifié, la valeur par défaut est l'hôte local.

-persisted

Fournit des informations internes à propos du contenu du fichier de base de données de persistance de nbpem, qui contient les informations à propos des travaux qui s'exécutent actuellement. Si nbpem est interrompu, NetBackup sait quels travaux exécuter lorsque nbpem redémarre.

-policies

Fournit à nbpem des données internes à propos des politiques spécifiées qui incluent des données statiques provenant de la définition de politique ainsi que des informations dynamiques relatives à la planification de travail.

`-predict | -predict_all`

Permet de déterminer quand une politique doit être exécutée. Les informations affichées sont basées sur l'heure actuelle et une date future. L'heure est indiquée au format *mm/dd/yyyy hh:mm:ss* ou à l'aide d'un horodatage UNIX.

Cette option aide également à déterminer pourquoi une politique ne s'est pas exécutée. La différence entre les options est le format de sortie et la quantité de données présentée. Elle affiche les sauvegardes qui peuvent être exécutées, mais elle n'indique pas quels travaux doivent être exécutés à une heure donnée. Elle recherche une fenêtre ouverte pour la sauvegarde, mais ne reflète pas les dates d'exclusion pouvant être définies pour la planification.

`-resume_scheduling`

Reprend l'activité de planification de `nbpemreq` qu'une option `-suspend_scheduling` a interrompue.

`-subsystems`

Fournit des informations internes de `nbpem` à propos des opérations internes de sous-système. La quantité d'informations qui est présentée pour chaque sous-système dépend de la profondeur spécifiée. Chaque sous-système contient des couches variables d'informations.

`-suspend_scheduling`

Interrompt l'activité de planificaiton de `nbpemreq`. Vous pouvez utiliser cette option pour interrompre des sauvegardes planifiées.

`-updatepolicies`

Demande à `nbpem` de relire la configuration de politique existante. Normalement, `nbpem` recherche des modifications basées sur l'intervalle de mise à jour de la politique qui fait partie des propriétés d'hôte Attributs globaux. La valeur par défaut est de 10 minutes. Après que vous exécutez cette commande, vous retrouvez l'invite.

OPTIONS

`all | id_travail...`

Liste tous les travaux ou le travail que le paramètre *id_travail* spécifie.

`-client_filter client...`

Filtre le nom d'un ou de plusieurs clients.

`depth [ list | all | id_sous_système...]`

Spécifie le niveau de détail à produire pour les différentes options de sortie. La profondeur est une valeur d'entier qui commence à zéro (moindre quantité de sortie) et augmente (plus de sortie). La valeur de profondeur maximale et le contenu spécifique de chaque niveau de profondeur varie selon l'option de

sortie concernée. Les informations diffèrent des informations qui sont présentées à l'aide de l'option *-subsystems*.

`-depth valeur`

Affiche chacun des 36 sous-systèmes ou les sous-systèmes spécifiés. Séparez les sous-systèmes à l'aide d'espaces, sans utiliser de virgules. Par exemple :

```
# nbpemreq depth 3 8 12
```

`-policy_filter politique...`

Filtre le nom d'une ou de plusieurs politiques.

`screen`

Envoie la sortie à `stdout`. La sortie de la commande est toujours dirigée vers les fichiers journaux même si l'option `screen` n'est pas utilisée. Un maximum de 1 Mo de données peut être enregistré sur `stdout`.

`-unixtime`

Spécifie le nombre de secondes écoulées depuis minuit UTC (temps universel coordonné) le 1er janvier 1970, sans compter les secondes intercalaires.

VOIR AUSSI

Se reporter à nbpem à la page 769.

nbperfchk

`nbperfchk` – mesure les vitesses de lecture et d'écriture d'une baie de disques.

Synopsis

nbperfchk -i *inputpath* -o *outputpath* [-s *filesize*] [-syncend] [-bs *buffersize*]

Sur les systèmes UNIX, le chemin d'accès à cette commande est /usr/openv/netbackup/bin/support/

Sur les systèmes Windows, le chemin de répertoire vers cette commande est *install_path*\NetBackup\bin\support\

DESCRIPTION

La commande `nbperfchk` mesure la vitesse de lecture et la vitesse d'écriture d'une baie de disques. Vous pouvez utiliser cette commande pour tester la vitesse de lecture et la vitesse d'écriture des disques qui hébergent des données dédupliquées. Par exemple, vous pouvez mesurer les vitesses des disques qui hébergent des données dédupliquées.

Dans un pool de déduplication de serveur de médias NetBackup (MSDP), exécutez cette commande pour mesurer la vitesse des disques liés au serveur de médias. Le serveur de médias peut être exécuté sur n'importe quel système d'exploitation que Veritas prend en charge pour des serveurs de médias et des MSDP.

Remarque : Veritas vous recommande de travailler avec un membre du personnel du support technique de Veritas lorsque vous exécutez cette commande et en interprétez les résultats. Veritas recommande un niveau de performances minimum de disque de 130 Mo/s pour les opérations dédupliquées de lecture et d'écriture.

L'utilitaire `nbperfchk` vous permet d'enregistrer un fichier sur un disque, de relire ce fichier et d'observer les vitesses de lecture atteintes pendant l'opération de lecture. Vous pouvez utiliser les résultats de `nbperfchk` pour vous assurer que le paramètre `ReadBufferSize` est défini convenablement dans votre environnement de sauvegarde. Le paramètre `ReadBufferSize` réside dans la section `[CRDataStore]` du fichier `contentrouter.cfg`. Vous pouvez utiliser cette commande comme suit :

- Utilisez la commande suivante pour enregistrer les données sur les disques :

```
nbperfchk -i inputpath -o outputpath -s filesize -syncend
```

- Utilisez la commande suivante pour lire des données à partir des disques :

```
nbperfchk -i inputpath -o outputpath -bs buffersize
```

OPTIONS

`-i inputpath`

Pour *inputpath*, spécifiez le chemin d'accès complet d'un fichier d'entrée. La commande `nbperfchk` lit ce fichier et génère les informations à propos de la vitesse de lecture quand ce fichier est lu sur le disque.

Par exemple, vous pouvez spécifier ce qui suit pour lire dans un fichier qui contient tous les caractères zéro (0x00) depuis le `/dev/zero` :

`-o outputpath`

Pour *outputpath*, spécifiez le chemin d'accès complet d'un fichier de sortie. La commande `nbperfchk` crée ce fichier.

Par exemple, pour les enregistrements, spécifiez le chemin d'accès du fichier de sortie que vous voulez créer. Pour la lecture, spécifiez `-o NULL` pour écarter toutesles sorties à mesure qu'elles sont générées.

`-s filesize`

Pour *filesize*, spécifiez une taille de fichier qui est égale ou supérieure à la somme de la mémoire combinée de votre ordinateur et de la capacité de la baie de disques. Un fichier de cette taille assure que les données sont enregistrées sur le disque et pas sur un tampon.

`- syncend`

Le paramètre `syncend` vide le tampon et enregistre toutes les données sur le disque.

`-bs buffersize`

Pour *buffersize*, spécifiez la taille du tampon de lecture à utiliser quand `nbperfchk` s'exécute. Par exemple, `64k` ou `128k`.

PROCEDURES

Pour analyser des résultats de nbperfchk et ajuster le réglage du paramètre de ReadBufferSize

1. Connectez-vous en tant qu'utilisateur root (UNIX) ou administrateur (Windows) sur l'ordinateur qui héberge le routeur de contenu.

   Dans des environnements NetBackup, connectez-vous au serveur de médias.

2. Changez pour un répertoire test.

3 Saisissez la commande `nbperfchk` dans le format suivant pour enregistrer un fichier test volumineux sur le routeur de contenu :

```
nbperfchk -i inputpath -o outputpath -s filesize -syncend
```

Par exemple, la commande suivante enregistre un fichier de données de 64 Go qui contient tous les zéros sur le lecteur `e` :

```
nbperfchk -i zero: -o e:\data1 -s 64g -syncend
```

4 Saisissez la commande `nbperfchk` dans le format suivant pour lire le fichier et observer les vitesses de lecture dans la sortie `nbperfchk` :

```
nbperfchk -i inputpath -o NULL -bs buffersize
```

Exemple 1. Pour respecter plusieurs vitesses de lecture, avec plusieurs tailles tampon, saisissez la série de commandes suivante :

```
nbperfchk -i e:\data1 -bs 64k -o NULL
nbperfchk -i e:\data1 -bs 128k -o NULL
nbperfchk -i e:\data1 -bs 256k -o NULL
```

Exemple 2. La commande `nbperfchk` suivante lit à nouveau les données dans le fichier `data1` et utilise une mémoire tampon de 1024 K :

```
C:\Users\administrator.mymediaserver\Desktop>nbperfchk -i e:\data1 -bs 1024k -o NULL
     195 MB @   65.3 MB/sec,      194 MB @   64.9 MB/sec
     295 MB @   49.4 MB/sec,      100 MB @   33.5 MB/sec
     403 MB @   44.8 MB/sec,      108 MB @   35.8 MB/sec
     505 MB @   42.1 MB/sec,      102 MB @   34.1 MB/sec
     599 MB @   40.0 MB/sec,       94 MB @   31.3 MB/sec
     705 MB @   39.2 MB/sec,      106 MB @   35.5 MB/sec
     821 MB @   39.2 MB/sec,      116 MB @   38.8 MB/sec
     943 MB @   39.4 MB/sec,      122 MB @   40.8 MB/sec
    1024 MB @   40.1 MB/sec
```

Observez ce qui suit lorsque vous analysez les données :

- Les deux colonnes gauches affichent la quantité de données lues et la vitesse moyenne de lecture.
- La ligne finale indique la vitesse de lecture globale. C'est la ligne la plus importante dans cette sortie car elle vous montre la vitesse de lecture totale avec la mémoire tampon spécifiée.
- Les deux colonnes de droite affichent la vitesse de lecture moyenne au cours des 3 dernières secondes de chaque lecture. A moins que ces

nombres varient rigoureusement d'une lecture à l'autre, vous pouvez ignorer les deux colonnes de droite.

5 Analysez vos vitesses de lecture et réglez le paramètre `ReadBufferSize` s'il y a lieu.

Votre système d'exploitation, vos vitesses de rotation de disque et le paramètre `ReadBufferSize` affectent tous les performances de restauration et de réhydratation.

Veritas vous recommande de saisir plusieurs commandes `nbperfchk` et d'adapter, chaque fois, la taille de l'argument à celle du paramètre `-bs`. L'exemple 1 de l'étape 4 présente cette méthode. Si vous pouvez entrer des arguments toujours croissants pour le paramètre `-bs`, vous pouvez probablement augmenter la taille du paramètre `ReadBufferSize` dans la section `[CRDataStore]` du fichier `contentrouter.cfg`.

Par défaut, `ReadBufferSize=65536`, qui est de 64 K. Le test de Veritas montre que `ReadBufferSize=1048576`, qui est de 1024 x 1024 ou 1M, offre de bonnes performances sur la plupart des systèmes Windows. Sur la plupart des systèmes UNIX, le test de Veritas montre que `ReadBufferSize=65536` (le paramètre par défaut) offre de bonnes performances.

Pour plus d'informations concernant la manière de modifier des fichiers de configuration NetBackup, reportez-vous à la documentation de NetBackup.

nbplupgrade

`nbplupgrade` – type de politique de mise à niveau de FlashBackup-Windows vers VMware ou Hyper-V

Synopsis

nbplupgrade [*nom_politique* | -allpolicies] [-vm_force] [-vm_report] [-verbose] [-help]

Sur les systèmes UNIX, le chemin d'accès à cette commande est /usr/openv/netbackup/bin/admincmd/

Sur les systèmes Windows, le chemin d'accès à cette commande est *chemin_d'accès*\NetBackup\bin\admincmd\

DESCRIPTION

L'utilitaire `nbplupgrade` (interface de ligne de commande) met à niveau les politiques de FlashBackup-Windows qui ont été créées pour la sauvegarde de VMware ou de Hyper-V. Pour convertir avec succès une politique, notez les conditions suivantes :

- La politique actuelle ne doit pas spécifier un serveur de médias de NetBackup pre-7.5 ou un hôte de sauvegarde pre-7.5 VMware.
- La politique actuelle ne doit spécifier aucune option qui requiert le VMware VCB.

Pour convertir la politique même lorsque les conditions ci-dessus ne sont pas satisfaites, utilisez l'option `-vm_force`. Cette option peut requérir davantage de modifications de la politique convertie. Pendant la conversion, l'utilitaire `nbplupgrade` convertit le type de politique de FlashBackup-Windows en VMware ou Hyper-V comme approprié. Il convertit également la méthode de snapshot en nouveau type de VMware ou de Hyper-V selon les exigences de la nouvelle politique. Il maintient tous autres attributs de la politique initiale et les convertit le cas échéant en la nouvelle disposition de politique 7.5.

Cette mise à niveau est nécessaire seulement si vous voulez que la politique utilise les nouvelles fonctions de VMware ou de Hyper-V dans NetBackup 7.5.

OPTIONS

`-allpolicies`

Met à niveau toutes les politiques de FlashBackup-Windows qui ont été créées pour la sauvegarde de VMware ou de Hyper-V.

`-help`

Répertorie les informations d'utilisation sur la commande `nbplupgrade`.

`policy_name`

Effectue la mise à niveau uniquement sur la politique spécifiée.

`-verbose`

Permet de suivre la progression du script d'utilitaire.

`-vm_force`

Avant la conversion, l'utilitaire recherche des incompatibilités telles qu'une politique liée à serveur de médias ou un client ancien. Si une incompatibilité est détectée, l'utilitaire envoie un avertissement ou quitte la politique et passe à la suivante si `-allpolicies` est sélectionné. Cependant, lorsque l'option -vm_force est spécifiée, la politique convertit en dépit de l'échec de contrôle de compatibilité. Utilisez cette option avec précaution,car celle-ci peut entraîner des défaillances de sauvegarde pour la politique migrée.

`-vm_report`

Effectue les contrôles de compatibilité et signale les résultats. Notez qu'elle n'effectue pas la conversion réelle de politique. Cette option est conçue pour être utilisée seulement si une migration s'exécute directement avant l'essai de la conversion réelle.

`-vm_force` et `-vm_report` ne peuvent pas être utilisés ensemble dans la commande.

EXEMPLES

Exemple 1 - Exécution de contrôles de compatibilité sur la politique `mypolicy` et création d'un rapport de résultats. Cette action n'est que l'exécution directe d'une conversion réelle à exécuter plus tard.

```
# nbplupgrade mypolicy -vm_report
```

Exemple 2 : effectuez les contrôles de compatibilité sur toutes les politiques FlashBackup-Windows et signalez les résultats. Cette action n'est que l'exécution directe d'une conversion réelle à exécuter plus tard.

```
# nbplupgrade -allpolicies -vm_report
```

Exemple 3 : mettez à niveau la politique nommée `mypolicy`.

```
# nbplupgrade mypolicy
```

Exemple 4 - Mettez à niveau toutes les politiques de FlashBackup-Windows qui ont été créées pour la sauvegarde de VMware ou de Hyper-V.

```
# nbplupgrade -allpolicies
```

Exemple 5 : mettez à niveau la politique nommée `mypolicy` même si le contrôle de compatibilité échoue.

```
# nbplupgrade mypolicy -vm_force
```

Exemple 6 - Mettez à niveau toutes les politiques de FlashBackup-Windows qui ont été créées pour la copie de sauvegarde de VMware ou de Hyper-V même si le contrôle de compatibilité échoue.

```
# nbplupgrade -allpolicies -vm_force
```

nbrb

`nbrb` – exécute NetBackup Resource Broker

Synopsis

nbrb [-console] [-terminate]

Sur les systèmes UNIX, le chemin d'accès à cette commande est /usr/openv/netbackup/bin/.

Sur les systèmes Windows, le chemin de répertoire vers cette commande est *install_path*\NetBackup\bin\

DESCRIPTION

Le fichier binaire de NetBackup Resource Broker (`nbrb`) est un service qui démarre quand NetBackup démarre et reste actif. Ce service fait les allocations pour des éléments tels que les unités de stockage, les lecteurs de bande et les réservations client. Ce service travaille étroitement avec l'EMM pour obtenir physiquement et logiquement les ressources qu'un travail exige d'exécuter. Les ressources physiques peuvent être des unités de stockage, des lecteurs de bande et des ID de média. Les ressources logiques peuvent être les ressources nommées, le nombre maximal de travaux par client, le nombre maximal de travaux par politique et les groupes multiplexés comme les ressources que `nbjm` utilise.

OPTIONS

`-console`

Permet de démarrer NetBackup en mode console.

`-terminate`

Vous permet d'arrêter `nbrb`.

VOIR AUSSI

Se reporter à nbjm à la page 754.

Se reporter à nbpem à la page 769.

Commande nbrbutil

`Commande nbrbutil` – Configure NetBackup Resource Broker (`nbrb`).

Synopsis

nbrbutil [-cancel *GUID*] [-changePriority *ID_requête*] [-changePriorityClass *ID_requête*] [-changesettings *nom*=*valeur* [,*nom*=*valeur*],...] [-deleteSetting *nom_paramètre*] [-disablePerfMon] [-dump] [-dumptables -f *nom_fichier*] [-enablePerfMon] [-listActiveJobs] [-listActiveDriveJobs] [-listActiveMediaJobs] [-listActivePoolJobs] [-listActiveStuJobs] [-listOrphanedDrives] [-listOrphanedMedia] [-listOrphanedPipes] [-listOrphanedStus] [-listSettings] [-release *GUID*] [-resetAll] [-releaseAllocHolds] [-releaseDrive *lecteur*] [-releaseMDS *ID*] [-releaseMedia *ID_média*] [-releaseOrphanedDrive *clé_lecteur*] [-releaseOrphanedMedia *clé_média*] [-releaseOrphanedPipes] [-releaseOrphanedStu *nom*] [-resetMediaServer *serveur_médias*] [-reportInconsistentAllocations] [-resume] [-setDriveGroupUnjoinable] [-setMediaGroupUnjoinable] [-suspend] [-syncAllocations]

nbrbutil –listPipes [-verbose] [-jobid *id_travail*][-pipe *id_canal*][-pipeState PIPE_AVAILABLE | PIPE_UNALLOCATED | PIPE_CLIENT_ORHPANED | PIPE_SERVER_ORPHANED | PIPE_ORPHANED | PIPE_ACTIVE | PIPE_SHUTDOWN_REQUEST | PIPE_SHUTDOWN_READ | PIPE_SHUTDOWN_WRITE]

Sur les systèmes UNIX, le chemin d'accès à cette commande est /usr/openv/netbackup/bin/admincmd/

Sur les systèmes Windows, le chemin d'accès à cette commande est *chemin_d'accès*\NetBackup\bin\admincmd\

DESCRIPTION

L'utilitaire NetBackup Resource Broker installe les fonctionnalités suivantes de courtier en ressources :

- Création d'une liste des allocations que le courtier en ressource a distribuées
- Publication d'une allocation
- Affichage de la liste des ressources orphelines

- Affichage des travaux qui utilisent une ressource spécifique (lecteur, média, unité de stockage)
- Annulation d'une demande qui n'a pas été allouée
- Définition des paramètres de réglage de Resource Broker
- Interruption et reprise du processus
- Liste de tous les canaux Fibre Transport.

OPTIONS

`-cancel` *`GUID`*

Annule la demande d'allocation dans l'identifiant donné.

`-changePriority` *`ID_requête`* `-priority` *`priorité`*

Modifie la priorité de la demande.

`-changePriorityClass` *`requestID`* `-priorityClass` *`priorityClass`*

Modifie la classe de priorité de la demande.

`-changesettings` *`nom=valeur`* `[,`*`nom=valeur`*`]...`

Ajoute ou modifie les paramètres de configuration de `nbrb`.

Les paramètres `-changesettings` sont décrits ci-dessous :

- RB_DO_INTERMITTENT_UNLOADS - Quand ce paramètre est réglé sur vrai (paramètre par défaut), Resource Broker `nbrb` lance le déchargement des lecteurs qui ont dépassé le délai de déchargement des médias. Les lecteurs deviennent disponibles plus rapidement pour les travaux qui exigent d'autres serveurs de médias ou d'autres médias que le travail ayant utilisé le lecteur récemment. Cependant, les médias ou les paires de lecteur chargés peuvent ne pas être disponibles pour des travaux avec une priorité moindre dans la file d'attente d'évaluation des priorités qui peut utiliser le lecteur ou les médias sans déchargement.
- RB_ENABLE_OPTIMIZATION - Quand ce paramètre est défini sur true, il sert de paramètre de réglage des performances pour Intelligent Resource Manager. Cette entrée indique à NBRB de mettre en cache les requêtes relatives à l'état des ressources.
- RB_RESPECT_REQUEST_PRIORITY - Les valeurs possibles pour ce paramètre sont vrai ou faux.
  Quand RB_RESPECT_REQUEST_PRIORITY est défini sur faux (paramètre par défaut), Resource Broker `nbrb` continue à évaluer les travaux dans la file d'attente des travaux prioritaires. En conséquence, un travail est susceptible de réutiliser un lecteur plus rapidement après que le lecteur a

été libéré. Cependant, certains travaux de faible priorité peuvent recevoir des lecteurs avant des travaux de priorité élevée.

Lorsque le paramètre est défini sur true, `nbrb` redémarre sa file d'attente d'évaluation en haut de la file d'attente des travaux prioritaires une fois que les ressources ont été libérées.

- RB_BREAK_EVAL_ON_DEMAND - Quand une demande prioritaire apparaît, `nbrb` interrompt immédiatement le cycle d'évaluation. La demande peut être une demande de répartition sur bande, une demande ultérieure de travail de duplication ou synthétique ou une demande de lecture d'une duplication optimisée. S'il y a lieu, `nbrb` libère et décharge des lecteurs avant la reprise du cycle d'évaluation.

  Si le paramètre RB_BREAK_EVAL_ON_DEMAND est défini sur vrai (paramètre par défaut), l'interruption des travaux de priorité élevée n'est pas autorisée et le cycle d'évaluation continue.

- RB_MAX_HIGH_PRIORITY_QUEUE_SIZE - Les demandes de répartition et de ressources supplémentaires pour un travail de duplication actif sont mises dans une file d'attente spéciale pour un traitement prioritaire. Le paramètre RB_MAX_HIGH_PRIORITY_QUEUE_SIZE définit le nombre maximal de demandes que NetBackup autorise dans cette file d'attente. (Paramètre par défaut : 100 demandes.)

- RB_RELEASE_PERIOD - Ce paramètre indique le délai d'attente que NetBackup doit observer avant de libérer une ressource. (Paramètre par défaut : 180 secondes.)

- RB_CLEANUP_OBSOLETE_DBINFO - Ce paramètre indique le nombre de secondes qui peut s'écouler entre les nettoyages d'informations obsolètes dans la base de données `nbrb`. (Paramètre par défaut : 60 secondes.)

- RB_MPX_GROUP_UNLOAD_DELAY - Ce paramètre indique le délai en secondes avant qu'un nouveau travail ne soit visible à `nbrb` avant le déchargement d'une bande. (Paramètre par défaut : 10 secondes.)

  Ce paramètre permet d'éviter le rechargement inutile des bandes et s'applique à tous les travaux de sauvegarde. Pendant les sauvegardes utilisateur, `nbrb` utilise la valeur maximale de NBRB_MPX_GROUP_UNLOAD_DELAY et le paramètre de propriété d'hôte Délai de montage du média quand `nbrb` démonte la bande.

- RB_RETRY_DELAY_AFTER_EMM_ERR - Ce paramètre indique le délai d'attente que NetBackup doit observer avant d'effectuer une nouvelle tentative lorsqu'une erreur EMM s'est produite. Il doit s'agir d'une erreur pour laquelle une nouvelle tentative est possible. Par exemple, une panne de serveur de médias. (Paramètre par défaut : 60 secondes.)

- RB_REEVAL_PENDING - Ce paramètre indique le nombre de secondes qui peut s'écouler entre les évaluations de la file d'attente de demandes en attente. Par exemple, une file d'attente de demandes en attente peut inclure des travaux en attente de ressources. (Paramètre par défaut : 60 secondes.)
- RB_REEVAL_PERIOD - Ce paramètre indique le délai entre chaque évaluation lorsqu'une demande en attente n'est pas satisfaite et si aucune autre demande ou ressource n'a été libérée. (Paramètre par défaut : Cinq minutes doivent passer avant que la demande initiale soit réévaluée.)

`-deleteSetting` *`settingname`*

Supprime le paramètre de configuration `nbrb` identifié par la valeur *nom_paramètre*.

`-disablePerfMon`

Désactive le suivi des performances.

`-dump`

Vide toutes les listes d'allocations et de demandes du `nbrb`.

`-dumptables -f` *`nom_fichier`*

Permet à Resource Broker (`nbrb`) de consigner son état interne dans le fichier dont le nom est spécifié.

`-enablePerfMon`

Active le suivi des performances.

`-jobid` *`id_travail`*

Restreint la liste de sortie des canaux Fibre Transport aux canaux utilisés pour l'ID de travail *jobid* spécifié.

`-listActiveJobs`

Répertorie tous les travaux actifs.

`-listActiveDriveJobs`

Répertorie tous les travaux actifs pour un lecteur.

`-listActiveMediaJobs`

Répertorie tous les travaux actifs pour un ID du média (disque ou bande).

`-listActivePoolJobs`

Répertorie tous les travaux actifs pour un pool de volumes.

`-listActiveStuJobs`

Répertorie tous les travaux actifs pour une unité de stockage ou un groupe d'unités de stockage.

`-listOrphanedDrives`

Répertorie les lecteurs qui sont réservés dans EMM mais n'ont aucune allocation correspondante dans Resource Broker.

`-listOrphanedMedia`

Répertorie les médias qui sont réservés dans EMM mais qui n'ont aucune allocation correspondante dans Resource Broker.

`-listOrphanedPipes`

Répertorie les canaux Fibre Transport orphelins.

`-listOrphanedStus`

Répertorie les unités de stockage qui sont réservées dans EMM mais n'ont aucune allocation correspondante dans Resource Broker.

`-listPipes`

Répertorie les informations sur les canaux Fibre Transport.

`-listSettings`

Répertorie les paramètres de configuration de NBRB.

`-pipe` *`pipeID`*

Restreint la sortie des canaux Fibre Transport aux canaux utilisés pour l'ID de travail *jobid* spécifié.

`-pipeState` *`state`*

Restreint la liste de sortie des canaux Fibre Transport aux canaux correspondant à un état spécifié.

`-release` *`GUID`*

Libère l'allocation avec l'identifiant spécifié.

`-resetAll`

Réinitialise les allocations, les requêtes et les états persistants `nbrb`.

`-releaseAllocHolds`

Libère les suspensions d'allocation provoquées par des erreurs d'allocation liées à des lecteurs et des médias.

`-releaseDrive` *`lecteur`*

Libère toutes les allocations pour le lecteur spécifié.

`-releaseMDS` *`ID`*

Libère l'EMM et les allocations de MDS assignés par le MDS avec l'identifiant spécifié.

`-releaseMedia` *`ID_média`*

Libère toutes les allocations pour le volume spécifié.

`-releaseOrphanedDrive` *`drivekey`*

Libère les lecteurs qui sont réservés dans EMM mais qui ne disposent d'aucune allocation correspondante dans Resource Broker.

`-releaseOrphanedMedia` *`mediakey`*

Libère les médias qui sont réservés dans EMM mais qui n'ont aucune allocation correspondante dans Resource Broker.

`-releaseOrphanedPipes`

Libère les canaux Fibre Transport orphelins.

`-releaseOrphanedStu` *`nom`*

Libère les unités de stockage qui sont réservées dans EMM mais qui n'ont aucune allocation correspondante dans Resource Broker.

`-resetMediaServer` *`mediaserver`*

Réinitialise toutes les allocations EMM et MDS `nbrb` associées à `ltid` sur le serveur de médias.

`-reportInconsistentAllocations`

Signale une allocation incohérente entre Resource Broker et la sélection de médias et de périphériques (MDS).

`-resume`

Reprend le traitement de Resource Broker (`nbrb`).

`-setDriveGroupUnjoinable`

Empêche le futur travail de se connecter au groupe pour ce lecteur.

`-setMediaGroupUnjoinable`

Empêche le futur travail de se connecter au groupe pour ce média.

`-suspend`

Interrompt le traitement de Resource Broker (`nbrb`).

`-syncAllocations`

Synchronise toute différence d'allocation entre Resource Broker et MDS.

`-verbose`

Fournit des informations plus détaillées sur les canaux Fibre Transport.

VOIR AUSSI

Se reporter à nbjm à la page 754.

Se reporter à nbpem à la page 769.

nbregopsc

`nbregopsc` – registre OpsCenter

Synopsis

nbregopsc -add | -addopscenter | -addnb *OpsCenter_server_name*

nbregopsc -preferred_network *OpsCenter_server_IPAddress*

Sur les systèmes UNIX, le chemin d'accès à cette commande est /usr/openv/netbackup/bin/admincmd/

Sur les systèmes Windows, le chemin d'accès à cette commande est *chemin_d'accès*\NetBackup\bin\admincmd\

DESCRIPTION

La procédure d'installation NetBackup vous demande si vous voulez enregistrer l'OpsCenter existant dans NetBackup. Vous devez entrer le nom d'accès complet pour exécuter le nom du serveur OpsCenter comme option de ligne de commande. La commande `nbregopsc -add` ajoute d'abord le nom du serveur OpsCenter au fichier bp.conf (entrée du registre CONFIG sous Windows) avec une nouvelle entrée OPS_CENTER_SERVER_NAME = *nom_serveur_Opscenter*. Le nom du serveur maître NetBackup est ensuite enregistré sur le serveur OpsCenter. Cette commande peut être exécutée après l'installation de NetBackup pour enregistrer OpsCenter et les serveurs NetBackup les uns en fonction des autres.

Vous pouvez utiliser l'option `-addopscenter` pour enregistrer OpsCenter dans NetBackup sans enregistrer NetBackup dans OpsCenter. Vous pouvez également utiliser l'option `-addnb` pour enregistrer NetBackup dans OpsCenter sans enregistrer OpsCenter dans NetBackup.

La commande ne permet pas d'ajouter plusieurs entrées OPS_CENTER_SERVER_NAME dans le fichier `bp.conf` (ou le registre) car NetBackup ne peut pas contrôler plusieurs serveurs OpsCenter. Si vous exécutez cette commande avec un autre nom, le nouveau nom remplace l'entrée OPS_CENTER_SERVER_NAME existante.

Dans une installation de cluster OpsCenter, le nom du serveur virtuel est ajouté au fichier `bp.conf` (ou au registre).

OPTIONS

`-add` *`OpsCenter_server_name`*

Enregsitre NetBackup sur le serveur OpsCenter spécifié et enregistre le serveur OpsCenter sur NetBackup.

`-addopscenter` *`OpsCenter_server_name`*

Enregistre le serveur OpsCenter sur NetBackup.

`-addnb` *`OpsCenter_server_name`*

Enregistre NetBackup sur le serveur OpsCenter spécifié.

`-preferred_network` *`OpsCenter_server_IPAddress`*

Spécifie une IP de serveur OpsCenter facultative. `-preferrednetwork` s'applique seulement à `-add` et `-addnb`. S'applique principalement pour les cartes d'interface réseau multiples (NIC) sur l'hôte OpsCenter. La valeur par défaut pour cette option est `localhost/127.0.0.1`.

nbreplicate

`nbreplicate` – réplication initiée sur un périphérique de stockage

Synopsis

nbreplicate -backupid *backup_id* -Bidfile *file_name* -cn *copy_number* -rcn *replicate_copy_number* -slp_name *policy_name* [-altreadhost *hostname*] [-priority *number*] [-v] [-target_sts *target_sts*] [-target_user *target_sts_username*] [-target_pwd *target_sts_password*]

Sur les systèmes UNIX, le chemin d'accès à cette commande est /usr/openv/netbackup/bin/admincmd/

Sur les systèmes Windows, le chemin d'accès à cette commande est *chemin_d'accès*\NetBackup\bin\admincmd\

DESCRIPTION

La commande `nbreplicate` permet une copie d'une sauvegarde à répliquer vers un serveur de stockage NetBackup dans un autre domaine. Pour dupliquer une image dans le même domaine NetBackup, consultez `bpduplicate`.

La commande `nbreplicate` crée une copie d'une sauvegarde spécifiée en fonction de la configuration sur les cibles de réplication prises en charge du serveur de stockage. Cette commande fait partie du processus automatisé de politique de cycle de vie du stockage (SLP, Storage Lifecycle Policy) des opérations de réplication de maître de distant.

Cette commande n'est pas destinée à contourner le traitement normal de NBSTSERV pour les images contrôlées par la politique de cycle de vie du stockage. Cette commande existe pour ré-effectuer les réplications précédemment réussies. Elle est distinctement différente de `bpduplicate`.

Cette commande peut uniquement être exécutée sur le serveur maître.

OPTIONS

-altreadhost *nom_hôte*

Spécifiez un hôte alternatif depuis lequel lire les médias. Pour cela, il faut que `bpreplicate` lise par défaut les médias source depuis l'hôte qui a effectué la sauvegarde.

`-backupid` *`backup_id`*

Spécifie l'ID de sauvegarde d'une sauvegarde unique à répliquer ou pour laquelle la copie principale peut être modifiée.

`-Bidfile` *`file_name`*

file_name spécifie un fichier qui contient une liste d'ID de sauvegarde à dupliquer. Entrez un ID de sauvegarde par ligne dans le fichier. Si ce paramètre est spécifié, les autres critères de sélection sont ignorés.

En outre, *file_name* est supprimé pendant l'exécution de cette interface de ligne de commande, car les interfaces graphiques utilisateur de NetBackup utilisent généralement ce paramètre. Ces dernières laissent l'interface de la ligne de commande supprimer le fichier temporaire utilisé pour l'option `-Bidfile` lorsque l'opération est terminée. Les utilisateurs faisant directement appel à l'interface de la ligne de commande peuvent également utiliser cette option. Toutefois, celle-ci supprime le fichier.

`-cn` *`copy_number`*

Détermine le nombre de copies à dupliquer. Les valeurs valides sont comprises entre 1 et 10. La valeur par défaut est 1.

`-primary` entraîne la recherche ou la duplication de la copie principale.

`-priority` *`nombre`*

Définit une politique de sauvegarde à exécuter selon une priorité inférieure ou supérieure à la duplication de sauvegarde intermédiaire.

`-target_pwd` *`target_sts_password`*

Spécifie le mot de passe de serveur de stockage cible si les informations d'authentification sont requises pour accéder au périphérique.

`-target_sts` *`target_sts`*

Spécifie le serveur de stockage cible pour recevoir une copie de la sauvegarde répliquée.

`-target_user` *`target_sts_username`*

Spécifie le nom d'utilisateur de serveur de stockage cible si les informations d'authentification sont requises pour accéder au périphérique.

`-rcn` *`numéro_copie_réplication`*

Spécifie le numéro de la copie de la copie de réplication. Le numéro de copie correspond à la valeur d'index d'opération de l'opération de réplication de la politique de cycle de vie de stockage, à laquelle on ajoute 100.

`-primary` entraîne la recherche ou la duplication de la copie principale.

`-slp_name` *`nom_politique`*

Spécifie le nom SLP du fichier dupliqué.

`-v`

Sélectionne le mode détaillé. Quand vous spécifiez les journaux de débogage ou de progression, d'autres informations sont incluses.

EXEMPLE

Réplique à nouveau une image selon les paramètres SLP d'une image ayant été précédemment répliquée avec succès, mais doit être de nouveau répliqué en raison de la reprise après incident.

```
# nbreplicate -backupid bu789 -rcn 102 -cn 1 -priority 0 -slp_name slp1
```

FICHIERS

Systèmes UNIX :

```
/usr/openv/netbackup/logs/admin/*
/usr/openv/netbackup/db/images/*
```

Systèmes Windows :

install_path\NetBackup\db\images*
install_path\NetBackup\logs\admin*

VOIR AUSSI

Se reporter à bpduplicate à la page 132.

nbrepo

`nbrepo` – utilisée pour gérer le référentiel de package NetBackup.

Synopsis

nbrepo -a *package_path*

nbrepo -d [*package_identifier*

nbrepo -l

nbrepo -p *package_identifier*

nbrepo -h

Sur les systèmes UNIX, le chemin d'accès à cette commande est /usr/openv/netbackup/bin/admincmd

Sur les systèmes Windows, le chemin d'accès à cette commande est *chemin_d'accès*\NetBackup\bin\admincmd\

DESCRIPTION

La commande `nbrepo` est utilisée pour gérer les packages dans le référentiel NetBackup. Vous pouvez ajouter de nouveaux packages ou supprimer des packages existants dans le référentiel. Vous pouvez également lister tous les packages qui existent actuellement dans le référentiel. Vous pouvez utiliser cette commande pour récupérer les métadonnées du package.

OPTIONS

-a | -add *package_path*

Ajoutez des packages au référentiel. L'identifiant de package que génère le référentiel est renvoyé.

-d | -delete [*package_identifier*

Supprimez les packages dans le référentiel. Spécifiez l’identificateur de package de la commande à supprimer.

-h | -help

Affichez le rapport d'utilisation de commande.

`-l | -list`

Renvoie une liste des identificateurs de package pour tous les packages du référentiel.

`-p | -pkgDetails` *`package_identifier`*

Renvoie les métadonnées du package pour le package spécifié.

EXEMPLES

Exemple 1 : Ajout d'un package au référentiel NetBackup.

```
nbrepo -add C:\temp\vxupdate_nbclient_8.1.2_windows_x64.sja

Successfully added deployment package ID: 6 to
the repository.
```

VOIR AUSSI

Se reporter à nbinstallcmd à la page 751.

nbrestorevm

nbrestorevm – restaure les machines virtuelles VMware ou Hyper-V

Synopsis

Pour la restauration VSphere :

nbrestorevm -vmw -C *vm_client* [-S *master_server*] [-O] [-R *rename_file*] [-L *progress_log* [-en]] [-k "keyword phrase"] [-s *mm/dd/yyyy* [*hh:mm:ss*]] [-e *mm/dd/yyyy* [*hh:mm:ss*]] [-w [*hh:mm:ss*]] [-vmtm *vm_transport_mode*] [-vmserver *vm_server*] [-vmproxy *vm_proxy*] [-vmpo] [-vmtd] [-vmfd] [-vmbz] [-vmvmxd] [-vmkeephv] [-vmid] [-vmInstanceId] [-vmsn] [-vmrb] [-vcd] [-vcdred] [-vcdovw] [-vcdrte] [-vcdtemplate] [-vcdlfree] [-vcdremv] [-vmst]

Pour la restauration VMware Sélective VMDK :

nbrestorevm -vmw -C *vm_client* -S *master_server* -s *mm/jj/aaaahh:mm:ss* -e *mm/jj/aaaa(hh:mm:ss)* | -backupid *valeur* -restorespecout *nom fichier*

nbrestorevm [-Valider] -restorespec *fichier*

nbrestorevm -restorespec *nom_fichier* [-L *progress_log*] [-w [*hh:mm:ss*]]

Pour la restauration de la MV Hyper-V :

nbrestorevm {-vmhv | -vmhvnew | -vmhvstage | -vmncf} -C *client_vm* [-S serveur_maître] [-O] [-R *fichier_nouveau_nom*] [-L *journal_progression* [-en]] [-k "expression_mot-clé"] [-s *mm/jj/aaaa* [*hh:mm:ss*]] [-e *mm/jj/aaaa* [*hh:mm:ss*]] [-w [*hh:mm:ss*]] [-vmtm *mode_transport_vm*] [-vmserver *serveur_vm*]

Pour la conversion en machine virtuelle BMR :

nbrestorevm -bmr -vmw -C *client_vm* [-S *serveur_maître*] [-O] -vmserver *serveur_vm* -vmproxy *proxy_vm* -veconfig *chemin_fichier_config* [-config *nom_config_bmr*] [-vmpo] [-vmsn] [-systemOnly]

Pour VMware Instant Recovery :

nbrestorevm -vmw -ir_activate -C *vm_client* -temp_location *temp_location_for_writes* [-S *master_server*] [-vmpo] [-vmInstanceId] [-vmsn] [-vmkeephv] [-vmid] [-vmnewdiskuuid] [-vmserver *vm_server*] [-vmproxy *vm_proxy*] [-s *mm/dd/yyyy* [*hh:mm:ss*]] [-e *mm/dd/yyyy* [*hh:mm:ss*]] [-R *rename_file*] [-disk_media_server *media_server*] [-vmst]

nbrestorevm -ir_listvm

nbrestorevm -ir_deactivate *identifiant_ir* [-force]

nbrestorevm -ir_done *identifiant_ir*

nbrestorevm -ir_reactivate *identifiant_ir* [-force]

nbrestorevm -ir_reactivate_all *identifiant_ir* -vmhost *hôte_vm* -media_server *activation_serveur_médias_vm* [-force]

Sur les systèmes UNIX, le chemin d'accès à cette commande est /usr/openv/netbackup/bin/.

Sur les systèmes Windows, le chemin de répertoire vers cette commande est *install_path*\NetBackup\bin\

DESCRIPTION

La commande nbrestorevm restaure les machines virtuelles VMware (option -vmw) ou Hyper-V (option -vmhv). Vous pouvez exécuter nbrestorevm sur un client pour restaurer les machines virtuelles uniquement si vous spécifiez le client en tant que pair du serveur maître pour la restauration d'une machine virtuelle spécifique. Cette restriction s'applique également aux serveurs de médias si le serveur de médias est installé sur un ordinateur autre que le serveur maître.

Cette commande couvre un large éventail de fonctionnalités :

- L'option -vmw restaure une machine virtuelle VMware.
- Les options -vmhv, -vmhvnew, -vmhvstage et -vmncf restaurent une machine virtuelle Hyper-V.
- L'option -bmr -vmw crée une machine virtuelle VMware à partir d'une sauvegarde client.
- L'option -restorespec restaure un ou plusieurs disques de machines virtuelles en une nouvelle VM.
- L'option -ir_activate démarre la récupération instantanée d'une machine virtuelle spécifiée. Un ensemble d'options de récupération instantanée associées

(`-ir_listvm`, `-ir_deactivate`, `-ir_done`, `-ir_reactivate` et `-ir_reactivate_all`) effectue d'autres fonctions de récupération instantanée d'une machine virtuelle.

Vous pouvez exécuter la commande sur le serveur maître et sur tous les clients.

OPTIONS

Plusieurs options sont communes à toutes les restaurations (VSphere, Hyper-V, conversion en machine virtuelle BMR et récupération instantanée) et d'autres sont spécifiques à un sous-ensemble de ces restaurations. Toutes les options commençant par le préfixe "-ir" concernent des opérations de récupération instantanée seulement (par exemple, `-ir_list`). Les options commençant par le préfixe "-vcd" concernent VSphere uniquement (par exemple, `-vcdred`). Les autres options qui s'appliquent seulement à un sous-ensemble de fonctions sont notées dans la description de l'option.

`-backupid` *`valeur`*

L'identifiant de l'image de sauvegarde à utiliser pour créer le fichier de paramètres afin de restaurer un ou des disques de machines virtuelles VMware, en format *`nomclient_heuresauvegarde`*. L'*heure de sauvegarde* est le nombre décimal de secondes depuis le 1er janvier 1970.

Utilisez cette option avec l'option `-restorespecout`. Ne la combinez pas avec l'option `-s` ou `-e`.

`-bmr`

Contacte le serveur BMR pour effectuer des tâches liées à la création d'une machine virtuelle à partir de la sauvegarde de client.

`-C` *`vm_client`*

Nom de la machine virtuelle tel qu'identifié dans la sauvegarde. Par exemple, si la politique a sauvegardé la machine virtuelle sous son nom d'hôte, spécifiez ce nom d'hôte.

Pour restaurer à un emplacement différent, utilisez les options `-vmserver` et `-R`.

`-config` *`bmr_config_name`*

Spécifie le nom de la configuration BMR. Le nom par défaut est le suivant : `actuel`. S'applique uniquement à la conversion en machine virtuelle BMR.

`-disk_media_server` *`media_server`*

Indique quel serveur de médias exécute la récupération instantanée.

Cette option est utile si le stockage NetBackup est configuré sur plusieurs serveurs de médias, comme pour la répartition de charge. Sans l'option

`-disk_media_server`, le travail de récupération instantanée peut sélectionner n'importe lequel des serveurs de médias disponibles pour effectuer la restauration. Si un seul des serveurs de médias est configuré pour la récupération instantanée, spécifiez ce serveur avec l'option `-disk_media_server`.

`-force`

Supprime les invites de confirmation.

`-ir_activate`

Démarre la récupération instantanée de la machine virtuelle spécifiée. Pour VMware, la commande monte l'image de sauvegarde en tant que stockage de données NFS. La machine virtuelle est immédiatement récupérée quand les données de machine virtuelle sont accessibles sur l'hôte de MV.

`-ir_deactivate` *`identifiant_ir`* `[-force]`

Supprime la machine virtuelle restaurée spécifié de l'hôte ESX et libère les ressources de serveur de médias NetBackup. L'option `-force` supprime les invites de confirmation.

`-ir_done` *`identifiant_ir`*

Termine le travail de récupération instantanée de machine virtuelle après la migration des données. Il supprime le stockage NetBackup et libère les ressources de serveur de médias. Le stockage NetBackup est constitué du stockage de données monté sur l'hôte ESX.

`-ir_listvm`

Répertorie les détails relatifs aux machines virtuelles activées par la récupération instantanée.

`-ir_reactivate` *`identifiant_ir`* `[-force]`

Réactive une machine virtuelle restaurée en remontant le stockage de données NFS de NetBackup. Cette commande enregistre également les machines virtuelles restaurées sur l'hôte ESX à partir du stockage de données temporaire sur l'hôte ESX.

`identifiant_ir` est l'identifiant numérique de la machine virtuelle dans la sortie de la commande `-ir_listvm`.

L'option `-force` supprime les invites de confirmation.

`-ir_reactivate_all`

Redémarre un travail de récupération instantanée interrompu pour toutes les machines virtuelles sur la combinaison hôte ESX et serveur de médias.

`-L` *`progress_log`*

Spécifie le nom du fichier dans lequel les informations de progression sont enregistrées. Cette option s'applique à la restauration vSphere et à a restauration Hyper-V.

Seuls les chemins d'accès par défaut sont autorisés pour cette option. Veritas vous recommande d'utiliser les chemins d'accès par défaut. Si vous ne pouvez pas utiliser le chemin d'accès par défaut de NetBackup dans votre configuration, vous devez ajouter des chemins d'accès personnalisés à la configuration de NetBackup. Les chemins d'accès par défaut sont les suivants.

Systèmes UNIX : `/usr/openv/netbackup/logs/user_ops/proglog`

Systèmes Windows : *`install_path`*`\NetBackup\logs\bplist\*.log`

Pour plus d'informations sur l'ajout d'un chemin d'accès personnalisé, consultez la section "Option BPCD_WHITELIST_PATH pour les serveurs et clients NetBackup" du *Guide de l'administrateur NetBackup, volume I*.

`-media_server` *`media_server_activate_vm`*

Cette option spécifie le serveur de médias sur lequel ont été montés les stockages de données NFS qui contiennent les images de sauvegarde quand vous réactivez des machines virtuelles. Cette option est uniquement utilisée avec la fonction `-ir_reactivate_all`.

`-O`

Écrase les machines virtuelles et les ressources associées si elles existent déjà avec le même nom. Les ressources sont des entités telles que les fichiers de format des disques de machine virtuelle (VMDK) qui appartiennent explicitement au VM existant. Si `-O` est spécifié, le serveur VMware doit supprimer la machine virtuelle avant qu'il soit restauré. Si cette option n'est pas spécifiée, la restauration peut échouer. Cette option est utilisée avec les restaurations VClient et Hyper-V et avec la conversion en machine virtuelle BMR.

`-R` *`rename_file`*

Spécifie un chemin d'accès au répertoire absolu à un fichier de nouveau nom, qui est utilisé pour restaurer une machine virtuelle VMware. Le fichier de nouveau nom indique que la restauration doit être redirigée vers un emplacement alternatif et spécifie des détails sur l'emplacement alternatif du client. Pour VMware, le fichier de nouveau nom peut inclure l'une des entrées suivantes :

```
change /first_vmdk_path to /new_first_vmdk_path
change /second_vmdk_path to /new_second_vmdk_path
...
change /n’th_vmdk_path to /new_nth_vmdk_path
```

```
change vmname to NEW_VM_NAME
change esxhost to NEW_ESX_HOST
change datacenter to NEW_DATACENTER
change folder to NEW_FOLDER
change resourcepool to NEW_RESOURCEPOOL
change datastore to NEW_DATASTORE
change network to NEW_NETWORK
change organization to NEW_ORGANIZATION
change orgvdc to NEW_ORGVDC
change vcdserver to NEW_VCDSERVER
change vcdvapp to NEW_VCDVAPP
change vcdvapptemplate to NEW_VCDVAPPTEMPLATE
change vcdvmname to NEW_VCDVMNAME
change vcdcatalog to NEW_VCDCATALOG
```

La récupération instantanée utilise le sous-ensemble suivant de cette liste :

```
change vmname to NEW_VM_NAME
change esxhost to NEW_ESX_HOST
change resourcepool to NEW_RESOURCEPOOL
change network to NEW_NETWORK
```

Les remarques suivantes concernent ces entrées :

- Entrez la ligne "change" exactement comme elle apparaît dans cette liste, excepté la variable à l'extrémité (en majuscules).
- Chaque ligne `change` doit se terminer par un retour à la ligne. Si le *fichier_nouveau_nom* contient seulement une entrée, assurez-vous que la fin de la ligne contient un retour chariot.
- Si le fichier de nouveau nom est vide, la restauration utilise les valeurs par défaut de l'image de sauvegarde.
- Exécutez la commande `change datastore to NEW_DATASTORE` pour identifier le stockage de données cible quand vous restaurez à partir de sauvegardes qui n'ont pas été effectuées avec Replication Director.
- Le fichier renommé doit être dans le codage de caractères UTF-8.

Avec NetBackup 7.7.2 et les versions ultérieures, seuls les chemins d'accès par défaut sont autorisés pour cette option. Veritas vous recommande d'utiliser les chemins d'accès par défaut. Si vous ne pouvez pas utiliser le chemin d'accès par défaut de NetBackup dans votre configuration, vous devez ajouter des chemins d'accès personnalisés à la configuration de NetBackup.

Pour plus d'informations sur l'ajout d'un chemin d'accès personnalisé, consultez la section "Option BPCD_WHITELIST_PATH pour les serveurs et clients NetBackup" du *Guide de l'administrateur NetBackup, volume I*.

`-restorespec` ***nomfichier***

Créée ue nouvelle machine virtuelle et restaure le client et les disques NetBackup que vous spécifiez dans le ***nom_fichier*** sur la nouvelle VM. Le ***nom_fichier*** est un fichier texte qui utilise le format JavaScript Object Notation (JSON)

Le fichier texte doit être dans le codage de caractères UTF-8.

Vous pouvez utiliser l'option `-restorespecout` pour créer le fichier texte formaté JSON. Vous pouvez modifier le fichier texte afin qu'il contienne uniquement les disques de machine virtuelle que vous voulez restaurer.

Ce qui suit est un exemple de paramètres de restauration que requiert l'option `-restorespec`.

```
{
  "ClientType": "VMware",
  "ClientName": "VM-client-name",
  "RestoreType": "SelectiveDiskRestore",
  "BackupImageSelection": {
    "MasterServer": "Master-server-name",
    "StartDate": "mm/dd/yy hh:mm:ss",
    "EndDate": "mm/dd/yy hh:mm:ss",
    "BackupId": "clientname_timestamp"
  },
  "VMwareRestoreParameters": {
    "vCenterServer": "vCenter-name-for-restore",
    "VMwareRecoveryHost": "Recovery-host-name",
    "DefaultDiskProvisioning": "thin",
    "TransportMode": "san:hotadd:nbd",
    "VMwareVirtualMachineDestination": {
      "VMName": "Restore-vm-name",
      "AttachDisksToExistingVM": "No",
      "PowerOn": "No",
      "Datacenter": "Path-of-Datacenter-for-destination-vm",
      "ESX": "Hostname-of-the-ESX-host",
      "Folder": "Path-to-destination-VM-folder",
      "ResourcePool/Vapp": "Path-of-vApp-or-resource-pool-destination",
      "VmxDatastore": ""
    },
    "VMwareVirtualDiskDestination": [
```

```
      {
         "VirtualDisk" : "/DS1/BackedupVM/BackedupVM.vmdk",
         "OverwriteExistingDisk": "No",
         "Datastore": "[Datastore-name]",
         "Path": "”,
         "Provisioning": "thin"
         "Controller": "scsi0-0"           },
      {
         "VirtualDisk": "/DS2/BackedupVM/BackedupVM_1.vmdk",
         "OverwriteExistingDisk": "No",
         "Datastore": "",
         "Path": "[datastore_name] MyVm/MyVM_1.vmdk”,
         "Provisioning": "eagerzeroed"
         "Controller": "scsi0-1"           }
    ]
    "VMwareAdvancedRestoreOptions": {
      "DeleteRestoredVMOnError": "No",
      "VMShutdownWaitSeconds": 900
    }
  }
}
```

Les listes détaillées suivantes décrivent les cinq sections du***nom_fichier***. Les sections ou champs facultatifs que vous ne désirez pas utiliser doivent êtreomises dans ***nom_fichier***.

Première Section (requis) : la section productive de ***nom_fichier*** fournit les informations requises sur le client qui contient les disques que vous désirez restaurer.

- `ClientType`. Le type de client tels que configuré dans la politique de sauvegarde. Requis.
  Pour restaurer des machines virtuelles VMware, utilisez `VMware`
- `clientname`. Le nom du client tel que configuré dans la politique de sauvegarde. Requis.
- `RestoreType`. Le type de restauration. Requis.
  Pour restaurer un disque de machine virtuelle VMware, utilisez `SelectiveDiskRestore`.

Seconde section (facultative) : la section `BackupImageSelection` de ***nom_fichier*** spécifie les informations requises pour identifier l'image de sauvegarde à restaurer. Si cette section n'est pas spécifiée, NetBackup restaure

à partir de la sauvegarde la plus récente. Les champs suivants sont ceux sui décrivent la `BackupImageSelection` :

- `Serveur_maître`. Le nom de domaine complet du serveur maître NetBackup à utiliser pour des requêtes sur les détails VM. Facultatif.
  Si non spécifié, le serveur maître qui est spécifié dans la configuration NetBackup est utilisé.
- `Date_début`. La date de début pour rechercher des images de sauvegarde, en format *mm/jj/aa hh:mm:ss*. Si plus d'une image de sauvegarde existe dans la plage de dates, NetBackup sélectionne la sauvegarde la plus récente. Facultatif.
  Si non spécifiée, la date de début est située 6 mois avant la date actuelle.
- `Date_fin` La date de fin de la recherche d'images de sauvegarde en format *mm/jj/yaa hh:mm:ss*. Si plus d'une image de sauvegarde existe dans la plage de dates, NetBackup sélectionne la sauvegarde la plus récente. Facultatif.
  Si non spécifiée, NetBackup utilise la date du jour.
- `Id_sauvegarde` L'ID de l'image de sauvegarde à utiliser pour la restauration, en format *`nomclient_heure_sauvegarde`* format. L'*`heure de sauvegarde`* est le nombre décimal de secondes depuis le 1er janvier 1970. Facultatif.
  Si non spécifiée, NetBackup utilise l'image de sauvegarde la plus récente. Si vous spécifiez une `Date_début`, `Date_fin`, et une `Id_sauvegarde`, NetBackup restaure à partir de l'image `Id_sauvegarde`.

Troisième section (requise) : La section `VMwareRestoreParameters` du ***`nom_fichier`*** spécifie les attributs VMware du disque virtuel à restaurer. Tous les champs de cette section sont en facultatifs ; cependant, la sectin est requises parce qu'elle conteint deux sous-sections requises. Les champs suivants décrivent les `Paramètres de restauration VMware` :

- `vCenterServer`. Le nom de l'hôte de la destination vCenter pour la restauration, dans le même format que spécifié dans les informations d'authentification du **serveur virtuel**. Facultatif.
  Pour restaurer un ESXi hypervisor autonome lorsque la restauration s'est effectuée via un vCenter, la valeur de ce champ doit être `Aucun`.
- `Hôte_restauration_VMware` Hôte qui exécute la récupération. Facultatif.
  Si non spécifié, NetBackup utilise la valeur d'hôte de sauvegarde de l'image de sauvegarde.
- `Dimensionnement_disque_défaut` Allocation de disque par défaut pour tous les disques à créer dans la VM de restauration : `dynamique`, `statique`, `mise à zéro par anticipation`, ou `inconnu`. Facultatif.

Pour chaque disque, vous pouvez remplacer cette valeur par défaut en spécifiant un `dimensionnement` différent dans la section `Destination_VirtualDisk_VMware`du***nom_fichier***

Si aucun `Dimensionnement_disque_défaut` ou `Dimensionnement` ne sont spécifiés, NetBackup utilise le dimensionnement tel que spécifié dans la sauvegarde.

- `Mode_transport`. La combinaison des modes de transports à utiliser pour la restauration telle que spécifiée en minuscules, valeurs séparées par deux points : `hotadd:nbd:nbdssl:san`. L'ordre de la spécification est significatif : NetBackup tente chaque méthode tour à tout jusqu'à ce que la restauration fonctionne. Si toutes les méthodes échouent, la restauration est abandonnée. Facultatif.

  Si non spécifié, NetBackup utilise la combinaison de mode de transport qui a été utilisée pour la sauvegarde.

Quatrième Section (Requis): La section`Destination_VirtualMachine_VMware` de ***nom_fichier*** spécifie les paramètres de restauration pour la restauration. Cette section est subordonnée à la section `VMwareRestoreParameters`. Il contient les champs suivants :

- `Nom_VM` Le nom affiché unique de la nouvelle machine virtuelle pour le ou les disques restaurés. La commande `nbrestorevm` ajoute un horodatage au nom d client VM original lorsqu'elle renseigne ce champ. L'horodatage est le nombre décimal de secondes depuis le 1er janvier 1970. Requis.

  NetBackup restaure les disques de la machine virtuelle sur un nouvelle VM. Par conséquent, si ce nom entre en conflit avec un nom affiché existant, la restauration échoue.

- `AttachDisksToExistingVM`. Si vous voulez restaurer les fichiers VMDK sélectionnés pour une machine virtuelle existante ou une nouvelle machine virtuelle, comme suit :

  - Si la valeur est `Yes`, la machine virtuelle spécifiée dans le champ `VMName` doit exister dans le vCenter cible ou le serveur ESX. Si elle n'existe pas, la restauration échoue avec le code d'état 2820.
  - Si la valeur est `No`, la machine virtuelle spécifiée dans le champ `VMName` ne doit pas exister dans le vCenter cible ou le serveur ESX. Si elle existe, la restauration échoue avec le code d'état 2820.

  La valeur par défaut est `Non`.

- `PowerOn`. S'il faut mettre sous tension la machine virtuelle cible après la restauration, comme suit :

- Si la valeur est `Yes`, la machine virtuelle cible est mise sous tension à la fin d'une restauration réussie.
- Si la valeur est `No` , la machine virtuelle cible n'est pas allumée après la restauration.

Si la restauration est effectuée sur une machine virtuelle existante, celle-ci est éteinte avant la connexion des disques virtuels à la machine virtuelle et avant la restauration.

La valeur par défaut est `Non`.

- `Centre_données`. Nom du **centre de données** VMware pour le disque virtuel, sous forme de nom de chemin d'accès. Facultatif.

  Pour restaurer un ESXi hypervisor autonome lorsque la restauration s'est effectuée via un vCenter, la valeur de ce champ doit être `Aucun`.

  Si non spécifié, NetBackup utilise la valeur de la sauvegarde.
- `ESX`. Le nom de l'hôte ESX sur lequel NetBackup doit restaurer le disque virtuel. Facultatif.

  Si non spécifié, NetBackup utilise la valeur de la sauvegarde.
- `Dossier`. Le chemin d'accès du dossier VM dans lequel NetBackup doit restaurer le disque virtuel. Facultatif.

  Pour restaurer un ESXi hypervisor autonome lorsque la restauration s'est effectuée via un vCenter, la valeur de ce champ doit être `Aucun`.

  Si non spécifié, NetBackup utilise la valeur de la sauvegarde.
- `ResourcePool/Vapp`. Chemin d'accès du pool de ressources sur lequel NetBackup doit restaurer le disque virtuel. Si la restauration s'effectue vers un vApp, précisez le chemin d'accès du vApp. Facultatif.

  Si non spécifié, NetBackup utilise la valeur de la sauvegarde.
- `Stokage_données_Vmx` Le nom du`Stockage de données`sur lequel NetBackup doit restaurer le fichier de configuration `.vmx` et d'autres fichiers de configuration VM. Vous pouvez entourer le nom de crochets mais ce n'est pas une obligation. Facultatif.

  Si non spécifié, NetBackup utilise la valeur de la sauvegarde.

Cinquième section (requis) : La section `Destination_VirtualDisk_VMware` du ***nom-fichier*** est une matrice qui spécifie les disques à restaurer et les paramètres de restauration pour ces disques. Cette section est subordonnée à la section `VMwareRestoreParameters`. Elle peut contenir un ou plusieurs ensemble des champs suivants, un ensemble par disque de machine virtuelle. Une virgule doit séparer les champs dans un ensemble, et une virgule doit séparer les ensembles.

- `Disque_virtuel` Le chemin d'accès complet du disque virtuel à restaurer. Ce chemin d'accès doit correspondre exactement au chemin d'accès du fichier `.vmdk` lorsqu'il a été sauvegardé. Requis.
- `OverwriteExistingDisk`. Si vous voulez remplacer le disque virtuel existant ou les disques sur la machine virtuelle cible, comme suit :
  - Si la valeur est `Yes`, remplacez le disque virtuel d'origine et conservez le disque UUID.
  - Si la valeur est `No`, restaurez le disque virtuel sur la machine virtuelle cible en tant que nouveau disque. VMware affecte un nouvel UUID au disque.

  La valeur par défaut est `Non`.
- `Stockage_données`. Le nom du `Stockage de données` qui est la destination de la restauration. Vous pouvez entourer le nom de crochets mais ce n'est pas une obligation. (VMware génère le chemin d'accès du `Stockage de données` en respectant les conventions de nommage pour la VM.) Facultatif.

  Pour une restauration de disques virtuels sur un cluster de stockage de données, spécifiez le nom du cluster de stockage de données dans ce champ.

  Si non spécifié, NetBackup utilise la valeur qui est spécifiée dans le champ `Path`. Si aucun `Stockage de données` ou `chemin d'accès` ne sont spécifiés, NetBackup utilise le `Stockage de données` de l'image de sauvegarde.
- `Chemin d'accès`. Le chemin d'accès complet de la destination de restauration pour le disque virtuel, dans le format suivant :

  `[`*`datastore_name`*`] MyVM/MyVM.vmdk`

  Facultatif.

  Si vous spécifiez un `Chemin d'accès` et que celui-ci n'est pas disponible ou qu'un disque existe déjà à cet emplacement, la restauration échouera. Si aucun `Stockage de données` ou `chemin d'accès` ne sont spécifiés, NetBackup utilise le `Stockage de données` de l'image de sauvegarde.
- `Dimensionnement` Allocation de disque pour ce disque spécifique : `dynamique`, `statique`, `mise à zéro par anticipation`, ou `inconnu`. Facultatif.

  Si non spécifié, NetBackup utilise la valeur `Dimensionnement_disque_défaut`.
- `Contrôleur`

  Le contrôleur du disque virtuel auquel le disque est attaché dans la VM originale. Facultatif

Ce champ est informationnel uniquement pour vous aider à déterminer le ou les disques qui doivent être restaurés. La valeur n'est pas utilisée pendant une restauration.

Sixième section (facultative). La section `VMwareAdvancedRestoreOptions` du fichier spécifie les paramètres à restaurer sur une machine virtuelle existante. Cette section est subordonnée à la section `VMwareRestoreParameters`.

- `DeleteRestoredVMOnError`. Si vous voulez supprimer la machine virtuelle temporaire en cas d'échec de l'opération d'attachement du disque, comme suit :
  - Si la valeur est `Yes`, supprimez la machine virtuelle temporaire.
  - Si la valeur est `No`, ne supprimez pas la machine virtuelle temporaire. Si les disques ne sont pas correctement connectés à la machine virtuelle cible, vous pouvez accéder aux données sur la machine virtuelle temporaire.

  La valeur par défaut est `Non`. Facultatif.
- `VMShutdownWaitSeconds`. Pour les restaurations pour une machine virtuelle existante, le processus de restauration arrête la machine virtuelle cible avant qu'elle attache le ou les disques. La durée de l'opération d'arrêt dépend de la charge de VMware. Ce paramètre permet de spécifier combien de temps le processus de restauration doit attendre l'arrêt avant d'abandonner la restauration.

  La valeur par défaut est `900` secondes (15 minutes). Facultatif.

`-restorespecout` *`nom-fichier`*

Spécifie le chemin d'accès du fichier dans lequel `nbrestorevm` écrit les paramètres du ou des disques des machines virtuelles que vous désirez restaurer. Par défaut, `nbrestorevm` crée le fichier dans le répertoire de travail en cours. Pour spécifier l'image de sauvegarde d'où doivent être tirés les paramètres, utilisez l'option `-backupid` ou les options `-s` et `-e`. Si vous spécifiez les options `-s` et `-e`, NetBackup utilise la sauvegarde la plus récente dans cette plage de dates.

Editez le fichier de sorte qu'il contienne les informations appropriées. Assurez-vous que le champ `VMName` contient le nom de la nouvelle VM. Assurez-vous que la section `Destination_disque virtuel_VMware` du fichier contient uniquement le ou les disques de la machine virtuelle que vous désirez restaurer. Utilisez le fichier édité comme fichier d'entrée pour l'option `-restorespec`, qui restaure le ou les disques de la machine virtuelle qui sont identifiés dans le fichier.

Par défaut, `nbrestorevm` crée le fichier dans le répertoire de travail en cours. Pour créer le fichier dans un autre répertoire, indiquez un nom de chemin

d'accès au fichier ***nom_fichier***. Ce chemin d'accès doit se trouver dans la liste blanche des chemins d'accès de NetBackup. Pour plus d'informations sur la procédure d'ajout d'un chemin d'accès personnalisé, consultez la rubrique « Option `BPCD_WHITELIST_PATH` pour les serveurs et clients NetBackup » dans le *Guide de l'administrateur de NetBackup, Volume I* :

`-S` *`master_server`*

Spécifie un serveur maître différent, pour restaurer une machine virtuelle à partir d'une sauvegarde qui a été faite par ce serveur maître.

`-s` *`mm/jj/aaaa [hh:mm:ss] -e mm/jj/aaaa[hh:mm:ss]`*

Limite les images de sauvegarde sélectionnables à celles comportant des horodatages inclus dans la période spécifiée. NetBackup sélectionne la dernière image de sauvegarde appropriée située dans la plage de temps. Spécifie la date de début (-s) et la date de fin (-e) de la liste. La date de début et la date de fin délimitent la plage horaire dans laquelle rechercher une image de sauvegarde valide. La dernière image de sauvegarde valide dans la plage horaire spécifiée est utilisée pour effectuer des restaurations. Ces options sont utilisées avec toutes les fonctions, sauf la conversion en machine virtuelle BMR.

`-temp_location` *`emplacement_temp`*

Spécifie un stockage de données temporaire sur le serveur d'hôte de machine virtuelle où se produisent tous les enregistrements jusqu'à ce que la machine virtuelle soit restaurée. Tous les enregistrements sont effectués sur ce stockage de données jusqu'à ce que le travail Storage vMotion se termine ou que vous n'utilisiez plus la machine virtuelle (par exemple, dans le cadre d'un dépannage). Ce stockage de données doit exister avant que vous exécutiez la commande `nbrestorevm`. Cette option peut être utilisée uniquement avec l'option `-ir_activate`. Cette option est uniquement utilisée avec la récupération instantanée.

`–validate -restorespec` *`nom-fichier`*

Valide les paramètres de restauration du disque de la machine virtuelle dans ***nom-fichier***. L'option `-restorespec` est requise, et elle doit suivre l'option `-validate`.

Pour une description de ***nom-fichier***, voyez la description de l'option `-restorespec`.

`-vcd`

Restaure une machine virtuelle vCloud. Cette option est requise lorsque vous effectuez une restauration vers l'emplacement d'origine ou vers un autre emplacement dans vCloud.

`-vcdlfree`

Restaure une machine virtuelle vCloud à l'aide du stockage de données avec le plus grand espace disponible. Cette option s'applique seulement aux opérations de restauration qui ne sont pas dirigées vers l'emplacement initial.

`-vcdovw`

Remplace la vApp vCloud existante.

`-vcdred`

Redirige la restauration vCloud.

`-vcdremv`

Supprime la vApp si vous utilisez l'option -vcdtemplate pour enregistrer la vApp comme modèle.

`-vcdrte`

Restaure une machine virtuelle vCloud sur une vApp vCloud existante. Cette option est requise quand vous restaurez vers une vApp existante comprenant une restauration de l'emplacement d'origine.

`-vcdtemplate`

Restaure une machine virtuelle vCloud comme modèle.

`-veconfig` *`chemin_fichier_config_ve`*

Le chemin d'accès au fichier (absolu) complet contient les détails de l'environnement virtuel au format `param=valeur`. Un fichier `veconfig` contient généralement les entrées suivantes :

```
esxhost="bmresx.xyz.com"
name="Test_NBRestoreVM"
network="VM Network"
nbrestorediskformat="ThinVdisk"
toolsIsoPath="C:\B2V\windows_esx5.iso"
datacenter="/Test/XyzDatacenter"
folder="/Test/XyzDatacenter/vm"
resourcepool="/Test/XyzDatacenter/host/bmresx.xyz.com/Resources/resourcep
harddisk=0:"B2V_4TB"
harddisk=1:"storage1 (2)"
harddisk=2:"storage2 (1)"
```

Les remarques suivantes concernent ces entrées :

- Les champs `folder`, `resourcepool` et `diskformat` sont facultatifs.
- La conversion en machine virtuelle sur un serveur `esx` autonome utilise les valeurs suivantes :

```
datacenter="ha-datacenter"
resourcepool="/ha-datacenter/host/esx_host_name/Resources"
```

- Pour créer tous les fichiers VMDK correspondant aux disques sur le même stockage de données, définissez le nom du stockage de données à l'aide de l'entrée `datastore="datastoreName"`.
- Pour créer des fichiers VMDK sur différents stockages de données, renseignez le fichier `veconfig` comme décrit dans le fichier ci-dessus (`harddisk=0`...).

`-vmbz`

Le format du disque restauré sera défini sur "réinitialisé par anticipation".

`-vmfd`

Restaure les fichiers VMDK en tant que disques plats.

`-vmhost` *`hôte_machine_virtuelle`*

Spécifie l'hôte de machine virtuelle sur lequel les machines virtuelles ont été montées quand vous réactivez des machines virtuelles.

`-vmhv`

Restaure une machine virtuelle Hyper-V à l'emplacement initial.

`-vmhvnew`

Restaure une machine virtuelle Hyper-V à un nouvel emplacement.

`-vmhvstage`

Restaure une machine virtuelle Hyper-V sur un emplacement intermédiaire.

`-vmid`

Restaure l'UUID du BIOS de la machine virtuelle au lieu d'en créer un nouveau.

Pour Vmware : Restaure l'UUID du BIOS de la machine virtuelle au lieu d'en créer un nouveau.

Pour Hyper-V : Restaure le GUID de la machine virtuelle au lieu de créer un nouveau.

Remarque : Pour Hyper-V, lorsque vous restaurez vers l'emplacement initial ou un emplacement intermédiaire, le GUID d'origine de la machine virtuelle est restauré. Ce comportement s'applique même si l'option `vmid` est omise.

`-vmInstanceId`

Conserve l'UUID de l'instance de la machine virtuelle initiale (à noter que l'UUID d'instance est un identifiant vCenter unique spécifique d'une machine virtuelle).

La machine virtuelle est restaurée avec le même UUID d'instance que celui obtenu lors de sa sauvegarde.

Si la restauration de la machine virtuelle est effectuée vers un hôte ESXi autonome, cette option est ignorée.

Si une machine virtuelle avec la même instance UUID existe à l'emplacement cible de restauration, NetBackup assigne un nouvel UUID à la machine virtuelle.

`-vmkeephv`

Conserve la version matérielle lors de la récupération. Cette option s'applique uniquement à la récupération de machines virtuelles VMware.

`-vmnewdiskuuid`

Génère de nouveaux UUID de disque de machine virtuelle lors d'une récupération instantanée. Utilisez cette option avec l'option `-ir_activate`.

Les machines virtuelles qui sont activées avec cette option ne conservent pas le nouvel UUID vmdk lors de l'opération `-ir_reactivate` suivante. Dans un tel scénario, les VMDK reprennent leurs UUID au moment de la sauvegarde.

`-vmncf`

Spécifie que vous ne voulez pas restaurer les fichiers communs lorsque vous restaurez une machine virtuelle Hyper-V.

`-vmpo`

Met automatiquement sous tension la machine virtuelle après la restauration.

`-vmproxy` *`VMware_access_host`*

Spécifie l'hôte d'accès VMware. Il remplace le VMProxy utilisé par défaut pour la sauvegarde des machines virtuelles.

Les politiques de cycle de vie du stockage (SLP) peuvent utiliser Auto Image Replication pour répliquer l'image de sauvegarde d'une machine virtuelle vers un autre domaine NetBackup. Pour restaurer la machine virtuelle à partir de l'image répliquée, vous devez inclure l'option `-vmproxy`. Utilisez l'option `-vmproxy` pour spécifier l'hôte de sauvegarde (hôte d'accès) du domaine sur lequel la machine virtuelle a été répliquée.

`-vmrb`

Supprime tous les périphériques amovibles montés tels que les images de CD/DVD-ROM.

`-vmserver` *`VMServer`*

Spécifie un emplacement cible différent pour l'opération de restauration (par exemple, serveur ESX ou vCenter). Il remplace le serveur de la machine virtuelle utilisée par défaut pour la sauvegarde des machines virtuelles. Pour

restaurer sur le vCenter sur lequel se trouvait la machine virtuelle à l'origine, omettez cette option.

`-vmsn`

Élimine l'interface réseau de la machine virtuelle.

`-vmst`

Elimine les balises VMware de la restauration.

`-vmtd`

Le format du disque restauré sera défini sur "dynamique".

`-vmtm` *`mode_transport_vm`*

Spécifie le mode de transport VMware. Voici un exemple de format de *mode_transport_vm* : `san:hotadd:nbd:nbdssl`.

`-vmvmxd`

Permet aux fichiers VMDK VMware d'être restaurés dans le stockage de données où le fichier VMX est spécifié. Un fichier de nouveau nom qui assigne un chemin d'accès au fichier `vmdk` différent remplace cette option.

`-vmw`

Restaure une machine virtuelle VMware.

`-w [`*`hh:mm:ss`*`]`

NetBackup attend la fin des opérations du serveur avant de vous renvoyer à l'invite système.

Le format requis des valeurs de date et d'heure des commandes NetBackup dépend des paramètres régionaux. Les fichiers `/usr/openv/msg/.conf` (UNIX) et *`install_path`*`\VERITAS\msg\LC.CONF` (Windows) contiennent des informations telles que le format de date et d'heure pour chaque paramètre régional pris en charge. Les fichiers contiennent des instructions spécifiques concernant l'ajout et la modification de la liste des paramètres régionaux et des formats pris en charge.

Consultez la section "Spécification des paramètres régionaux de l'installation NetBackup" du *Guide de l'administrateur NetBackup, volume II*.

Vous pouvez éventuellement spécifier un temps d'attente en heures, minutes et secondes. Le temps d'attente maximal est de 23:59:59. Si ce temps d'attente expire avant la fin de la restauration, l'exécution de la commande se termine en indiquant un délai. cependant, la restauration du serveur se termine.

Si vous spécifiez la valeur 0 (zéro) ou si vous ne spécifiez aucune valeur, le temps d'attente de la fin de l'exécution de la commande est indéfini.

EXEMPLES

Exemples VSphere

Exemple 1 : restaurez la machine virtuelle spécifiée à partir de sa dernière image de sauvegarde. Si une machine virtuelle du même nom existe déjà, cette commande échoue.

```
# nbrestorevm -vmw -C client1
```

Pour écraser une machine virtuelle existante avec sa dernière image de sauvegarde, exécutez la commande suivante :

```
# nbrestorevm -vmw -C client1 -O -S master_server
```

Exemple 2 - Restauration d'une machine virtuelle à un autre emplacement spécifié par *rename_file*. La dernière image de sauvegarde disponible est sélectionnée dans la plage horaire entre la date de début (start_time) et la date de fin (end_time). La machine virtuelle est mise sous tension après l'opération de restauration et est écrasé à l'autre emplacement s'il existe déjà.

```
# nbrestorevm -vmw -S server1 -C client1 -R rename_file -s start_time
-e end_time  -vmpo -O
```

Exemple 3 : restaurez une machine virtuelle sur la vApp d'origine dans vCloud Director.

```
# nbrestorevm -vmw -S server1 -vcd -C vm_client -vmserver vm_server
-vmproxy vm_proxy -vcdrte
```

Pour restaurer plusieurs machines virtuelles sur la vApp d'origine, exécutez cette commande `nbrestorevm` pour chaque machine virtuelle.

Exemple 4 : restaurez plusieurs machines virtuelles dans un modèle de vApp.

Exécutez la commande de l'exemple 3 pour restaurer chacun des machines virtuelles dans une vApp au format autre que le format modèle, mais ne restaurez pas la dernière machine virtuelle.

Pour restaurer la dernière machine virtuelle et copier toutes les machines virtuelles restaurées dans un modèle de vApp, exécutez la commande suivante :

```
# nbrestorevm -vmw -S server1 -vcd -C vm_client -vmserver vm_server
-vmproxy vm_proxy -R rename_file -vcdtemplate -vcdremv -vcdlfree
```

`-R rename_file` est le chemin d'accès complet à un fichier texte qui contient l'entrée suivante se terminant par un retour chariot :

```
change vcdvapp to vApp_template_file
```

L'option `-vcdremv` supprime la vApp au format autre que le format modèle dans lequel vous avez restauré les machines virtuelles. L'option `-vcdlfree` sélectionne le stockage de données qui a le plus grand espace disponible. La commande `nbrestorevm` dans cet exemple (avec le fichier renommé) crée un modèle de vApp et copie les machines virtuelles restaurées dans ce modèle. Aucune machine virtuelle supplémentaire ne peut être ajoutée au modèle.

Exemple 5 - Restauration d'une machine virtuelle à un autre emplacement spécifié par *rename_file*. La dernière image de sauvegarde disponible est sélectionnée dans la plage horaire entre la date de début *heure_début* et la date de fin *heure_fin*. L'opération met la machine virtuelle sous tension après l'opération de restauration et écrase la machine virtuelle à l'autre emplacement s'il existe déjà.

```
nbrestorevm -vmhvnew -S srvr1 -C client1 -R rename_file -s start_time
-e end_time -O
```

Exemple 6 : Restauration de fichiers de machine virtuelle à partir de la dernière sauvegarde vers l'emplacement intermédiaire.

```
# nbrestorevm -vmhvstage -C vm_client -R rename_file
```

Exemple BMR

Exemple 7 - Conversion de machine virtuelle BMR d'une configuration client en serveur de machine virtuelle et mise sous tension de la machine virtuelle convertie :

```
# nbrestorevm -bmr -vmw -C client1 -vmserver VmServer1
-vmproxy d86-12.xyz.com -veconfig C:\B2V\veconfig.txt -O -vmpo
```

Exemples de récupération instantanée

Exemple 8 - Exécution d'un ensemble de commandes `nbrestorevm` dans l'ordre typique des opérations de récupération instantanée.

Lancez la récupération instantanée en activant la machine virtuelle. Les paramètres requis sont affichés. Les paramètres facultatifs sont indiqués dans la section Synopsis.

Exemple VMware :

```
# nbrestorevm -vmw -ir_activate -C client1 -temp_location temploc1
```

Répertoriez les détails sur la machine virtuelle activée.

```
# nbrestorevm -ir_listvm
```

Désactivez ou supprimez la machine virtuelle dont l'identifiant `identifiant_ir` est `26`.

```
# nbrestorevm -ir_deactivate 26
```

Terminez le travail de récupération instantanée de la machine virtuelle `identifiant_ir` 14 une fois les données migrées.

```
# nbrestorevm -ir_done 14
```

Activez de nouveau la machine virtuelle `identifiant_ir` 11 ou activez de nouveau toutes les machines virtuelles interrompues pendant la récupération.

```
# nbrestorevm -ir_reactivate 11 -force
```

ou

```
# nbrestorevm -ir_reactivate_all -vmhost host1 -media_server msvm2 -force
```

VOIR AUSSI

Se reporter à bprestore à la page 400.

nbseccmd

`nbseccmd` – exécutez l'utilitaire de service de configuration de configuration de la sécurité NetBackup

Synopsis

nbseccmd -drpkgpassphrase

nbseccmd –getsecurityconfig -insecurecommunication | -autoaddhostmapping [-masterserver *master_server_name*]

nbseccmd –setsecurityconfig -insecurecommunication on|off | -autoaddhostmapping on|off [-masterserver *master_server_name*]

nbseccmd -setuptrustedmaster -add | -update | -remove -masterserver *master_server_name* -remotemasterserver *remote_master_server* -domainname *domain_name* -username *username* -fpfile *filename*

nbseccmd -setuptrustedmaster –add | -update | -remove -info *answer_file*

nbseccmd -help

Sur les systèmes UNIX, le chemin d'accès à cette commande est /usr/openv/netbackup/bin/admincmd/

Sur les systèmes Windows, le chemin d'accès à cette commande est *chemin_d'accès*\NetBackup\bin\admincmd\

DESCRIPTION

Utilisez la commande `nbseccmd` pour établir des relations de confiance entre divers serveurs maîtres.

Vous devez disposer des autorisations d'utilisateur racine ou administrateur pour utiliser cette commande si NetBackup Access Control (NBAC) est activé.

Remarque : Si la version du serveur maître source ou cible est NetBackup version 8.0 ou versions antérieures, consultez le *Guide de commandes NetBackup* pour version 8.0 ou antérieures. La commande a subi un certain nombre de modifications pour NetBackup 8.1.2.

OPTIONS

`-autoaddhostmapping [on|off]`

Utilisez cette option pour gérer l'ajout d'un ID d'hôte au nom d'hôte ou aux adresses IP que le serveur maître détecte automatiquement.

Les hôtes peuvent avoir plusieurs noms d'hôte ou adresses IP qui leurs sont associés. Pour une bonne communication entre les hôtes, tous les noms d'hôte et les adresses IP appropriés doivent être mappés aux ID d'hôte respectifs. Pendant la communication, NetBackup peut détecter de nouveaux noms d'hôte ou adresses IP associés à un ID d'hôte.

Lorsque vous utilisez l'option `-getsecurityconfig`, celle-ci ne requiert aucun paramètre et signale le paramètre actuel pour la valeur `-autoaddhostmapping`.

Lorsque vous avez utilisé l'option `-setsecurityconfig`, celle-ci active ou désactive le mappage d'hôte automatique. Utilisez le paramètre `on` pour mapper automatiquement l'ID d'hôte au nom d'hôte ou aux adresses IP détectés. Désactivez cette action avec le paramètre `off`.

`-domainname` *`nom_domaine`*

Spécifie le domaine auquel l'utilisateur qui est spécifié dans `-username` appartient. Vous êtes invité à entrer un mot de passe pour valider les informations d'authentification de l'hôte du serveur maître distant.

`-drpkgpassphrase`

L'option `-drpkgpassphrase` permet de spécifier la phrase de passe qui est utilisée pour chiffrer des packages de reprise après incident. Si une phrase de passe existe déjà, elle est remplacée.

Remarque : Vous devez définir la phrase de passe pour que les sauvegardes de catalogue réussissent. Sans la phrase de passe, les sauvegardes de catalogue échoueront.

Le package de reprise après incident stocke l'identité du serveur maître NetBackup et est créé à chaque sauvegarde du catalogue.

Ces packages sont chiffrés à l'aide de la phrase de passe définie ici. Vous devez indiquer cette phrase de passe lors de la réinstallation de NetBackup sur le serveur maître après un incident.

Avant d'utiliser cette commande, vous devez exécuter la commande `bpnbat` pour vous connecter :

```
bpnbat -login -loginType WEB
```

Lorsque vous définissez la phrase de passe, veuillez noter ceci :

- La phrase de passe doit contenir au moins huit caractères et un maximum de 1024 caractères.
- La phrase de passe existante et la nouvelle phrase doivent être différentes.
- Vous devez être un utilisateur autorisé avec des privilèges d'administrateur ou racine, ou vous devez être un utilisateur d'audit amélioré pour pouvoir exécuter la commande `nbseccmd -drpkgpassphrase`.
- Seuls les caractères suivants sont pris en charge pour le mot de passe :
  - Espaces
  - Majuscules et minuscules (A à Z, a à z)
  - Chiffres (de 0 à 9)
  - Les caractères spéciaux affichés : ~ ! @ # $ % ^ & * ( ) _ + - = ` { } [ ] | : ; ' " , . / ? < >

Attention : Si vous entrez un caractère non pris en charge, vous pourriez rencontrer des problèmes pendant la restauration du package de reprise après incident. La phrase de passe peut ne pas être validée et vous ne serez peut-être pas en mesure de restaurer le package de reprise après incident.

`-fpfile` *`filename`*

Cette option accepte les informations de signature de certificat racine qui sont requises pour valider le certificat racine du serveur maître distant. Vous pouvez enregistrer les détails de la signature dans un fichier texte.

`-getsecurityconfig -autoaddhostmapping | -insecurecommunication`

Utilisez cette option pour obtenir les informations de configuration de sécurité pour NetBackup. Lorsque vous utilisez l'option `-autoaddhostmapping`, vous obtenez la valeur pour l'option `-autoaddhostmapping`. Lorsque vous utilisez l'option `-insecurecommunication`, vous obtenez la valeur pour l'option `-insecurecommunication`.

`-info` *`answerfile`*

L'option `-info` accepte les informations qui sont requises pour configurer un serveur maître approuvé. Les informations sont enregistrées dans un fichier de réponse, qui est un fichier texte. Il contient les entrées suivantes :

```
masterserver:
remotemasterserver:
trusttype:
domainname:
```

```
username:
password:
token:
fpfile:
```

Le `mot de passe` est facultatif dans le fichier de réponse. Si vous ne fournissez pas un mot de passe, vous êtes invité à saisir le mot de passe lorsque vous exécutez la commande.

Remarque : La valeur `trusttype` est valide uniquement pour les serveurs maîtres de version 8.0 et de versions antérieures. Les valeurs possibles pour `trusttype` sont `mutualtrust`, `remoteonly` et `localonly`. Le `trusttype` de `localonly` ne requiert pas d'informations d'authentification utilisateur ou de nom de domaine.

Les entrées dans votre fichier de réponse doivent correspondre au format qui est affiché dans l'exemple.

```
Example sample file:

masterserver:testmaster1
remotemasterserver:testmaster2
trusttype:mutualtrust
domainname:testdomain
username:Administrator
password:abc123
```

`-insecurecommunication [on | off]`

Utilisez cette option pour gérer une communication non sécurisée dans votre environnement NetBackup. Le paramètre `on` permet la communication non sécurisée avec tous les hôtes NetBackup qui sont présents dans l'environnement NetBackup. Désactivez la communication non sécurisée avec le paramètre `off`.

Veritas a mis en œuvre de nouvelles fonctions de sécurité dans la version 8.1 qui ne sont pas présentes dans NetBackup 8.0 et les versions antérieures. NetBackup communique de manière non sécurisée avec les hôtes 8.0 et les versions antérieures. Pour plus de sécurité, mettez à niveau tous les hôtes vers la version actuelle de NetBackup, puis utilisez cette option avec le paramètre `on`. Cette action s'assure que seule une communication sécurisée est possible entre les hôtes de NetBackup.

`-masterserver` *`nom_serveur_maître`*

Spécifie le nom du serveur maître auquel l'utilisateur s'est connecté. Auto Image Replication utilise ce nom pour le serveur maître actuel ou le serveur maître source.

`-remotemasterserver` *`remote_master_server`*

Spécifie le nom du serveur maître distant avec lequel la confiance doit être établie. Auto Image Replication utilise ce nom pour le serveur maître cible.

`-remoteonly | -localonly | -mutualtrust`

Spécifie la manière dont la confiance doit être établie. Soit le serveur maître local (source) fait confiance au serveur maître distant (cible), soit l'inverse. Si aucune de ces options n'est spécifiée, une confiance bidirectionnelle (`-mutualtrust`) est établie.

`-setsecurityconfig -autoaddhostmapping | -insecurecommunication`

Utilisez cette option pour définir les informations de configuration de sécurité de NetBackup. Lorsque vous utilisez l'option `-autoaddhostmapping`, vous définissez le comportement de l'ajout de noms d'hôte et d'adresses IP. Lorsque vous utilisez l'option `-insecurecommunication`, vous définissez le comportement pour la communication sécurisée.

`-setuptrustedmaster -add | -update | -remove`

Ajoutez, mettez à jour ou supprimez la confiance inter-domaine entre les serveurs maîtres. Pour mettre à jour une relation de confiance, exécutez l'option `-update` sur le serveur source et sur le serveur cible. Les deux serveurs doivent être de version 8.1 ou version ultérieure. Vous devez utiliser l'option `-update` si, après avoir établi une relation de confiance, vous mettez à niveau le serveur maître source ou cible vers la version 8.1 ou une version ultérieure. Pour supprimer un serveur maître approuvé, le domaine, le nom d'utilisateur et le mot de passe ne sont pas requis.

Vous devez exécuter la commande `bpnbat` pour supprimer un serveur maître approuvé avant de pouvoir utiliser l'option `-setuptrustedmaster`. Connectez-vous localement sur le serveur maître que vous voulez supprimer et utilisez la commande `bpnbat` comme indiqué :`bpnbat -login -loginType WEB`

`-username` *`username`*

Spécifie le nom de connexion de l'hôte du serveur maître distant. Cette option est utilisée avec l'option `-domainname`. Vous êtes invité à entrer un mot de passe pour valider les informations d'authentification de l'hôte du serveur maître distant. Si vous ne spécifiez que le nom de domaine, vous êtes invité à entrer le jeton d'autorisation du serveur maître distant.

EXEMPLES

Exemple 1 : Configuration d'un serveur maître approuvé en utilisant les informations d'authentification utilisateur.

```
nbseccmd -setuptrustedmaster -add -masterserver testmaster1
-remotemasterserver testmaster2 -domainname testdomain -username
Administrator
Password:******

The SHA1 fingerprint of root certificate is
C7:87:7F:9D:13:B4:67:F6:D9:65:F4:95:EC:DC:D4:50:8C:20:18:BF.

Are you sure you want to continue using this certificate ? (y/n): y

The validation of root certificate fingerprint is successful.
CA certificate stored successfully from server testmaster2.
testdomain.com.
Host certificate received successfully from server testmaster2.
testdomain.com.
Trusted master operation successful.
```

Exemple 2 – Configuration d'un serveur maître approuvé, à l'aide d'un jeton d'authentification.

```
nbseccmd -setuptrustedmaster -add -masterserver testmaster1
-remotemasterserver testmaster2 -domainname testdomain
Authorization Token:*****
The SHA1 fingerprint of root certificate is
C7:87:7F:9D:13:B4:67:F6:D9:65:F4:95:EC:DC:D4:50:8C:20:18:BF.
Are you sure you want to continue using this certificate ? (y/n): y
The validation of root certificate fingerprint is successful.
CA certificate stored successfully from server testmaster2.
testdomain.com.
Host certificate received successfully from server testmaster2.
testdomain.com.
Trusted master operation successful.
```

Exemple 3 - Configuration d'un serveur maître approuvé à l'aide de `-fpfile`.

```
nbseccmd -setuptrustedmaster -add -masterserver testmaster1
-remotemasterserver testmaster2 -domainname testdomain -username
Administrator
-fpfile C:\fp_file
```

```
Password:******

The validation of root certificate fingerprint is successful.
CA certificate stored successfully from server testmaster2.
testdomain.com.
Host certificate received successfully from server testmaster2.
testdomain.com.
Trusted master operation successful.
```

Exemple 4 - Configuration d'un serveur maître approuvé, à l'aide d'un fichier de réponse.

```
nbseccmd -setuptrustedmaster -add -info C:\nbseccmd_answerfile.txt

The validation of root certificate fingerprint is successful.
CA certificate stored successfully from server testmaster2.
testdomain.com.
Host certificate received successfully from server testmaster2.
testdomain.com.
Trusted master operation successful.
```

Exemple 5 - Mise à jour de l'approbation après la mise à niveau à la fois du serveur maître source et du serveur maître cible vers la version 8.1 et les versions ultérieures.

```
-setuptrustedmaster -update -masterserver testmaster1 -remotemasterserver
testmaster2
Authorization Token:
Authenticity of root certificate cannot be established.
The SHA1 fingerprint of root certificate is finger_print_details
Are you sure you want to continue using this certificate ? (y/n): y
The validation of root certificate fingerprint is successful.
CA certificate stored successfully from server testmaster2.
Host certificate received successfully from server testmaster2.
Trusted master operation successful
```

Exemple 6 - Suppression d'un serveur maître approuvé.

```
-setuptrustedmaster -remove -masterserver testmaster2 -remotemasterserver
testmaster1

Certificate revoke request processed successfully.
Trusted master operation successful
```

nbsetconfig

`nbsetconfig` – mise à jour d'une configuration NetBackup

Synopsis

nbsetconfig [-h *hôte*] [-u *utilisateur*] [*nom_fichier,...*] [-r "*motif*"]

Sur les systèmes UNIX, le chemin d'accès à cette commande est /usr/openv/netbackup/bin/.

Sur les systèmes Windows, le chemin de répertoire vers cette commande est *install_path*\NetBackup\bin\

DESCRIPTION

La commande `nbsetconfig` est utilisée pour mettre à jour une configuration. Cette commande est disponible pour toutes les plates-formes NetBackup.

Vous devez être connecté en tant qu'administrateur pour exécuter cette commande.

OPTIONS

filename,...

Spécifie le fichier ou les fichiers dans lesquels les mises à jour sont répertoriées. Si cette option n'est pas spécifiée, les données saisies standard sont lues.

-h *hôte*

Spécifie le nom d'hôte du serveur ou du client dont vous mettez à jour la configuration.

-r "*reason*"

Indique la raison pour laquelle vous choisissez cette action de commande. La chaîne de texte de raison que vous entrez est capturée et apparaît dans le rapport d'audit. Entourez cette chaîne avec des guillemets ("… "). La chaîne ne doit pas dépasser 512 caractères. Elle ne peut pas commencer par un tiret (-) ni contenir un guillemet simple (').

-u *utilisateur*

Spécifie l'utilisateur dont vous mettez à jour la configuration.

EXEMPLE

Assigne la configuration de NetBackup sur le système aux serveurs indiqués. Le serveur maître est `yellow.colors.org` et le serveur de médias `orange.colors.org`.

```
# nbsetconfig
SERVER = yellow.colors.org
SERVER = orange.colors.org
```

Pour quitter sous UNIX, appuyez sur les touches suivantes :

```
Ctl+D
```

Pour quitter sous Windows, appuyez sur les touches suivantes :

```
Ctl+Z
```

VOIR AUSSI

Se reporter à Commande nbgetconfig à la page 728.

Se reporter à bpgetconfig à la page 171.

Se reporter à bpsetconfig à la page 435.

Commande nbsnapimport

`Commande nbsnapimport` – importez une copie de snapshot sur un serveur de stockage

Synopsis

nbsnapimport -backupid *ID_sauvegarde* -cn *nombre_copies* -fim *fim_name* -stunit *unité_stockage* [-mounthost *hôte_montage*]

Sur les systèmes UNIX, le chemin d'accès à cette commande est /usr/openv/netbackup/bin/admincmd/

Sur les systèmes Windows, le chemin d'accès à cette commande est *chemin_d'accès*\NetBackup\bin\admincmd\

DESCRIPTION

La commande `nbsnapimport` importe une copie de snapshot dans NetBackup de sorte qu'elle puisse être utilisée pour naviguer, restaurer ou créer une copie de NetBackup (tar).

Cette commande peut uniquement être exécutée sur le serveur maître.

OPTIONS

-backupid *id_sauvegarde*

Spécifie l'ID de sauvegarde d'une unique image de sauvegarde.

-cn *copy_number*

Détermine le nombre de copie à importer. Les valeurs valides sont comprises entre 1 et 10. La valeur par défaut est 1.

-fim *fim_name*

Spécifie la méthode de snapshot à utiliser pour créer l'image. Sélectionnez la méthode à l'aide du type de données et de matériel que le client utilise.

Pour plus d'informations sur les méthodes de snapshot, consultez le *Guide de l'administrateur NetBackup Snapshot Client*.

Les options disponibles dépendent de la méthode de snapshot. Pour afficher la liste des méthodes de snapshot et leurs options, consultez la zone *opt_params* de chaque méthode de snapshot (FIM) listée dans le fichier `vfm.conf`.

`- mounthost` *`hôte_montage`*

Spécifie l'hôte de support où la copie de snapshot sera importée.

`- stunit` *`unité_stockage`*

Spécifie l'unité de stockage.

FICHIERS

Systèmes UNIX :

```
/usr/openv/netbackup/logs/admin/*
/usr/openv/netbackup/db/images/*
```

Systèmes Windows :

```
install_path\NetBackup\db\images\*
install_path\NetBackup\logs\admin\*
```

Commande nbsnapreplicate

`Commande nbsnapreplicate` – Lancement de la réplication de snapshot sur un serveur de stockage

Synopsis

nbsnapreplicate -backupid *ID_sauvegarde* | -Bidfile *chemin_fichier* -cn *nombre_copies* -rcn *numéro_copie_réplication* -slpname *nom_politique* -stunit *unité_stockage* [-mediaServer *serveur_médias*] [-priority *nombre*] [-v]

Sur les systèmes UNIX, le chemin d'accès à cette commande est /usr/openv/netbackup/bin/admincmd/

Sur les systèmes Windows, le chemin d'accès à cette commande est *chemin_d'accès*\NetBackup\bin\admincmd\

DESCRIPTION

La commande `nbsnapreplicate` permet de créer une copie d'une sauvegarde.

Cette commande peut uniquement être exécutée sur le serveur maître.

Utilisez la commande `nbsnapreplicate` pour créer jusqu'à 10 copies de sauvegardes non expirées.

OPTIONS

-backupid *id_sauvegarde*

Spécifie l'ID de sauvegarde d'une sauvegarde à dupliquer.

-Bidfile *file_name*

file_name spécifie un fichier qui contient une liste d'ID de sauvegarde à dupliquer. Entrez un ID de sauvegarde par ligne dans le fichier. Si ce paramètre est spécifié, les autres critères de sélection sont ignorés.

En outre, *file_name* est supprimé pendant l'exécution de cette interface de ligne de commande, car les interfaces graphiques utilisateur de NetBackup utilisent généralement ce paramètre. Ces dernières laissent l'interface de la ligne de commande supprimer le fichier temporaire utilisé pour l'option `-Bidfile` lorsque l'opération est terminée. Les utilisateurs faisant directement appel à l'interface de la ligne de commande peuvent également utiliser cette option. Toutefois, celle-ci supprime le fichier.

`-cn` *`copy_number`*

Détermine le nombre de copie à dupliquer. Les valeurs valides sont comprises entre 1 et 10. La valeur par défaut est 1.

`-mediaServer` *`serveur_médias`*

Spécifie le serveur de médias.

`-priority` *`nombre`*

Définit une politique de sauvegarde à exécuter selon une priorité inférieure ou supérieure à la duplication de sauvegarde intermédiaire.

`-rcn` *`numéro_copie_réplication`*

Spécifie le nombre de copie de la réplication de snapshot. Le numéro de copie correspond à la valeur d'index d'opération de l'opération de réplication de la politique de cycle de vie de stockage, à laquelle on ajoute 100.

`-slp_name` *`nom_politique`*

Spécifie le nom de la politique de cycle de vie du stockage du fichier dupliqué.

`- stunit` *`unité_stockage`*

Spécifie l'unité de stockage.

`-v`

Sélectionne le mode détaillé. Quand vous spécifiez les journaux de débogage ou de progression, la sortie inclus d'autres informations.

EXEMPLES

Exemple 1 - Listez les sauvegardes avec un numéro de copie égal à 1. Elles ont été sauvegardées par la politique appelée `stdpol` et créées entre le 1er juillet 2009 et le 1er août 2009.

```
# nbsnapreplicate -cn 1
```

Exemple 2 - Créez une copie en double des ID de sauvegarde dans le nom de fichier `plum`. Elle duplique les copies 1 à 5 sur l'unité de stockage Tape_stu du pool Pool1.

```
# nbsnapreplicate -Bidfile plum dstunit Tape_stu -dp Pool1 -cn 1 -dcn 5
```

FICHIERS

Systèmes UNIX :

```
/usr/openv/netbackup/logs/admin/*
/usr/openv/netbackup/db/images/*
```

Systèmes Windows :

```
install_path\NetBackup\db\images\*
install_path\NetBackup\logs\admin\*
```

nbsqladm

`nbsqladm` – configurez les instances de SQL Server pour une politique de sauvegarde intelligente de SQL Server

Synopsis

nbsqladm [-S *master_server*] -list_instances [*instance_name*] [-host *name*] [-active | -inactive] [-registered | -unregistered]

nbsqladm [-S *master_server*] -add_instance *instance_name* -host *name* [-instance_group *name* | -local_credentials | -user *name* -domain *name*] [-force]

nbsqladm [-S *master_server*] -register_instance *instance_name* [-host *name*] [-instance_group *name* | -local_credentials | -user *name* -domain *name*] [-force]

nbsqladm [-S *master_server*] -delete_instance *instance_name* [-host *name*]

nbsqladm [-S *master_server*] -modify_instance *instance_name* [-new_instance *instance_name*] -host *name* [-new_host *name*] [-instance_group *name* | -local_credentials | -user *name* -domain *name*] [-active | -inactive] [-force]

nbsqladm [-S *master_server*] -remove_from_instance_group *instance_name* [-instance_group *name*] [-host *name*]

nbsqladm [-S *serveur_maître*] -initiate_discovery

nbsqladm [-S *serveur_maître*] -list_instance_groups [*nom_groupe_instances*]

nbsqladm [-S *serveur_maître*] -add_instance_group *nom_groupe_instances* [-local_credentials | -user *nom* -domain *nom*]

nbsqladm [-S *serveur_maître*] -delete_instance_group *nom*

nbsqladm [-S *serveur_maître*] -modify_instance_group *nom* [-new_instance_group *nom*] [[-local_credentials | -user *nom* -domain *nom*] [-validate]]

nbsqladm [-S *serveur_maître*] -list_dbas

nbsqladm [-S *master_server*] -add_dba *host_nameuser_name*

nbsqladm [-S *master_server*] -delete_dba *host_nameuser_name*

nbsqladm [-S *serveur_maître*] -auto_registration *nom_groupe_instances*

nbsqladm [-S *serveur_maître*] -disable_auto_registration

Sur les systèmes UNIX, le chemin d'accès à cette commande est /usr/openv/netbackup/bin/.

Sur les systèmes Windows, le chemin de répertoire vers cette commande est *install_path*\NetBackup\bin\

DESCRIPTION

La commande nbsqladm configure des instances SQL Server et des groupes d'instances pour les utiliser avec une politique intelligente de SQL Server. Vous pouvez également utiliser cette commande sur le serveur maître pour autoriser des administrateurs de base de données à utiliser nbsqladm sur un hôte spécifique.

OPTIONS

Pour un cluster SQL Server, pour -host *name*, fournissez le nom virtuel du serveur SQL. Si vous disposez de plusieurs cartes d'interface réseau, fournissez le nom d'interface privé de l'hôte SQL Server. Pour un cluster SQL Server avec plusieurs cartes réseau, fournissez le nom virtuel privé du serveur SQL.

-add_dba *host_name user_name*

Autorise l'administrateur de base de données spécifié (*user_name*) à utiliser la commande nbsqladm sur un hôte spécifique (*host_name*). Peut être utilisée sur le serveur maître uniquement.

Si vous disposez de plusieurs cartes réseau, fournissez le nom d'interface privé de l'hôte SQL Server.

Pour un cluster SQL Server, autorisez le DBA sur chaque nœud du cluster. (N'autorisez pas de DBA à l'aide du nom virtuel du cluster SQL Server.) Pour -host *name*, fournissez l'un des noms de nœud dans le cluster SQL Server.

Pour un cluster SQL Server avec plusieurs cartes réseau, autorisez le DBA à l'aide du nom d'interface privé de chaque nœud du cluster SQL Server.

-add_instance *instance_name* -host *name* [-instance_group name | -local_credentials | -user name -domain name] [-force]

Ajouter une instance au catalogue NetBackup.

Pour un cluster SQL Server, pour le nom d'hôte , fournissez le nom virtuel du cluster SQL Server. Si vous disposez de plusieurs cartes d'interface réseau, fournissez le nom d'interface privé de l'hôte SQL Server. Pour un cluster SQL

Server avec plusieurs cartes réseau, fournissez le nom virtuel privé du cluster SQL Server.

`-add_instance_group` *`nom_groupe_instances`* `[-local_credentials | -user name -domain name]`

Ajoute un groupe d'instances au catalogue NetBackup. Vous pouvez ajouter les informations d'authentification au groupe d'instances avec l'option `-local_credentials` ou `-user` *`nom`* `-domain` *`nom`*.

`-auto_registration` *`nom_groupe_instances`*

Active l'enregistrement automatique pour le groupe d'instances spécifié. Les instances récemment découvertes sont automatiquement enregistrées avec les informations d'authentification de groupe et ajoutées au groupe d'instances spécifié. Si vous voulez que des instances précédemment découvertes soient incluses dans le groupe d'instances, vous devez ajouter ces instances manuellement. L'enregistrement automatique peut être activé pour un seul groupe d'instances.

`-delete_dba` *`host_name user_name`*

Supprime l'autorisation d'utiliser la commande `nbsqladm` pour l'hôte spécifié (*`host_name`*) et l'administrateur de base de données (*`user_name`*). Peut être utilisée sur le serveur maître uniquement.

Si vous disposez de plusieurs cartes réseau, fournissez le nom d'interface privé de l'hôte SQL Server.

Pour un cluster SQL Server, supprimez l'autorisation du DBA sur chaque nœud du cluster. (Vous ne pouvez pas supprimer l'autorisation d'un DBA à l'aide du nom virtuel du cluster SQL Server.) Pour `-host` *`name`*, fournissez l'un des noms de nœud dans le cluster SQL Server.

Pour un cluster SQL Server avec plusieurs cartes réseau, supprimez l'autorisation à l'aide du nom d'interface privé de chaque nœud du cluster SQL Server.

`-delete_instance` *`instance_name`* `[-host` *`name`*`]`

Supprimez une instance du catalogue NetBackup.

Pour un cluster SQL Server, pour le nom`-host` , fournissez le nom virtuel du cluster SQL Server. Si vous disposez de plusieurs cartes d'interface réseau, fournissez le nom d'interface privé de l'hôte SQL Server. Pour un cluster SQL Server avec plusieurs cartes réseau, fournissez le nom virtuel privé du cluster SQL Server.

`-delete_instance_group` *`nom`*

Supprimez un groupe d'instances.

`-disable_auto_registration`

Désactive l'enregistrement automatique de sorte que les instances récemment découvertes ne soient pas automatiquement enregistrées ni ajoutées à un groupe d'instances.

`-force`

Force NetBackup à enregistrer l'instance et à ignorer la validation des informations d'authentification d'instance. NetBackup pour SQL Server ne peut pas protéger les instances qui ne sont pas enregistrées ou qui ont des informations d'authentification non valides.

`-host` *`name`* `ou -new_host` *`name`* `ou` *`host_name`*

Spécifie le nom de l'hôte où la base de données SQL Server réside.

Si vous disposez de plusieurs cartes réseau, fournissez le nom d'interface privé de l'hôte SQL Server. Pour un cluster SQL Server, pour le nom d'hôte, fournissez le nom virtuel du cluster SQL Server. Pour un cluster SQL Server avec plusieurs cartes réseau, fournissez le nom virtuel privé du cluster SQL Server.

`-instance` *`instance_name`* `ou -new_instance` *`instance_name`*

Spécifie le nom de l'instance SQL Server.

`-instance_group` *`nom`*

Spécifie le nom du groupe d'instance auquel vous voulez ajouter ou supprimer une instance.

Ou indique le groupe d'instances que vous voulez utiliser pour enregistrer une instance. Vous pouvez également enregistrer une instance avec les informations d'authentification de groupe d'instances ou les informations d'authentification spécifiques. Consultez également les options `-local_credentials` et `-user` *`nom`* `-domain` *`nom`*.

Les informations d'authentification doivent posséder certains privilèges de sécurité. Consultez le Guide de l'administrateur NetBackup for SQL Server.

`-initiate_discovery`

Lancez le processus de découverte pour découvrir toutes les instances SQL Server qui ont été ajoutées à votre environnement depuis la dernière découverte.

`-list_dbas`

Affiche une liste de tous les administrateurs de base de données capables d'utiliser la commande `nbsqladm`. Peut être utilisée sur le serveur maître uniquement.

`-list_instances [instance_name] [-host name] [-active | -inactive] [-registered | -unregistered]`

Répertorie toutes les instances SQL Server dans le catalogue NetBackup.

Utilisez *instance_name* pour répertorier une instance spécifique. Utilisez `-registered` ou `-unregistered` pour répertorier les instances SQL Server enregistrées ou non enregistrées. Les options `-active` et `-inactive` permettent d'afficher les instances qui sont en activité pour NetBackup (disponible pour la sauvegarde) et les instances inactives. Le comportement par défaut est de répertorier toutes les instances.

Si vous disposez de plusieurs cartes réseau, fournissez le nom d'interface privé de l'hôte SQL Server. Pour un cluster SQL Server, pour le nom d'`hôte` , fournissez le nom virtuel du cluster SQL Server. Pour un cluster SQL Server avec plusieurs cartes réseau, fournissez le nom virtuel privé du cluster SQL Server.

`-list_instance_groups [nom_groupe_instances]`

Répertoriez les groupes d'instances de SQL Server existants. Utilisez *instance_group_name* pour répertorier un groupe d'instances spécifique.

`-local_credentials`

Indique que vous voulez enregistrer une instance avec les informations d'authentification qui ont été utilisées pour installer NetBackup. Vous pouvez également enregistrer une instance avec les informations d'authentification du groupe d'instances ou des informations d'authentification spécifiques. Consultez les options `-instance_group nom` et `-user nom -domain nom`.

Les informations d'authentification doivent posséder certains privilèges de sécurité. Consultez le Guide de l'administrateur NetBackup for SQL Server.

Si elle est utilisée avec l'option `-validate` pour modifier un groupe d'instances, vous pouvez également valider les informations d'authentification pour chaque instance du groupe.

`-modify_instance instance_name [-new_instance instance_name] -host name [-new_host name] [-instance_group name | -local_credentials | -user name -domain name] [-active | -inactive] [-force]`

Modifie les attributs de l'instance spécifiée.

Utilisez `-active` pour rendre une instance que vous avez désactivée dans NetBackup disponible pour la sauvegarde. Vous pouvez également rendre une instance inactive dans NetBackup avec la commande `-inactive`. Par exemple, si l’instance est sous maintenance.

Si vous disposez de plusieurs cartes réseau, fournissez le nom d'interface privé de l'hôte SQL Server. Pour un cluster SQL Server, pour le nom d'`hôte`

, fournissez le nom virtuel du cluster SQL Server. Pour un cluster SQL Server avec plusieurs cartes réseau, fournissez le nom virtuel privé du cluster SQL Server.

`-modify_instance_group [-new_instance_group nom] [[-local_credentials | -user nom -domain nom] [-validate]]`

Modifiez les attributs du groupe d'instances spécifié.

`-new_instance_group nom` modifie le nom du groupe d'instances. `-local_credentials` ou `-user nom -domain nom` ajoute ou modifie les informations d'authentification pour le groupe d'instances. L'option `-validate` valide les informations d'authentification de groupe pour chaque instance du groupe. Cette option est utilisée avec `-local_credentials` ou `-user nom -domain nom`.

`-register_instance instance_name [-instance_group name | -local_credentials | -user name -domain name] [-force]`

Informations d'authentification de registre pour une instance. Consultez la description pour `-instance_group nom`, `-local_credentials` et `-user nom -domain nom`.

Pour un cluster SQL Server ou plusieurs cartes réseau, avant d'enregistrer une instance, assurez-vous que cette dernière comporte bien le nom d'hôte correct. Si vous disposez de plusieurs cartes réseau, le nom d'hôte est le nom d'interface privé de l'hôte SQL Server. Un cluster SQL Server ne nécessite qu'une seule entrée dans la gestion d'instance. Le nom d'hôte est le nom virtuel du cluster SQL Server. Pour un cluster SQL Server avec plusieurs cartes réseau, le nom d'hôte est le nom virtuel privé du cluster SQL Server.

`-remove_from_instance_group instance_name [-instance_group name] [-host name]`

Supprime une instance d'un groupe d'instances.

`-S serveur_maître`

Spécifie le serveur maître pour l'instance ou le groupe d'instances que vous voulez ajouter, modifier ou supprimer. Vous pouvez également l'utiliser pour indiquer le serveur maître sur lequel vous voulez effectuer une commande spécifique.

`-user nom -domain nom`

Indique que vous voulez enregistrer une instance avec les informations d'authentification spécifiques que vous fournissez. Vous pouvez également enregistrer une instance avec les informations d’authentification de groupe d’instances ou les informations d’authentification locales. Consultez les options `-instance_group nom` et `-local_credentials`.

Les informations d'authentification doivent posséder certains privilèges de sécurité. Consultez le Guide de l'administrateur NetBackup for SQL Server.

Si elle est utilisée avec l'option `-validate` pour modifier un groupe d'instances, vous pouvez également valider les informations d'authentification pour chaque instance du groupe.

EXEMPLES

Exemple 1 - Ajout d'informations d'authentification locales au groupe d'instances `marketing` sans valider les informations d'authentification.

```
nbsqladm -modify_instance_group marketing -local_credentials
```

Exemple 2 - Ajout d'informations d'authentification pour l'utilisateur `adminuser` dans le domaine `corp` au groupe d'instances `marketing`. Valide également les informations d'authentification de chaque instance du groupe.

```
nbsqladm -modify_instance_group marketing -user adminuser -domain
corp -validate
```

nbstl

`nbstl` – ajoute, supprime, modifie ou liste les politiques de cycle de vie du stockage de NetBackup

Synopsis

nbstl *nom_cycle_vie_stockage* [-add | -modify | -modify_current | -modify_version] [-dc *classe*] [-dp *priorité_duplication*] [-version *numéro_version*]

[-uf *used_for1* [,*used_for2*,..*used_forn*]]

[-source *source1*[,*source2*,..*sourcen*]]

[-residence *storage_unit1* | __NA__[,*storage_unit2* | __NA__,..*storage_unitn* | __NA__]]

[-pool *volume_pool1* | __NA__[,*volume_pool2* | __NA__,..*volume_pooln* | __NA__]]

[-server_group *host1* | *ANY* | *NONE* | __NA__[,*host2* | *ANY* | *NONE* | __NA__,..*hostn* | *ANY* | *NONE* | __NA__]]

[-managed *m1*[,*m2*,..*mn*]] [-rl *retention_level1* | __NA__ [,*retention_level2* | __NA__,..*retention_leveln* | __NA__]] [-as *alt_read_server1* | __NA__ [,*alt_read_server2* | __NA__,..*alt_read_servern* | __NA__]]

[-mpx T | F [,T | F,..,T | F]] [-target_master *target_master_server1* | __NA__ [,*target_master_server2* | __NA__,..*target_master_servern* | __NA__]][-target_importslp *target_importslp1* | __NA__ [,*target_importslp2* | __NA__,..*target_importslpn* | __NA__]] [-defop T | F [,T | F,..,T | F]] [-v] [-M *master_server*] [-destpri *priority1* [,*priority2*,..*priorityn*]] [-window *window_1* [,*window_2*,..*window_n*]] [-wcopt *option_set1* [,*option_set2*,..*option_setn*]

nbstl *nom_cycle_vie_stockage* -delete [-v] [-M *serveur_maître*]

nbstl [*nom_cycle_de_vie_stockage*] -L | -l | -b | U | -json | -json_compact | -conflicts [-v] [-M *serveur_maître*] [-all_versions] [-version *numéro_version*]

Sur les systèmes UNIX, le chemin d'accès à cette commande est /usr/openv/netbackup/bin/admincmd/

Sur les systèmes Windows, le chemin d'accès à cette commande est *chemin_d'accès*\NetBackup\bin\admincmd\

DESCRIPTION

La commande nbstl peut exécuter les actions suivantes :

- -add ajoute un nouveau cycle de vie du stockage.
- -delete supprime un cycle de vie du stockage existant.
- -modify modifie un cycle de vie du stockage existant.
- -L ou -l liste des informations longues ou courtes sur un ou tous les cycles de vie du stockage. -b liste seulement les noms des politiques de cycle de vie du stockage.
  La commande nbstl crée, modifie ou supprime tous les emplacements en même temps et ne prend pas en charge l'ajout ou la modification d'emplacements uniques. Pour modifier les propriétés d'un emplacement, tous les emplacements existants doivent être trouvés aussi bien que l'emplacement à mettre à jour.
  Plusieurs des options qui doivent être entrées pour un emplacement peuvent ne pas s'appliquer (NA). Dans ce cas, entrez la valeur sous la forme __NA__ (double soulignement avant et après le NA). Les options suivantes acceptent __NA__ comme valeur :
  - -residence
  - -pool
  - -server_group
  - -as (serveur de lecture de remplacement)
  - -target_master
  - -target_importslp

Remarque : Les tentatives de création, de modification ou de suppression d'une politique de cycle de vie du stockage sont auditées et consignées lorsqu'elles sont initiées via la commande nbstl, une interface utilisateur graphique NetBackup ou une API.

OPTIONS

`-all_versions`

Affiche toutes les versions de la politique de cycle de vie du stockage spécifiée ou de toutes les politiques de cycle de vie du stockage si *storage_lifecycle_name* n'est pas spécifié.

`-b`

Affiche le nom de la politique de cycle de vie du stockage spécifiée ou de toutes les politiques de cycle de vie du stockage si *storage_lifecycle_name* n'est pas spécifié. Utilisez cette option avec l'option `-all_versions` pour afficher le nom et la version de toutes les politiques de cycle de vie du stockage.

`-conflicts`

Affiche comment les modifications de cette politique de cycle de vie du stockage telles que décrites par les autres options `nbstl` peuvent affecter les politiques associées à cette politique de cycle de vie du stockage. `nbstl` envoie les modifications de la politique de cycle de vie du stockage pour la validation. Elle compare le contenu proposé de la politique de cycle de vie du stockage à toutes les politiques qui utilisent la politique de cycle de vie du stockage et affiche toutes les erreurs sur `stdout`. Aucune modification n'est validée à ce moment. Si aucune erreur n'est trouvée, l'utilisateur peut alors soumettre à nouveau les modifications sans l'option `-conflicts` pour valider les modifications.

`-dc` *classe*

Spécifie la classification des données numériques qui est associée à ce service.

`-delete`

Supprime la politique de cycle de vie du stockage spécifiée.

`-defop T | F [,T | F,..,T | F]`

Définit l'indicateur d'opération différée pour les copies de duplication.

- F ou f - Ne diffèrent pas la création de copies d'image supplémentaires.
- T ou t - Diffèrent la création de copies d'image supplémentaires jusqu'à ce que la copie source soit sur le point d'expirer. Le travail de duplication commence quatre heures environ avant l'expiration de la source. Cette heure définie par défaut peut être modifiée en changeant le paramètre **Décalage de la duplication différée** dans les propriétés d'hôte des paramètres SLP.

`-dp` *priorité_duplication*

Spécifie la priorité de travail de duplication associée à ce service de stockage .

storage_lifecycle_name

Identifie le nom de la politique de cycle de vie du stockage à créer, modifier, supprimer ou afficher.

-json

Génère des données au format JSON sur plusieurs lignes.

-json_compact

Génère des données au format JSON sur une seule ligne.

-l

Affiche la sortie condensée de la politique de cycle de vie du stockage spécifiée ou toutes les politiques de cycle de vie du stockage si *storage_lifecycle_name* n'est pas spécifié. La sortie contient uniquement des données relatives au cycle de vie du stockage. Elle n'identifie pas le nom.

-L

Affiche la longue sortie du cycle de vie du stockage spécifié ou tous les cycles de vie du stockage si *storage_lifecycle_name* n'est pas spécifié. La sortie est identifiée par nom.

-M *serveur_maître*

Spécifie le serveur maître NetBackup. Le serveur local représente la valeur par défaut.

-modify

Modifie la politique de cycle de vie du stockage spécifiée. Cette option crée une nouvelle version de la politique de cycle de vie du stockage. Vous pouvez modifier les informations telles que le volume ou le niveau de conservation du pool.

-modify_current

Modifie la version actuelle de la politique de cycle de vie du stockage au lieu de créer une nouvelle politique. Impossible d'utiliser cette option avec les options -dc, -uf, -source ou -managed.

-modify_version

Modifie la version sélectionnée (*nn*) de la politique de cycle de vie du stockage au lieu de créer une nouvelle politique. Impossible d'utiliser cette option avec les options -dc, -uf, -source ou -managed.

-v

Sélectionne le mode détaillé pour consigner les informations.

`-version nn`

Affiche uniquement le numéro de version spécifié (*nn*) de la politique de cycle de vie du stockage ou de toutes les politiques de cycle de vie du stockage si *nom_cycle_vie_stockage* n'est pas spécifié.

Les options suivantes doivent toutes spécifier le même nombre de paramètres, un pour chaque emplacement du service de stockage. Le nombre résultant d'emplacements est égal au nombre de paramètres. Les paramètres sont séparés par des virgules sans espaces vides entre eux.

`-destpri priorité1 [,priorité2,...prioritén]]`

Spécifie la priorité de travail pour chaque incrément d'emplacement de politique de cycle de vie du stockage. Cette option peut être utilisée seulement pour des emplacements d'importation. Tous les autres emplacements doivent être définis à 0.

`-managed m,...`

Spécifie le type de conservation géré pour chaque emplacement. Les valeurs possibles sont les suivantes :

- 0 - fixe
- 1 - capacité gérée
- 2 - Expirer après la copie. Lorsque toutes les opérations qui utilisent cette copie comme source sont terminées, la copie expire. Il s'agit notamment d'opérations telles que la duplication, la réplication, la sauvegarde depuis snapshot et l'index de snapshot.
- 3 - date d'échéance distante (importée).
- 4 - rotation de snapshot maximum.
- 5 - copie de miroir

Par exemple, `-managed 4` signifie que le type de conservation est la rotation de snapshot maximum.

`-mpx T | F [,T | F,..,T | F]`

Définit l'indicateur de préservation du multiplexage pour les copies de duplication. Cette option n'est pas permise pour les copies de sauvegarde ou de snapshot. Les paramètres dans les propriétés d'hôte de politique et d'unité de stockage déterminent l'état multiplexé des copies de sauvegarde. L'indicateur est pertinent uniquement pour les copies sur bande. L'option `-mpx` est suivie des valeurs ci-après, entre virgules :

- F ou f - Ne pas préserver le multiplexage pour la copie.
- T ou t - Préserver le multiplexage pour la copie, si possible.

- __NA__ - Non applicable

`-pool pool_volumes1 | __NA__[,pool_volumes2 | __NA__,..pool_volumesn | __NA__]`

Spécifie le pool de volumes pour chaque emplacement. Les pools de volumes ne s'appliquent pas aux copies de disque.

`-residence unité_stockage1 | __NA__[,unité_stockage2 | __NA__,..unité_stockagen | __NA__]`

L'unité de stockage qui doit être utilisée pour chaque emplacement. Les unités de stockage ne s'appliquent pas aux emplacements de snapshot (jeu d'options `-uf` défini sur 2) ou duplication vers un serveur maître distant (jeu d'options `-uf` défini sur 3)

`-rl niveau_conservation1 [,niveau_conservation,...niveau_conservation]`

Le niveau de conservation (0-100) appliqué à chaque emplacement. Si vous exécutez cette commande sur un serveur de médias antérieur à NetBackup 8.0, la sortie affiche uniquement les niveaux de conservation situés entre 0 et 24.

Remarque : Le niveau de conservation 25 signifie expiration immédiate. Vous ne pouvez pas modifier cette valeur.

`-server_group host1 | *ANY* | *NONE* | __NA__[,host2 | *ANY* | *NONE* | __NA__,..hostn | *ANY* | *NONE* | __NA__]`

Spécifie le groupe de serveurs. Utilisez `*ANY*` lorsque vous pouvez utiliser n'importe quel groupe de serveurs de partage de médias. Utilisez `*NONE*` quand aucun groupe de partage n'est autorisé.

`-as serveur_lecture_alternatif1 | __NA__ [,serveur_lecture_alternatif2 | __NA__,..serveur_lecture_alternatifn | __NA__]`

Le serveur de lecture alternatif de chaque emplacement. Les serveurs de lecture alternatifs s'appliquent seulement aux emplacements de duplication.

`-source source1[,source2,...sourcen]`

Configure une hiérarchie de duplications pour les opération de cycle de vie du stockage -add et -modify.

Les valeurs acceptées pour `-source` sont les suivantes :

- Emplacements de sauvegarde et de snapshot - la valeur doit être 0. Les copies de sauvegarde et de snapshot ne requièrent pas une source.
- Emplacements de duplication - le numéro de série de l'emplacement de la liste des emplacements à utiliser comme copie source. (Une copie de snapshot ne peut pas être utilisée comme source pour une duplication.) Des emplacements de duplication qui n'utilisent aucune source spécifique

(c'est-à-dire, ils utilisent la copie principale comme source), doivent être définis à 0.

`-U`

Données de sorties relatives au(x) cycle(s) de vie du stockage spécifié(s) au format d'affichage utilisateur.

`-uf` *`utilisé_pour1`* `[`*`utilisé_pour2`*`,...`*`utilisé_pourn`*`]`

Spécifie quand chaque emplacement est utilisé. Utilisez l'une des commandes suivantes :

- 0 - sauvegarde
- 1 - duplication
- 2 - snapshot
- 3 - réplication au serveur maître distant (requiert une valeur `-residence` de __NA__)
- 4 - importation
- 5 - sauvegarde depuis snapshot
- 6 - index depuis snapshot
- 7 - réplication

Par exemple, `-uf 2` correspond à l'opération de snapshot.

`-wcopt` *`option1`* `[,`*`option2`*`,...`*`optionn`*`]`

Spécifie le traitement des images qui ne peuvent pas être interrompues. Si une fenêtre se ferme et que les travaux d'une SLP ne se sont pas terminés, NetBackup essaye d'interrompre les images en cours. Quand la fenêtre rouvre, NetBackup reprend ces travaux là où ils s'étaient arrêtés.

Si les images ne peuvent pas être interrompues, *option* détermine leur traitement :

- SFN - Fin du traitement des images actives. La fenêtre se ferme, mais NetBackup continue à traiter les images actives jusqu'à ce qu'elles soient terminées. NetBackup ne commence pas à traiter d'autres images avant la réouverture de la fenêtre.
- SHN - Annulation du traitement des images actives. La fenêtre se ferme et NetBackup arrête immédiatement de traiter les images actives. Quand la fenêtre se rouvre, NetBackup reprend le traitement des images là où il s'était arrêté.

-window *window_1* [,*window_2*,..*window_n*]

Spécifie une fenêtre de temps pour un emplacement spécifique. Si l'utilisateur exécute la commande bpschedule pour créer une fenêtre de duplication, une commande nbstl ultérieure peut créer un cycle de vie avec un emplacement de sauvegarde de duplication. La duplication de cette politique s'exécuterait seulement à partir de 6 heures du matin et durerait 4 heures (ce qui signifie que le travail devrait être terminé à 10 heures du matin).

EXEMPLES

Exemple 1 - Listez la sortie longue des informations sur lifecycle1 :

```
# nbstl lifecycle1 -L
                              Name: lifecycle1
              Data Classification: Gold
         Duplication job priority: 0
                             State: active
Destination 1             Use for: backup
                     Storage Unit: adv_dsu1
                      Volume Pool: (none specified)
                     Server Group: (none specified)
                   Retention Type: Fixed
                  Retention Level: 1 (2 hours)
            Alternate Read Server: (none specified)
            Preserve Multiplexing: false
                             State: inactive
                            Source: (client)
```

L'unité de stockage adv_dsu1 est inactive. Les valeurs pour State dans -L sont active ou inactive.

Exemple 2 : Créez un cycle de vie nommé HDLifecycle1. Ce cycle de vie possède une classification des données Gold. Il contient les quatre emplacements suivants :

- Une destination de sauvegarde (la valeur de -uf est 0) avec unité de stockage AdvDisk1 ne nécessitant aucune source (la valeur de -source est 0).
- Une destination de sauvegarde utilisant l'unité de stockage DataDomain1.
- Un emplacement de duplication (la valeur de -uf est 1) avec l'unité de stockage DataDomain2 utilisant l'emplacement au numéro de série 1 (c.-à-d. la destination de la sauvegarde avec unité de stockage DataDomain1) comme source (la valeur de -source est 1).
- Un emplacement de duplication avec l'unité de stockage cooperstown-tape1 utilisant l'emplacement au numéro de série 2 (c.-à-d. l'emplacement de

duplication avec l'unité de stockage DataDomain2) comme source (la valeur de -source est 2).

```
# nbstl HDLifecycle1 -add -dc Gold -uf 0,0,1,1,1 -residence AdvDisk1,
DadaDomain1,DataDomain2,cooperstown-tape1 -source 0,0,1,2
```

Exemple 3 : Créez un cycle de vie qui fait le snapshot avec la sauvegarde sur le disque et la duplication pour enregistrer sur bande. L'unité de stockage sur disque est DskSTU et l'unité de stockage de bande est TpSTU.

```
# nbstl LCPolicy -add -dc Gold -uf 0,1,2 -residence DskStU,TpSTU,__NA__
-pool NetBackup,DLP_Pool1,__NA__ -managed 0,0,0 -rl 6,12,1
```

La conservation de données est définie comme suit :

- Les images de snapshots sont conservées pour une semaine.
- Les images de sauvegarde sur le disque sont conservées pendant six (6) mois.
- Les images de bande sont conservées pendant cinq (5) années.
- L'utilisateur a défini le niveau de conservation 12 à cinq (5) ans.

Exemple 4 : Modifiez le niveau de conservation pour la version existante 4 du cycle de vie :

```
# nbstl LCPolicy -modify_version -version 4 -rl 4,6,7,7
```

La politique de cycle de vie du stockage doit comporter quatre emplacements précédemment définis.

Exemple 5 : Répertoriez le contenu condensé de la version 2 de LCPolicy :

```
# nbstl LCPolicy -l -version 2
```

Exemple 6 : Modifiez les champs dans la version actuelle de la politique de cycle de vie du stockage SLP8 :

```
# nbstl SLP8 -modify_current -pool Pool1,Pool2,Pool3 -as __NA__,
AltReadServer2,__NA__ -mpx F,F,T
```

Exemple 7 - Créez une fenêtre de duplication. Ensuite, une commande `nbstl` ultérieure peut créer un cycle de vie avec un emplacement de sauvegarde et de duplication (0,1). Une commande `bpplsched` précédente a défini la fenêtre de duplication pour que cette politique s'exécute de 6h00 du matin à 10h00 du matin (4 heures).

```
# nbstl morning_dup_slp -add -dc Gold -dp 999 -uf 0,1 -source 0,1
-residence DISK1,TAPE1
```

VOIR AUSSI

Se reporter à nbdc à la page 643.

Se reporter à nbstlutil à la page 848.

nbstlutil

`nbstlutil` – exécute l'utilitaire de politiques de cycle de vie du stockage de NetBackup

Synopsis

nbstlutil active [-lifecycle *name*] [-destination *name*] [-before *mm/dd/yyyy hh:mm:ss* | -after *mm/dd/yyyy hh:mm:ss*]

nbstlutil inactive -lifecycle *name* | -destination *name* [-reactivation_time *mm/dd/yyyy hh:mm:ss* | -duration *hours*] [-before *mm/dd/yyyy hh:mm:ss* | -after *mm/dd/yyyy hh:mm:ss*]

nbstlutil inactive -lifecycle *name* -destination *name* [-reactivation_time *mm/dd/yyyy hh:mm:ss* | -duration *hours*] [-before *mm/dd/yyyy hh:mm:ss* | -after *mm/dd/yyyy hh:mm:ss*]

nbstlutil list_import_conf [-l|-U|-b|-json| -json_compact] [-lifecycle *nom*] [-all_pending_images] [*nom* destination] [-target_domain*nom*]

nbstlutil cancel [-lifecycle *name* | -destination *name*] [-version *number*] [-before *mm/dd/yyyy hh:mm:ss* | -after *mm/dd/yyyy hh:mm:ss*] [-nowarn]

nbstlutil active | inactive | cancel -backupid *valeur_id*

nbstlutil diskspaceinfo [-stype *type_serveur*]

nbstlutil list [-l | -U | -b] [-rt I | IC | ICF | ICFS] [-lifecycle *name* [-version *number*] [-destination *name*] | -lifecycle_only | -backupid *value* | -jobid *value*] [-client *name*] [-mediaid *value*] [-mediaserver *name*] [-storageserver *name*] [-image_state *value*] | -copy_state *value* | -frag_state *value* | -image_incomplete | -image_inactive | -copy_incomplete | -copy_inactive] [-copy_type *value*] [-policy *name*] [-before *mm/dd/yyyy hh:mm:ss* | -after *mm/dd/yyyy hh:mm:ss*]

nbstlutil pendimplist

nbstlutil redo -backupid *valeur* -slpindex *valeur*

nbstlutil repllist [-l] [-U] [-sincetime *valeur_temps*]

nbstlutil report [-lifecycle *nom* [-version *nombre*]] [-client *nom*] [-mediaid *valeur*] [-mediaserver *nom*] [-storageserver *nom*]

```
nbstlutil stlilist [-l] [-U] [[[-lifecycle nom] [-destination nom]]
| -backupid valeur] [-client nom] [-mediaid valeur] [-mediaserver
nom] [-image_state valeur | -image_incomplete | -image_inactive]
[-copy_type valeur]
```

Sur les systèmes UNIX, le chemin d'accès à cette commande est /usr/openv/netbackup/bin/admincmd/

Sur les systèmes Windows, le chemin d'accès à cette commande est *chemin_d'accès*\NetBackup\bin\admincmd\

DESCRIPTION

La commande `nbstlutil` fournit aux utilisateurs un moyen d'intervenir dans des opérations de politique de cycle de vie du stockage. Voici les fonctions d'utilitaire :

Remarque :

Veritas recommande aux utilisateurs de ne pas modifier ou supprimer les politiques de cycle de vie du stockage gérées automatiquement.

Si l'utilisateur modifie la politique de cycle de vie du stockage, il doit s'assurer que la politique de cycle de vie du stockage continue de répondre à l'objectif de niveau de service tel que défini par le plan de protection.

Si l'utilisateur supprime la politique de cycle de vie du stockage, il doit s'assurer que le bien est ajouté à un autre plan de protection qui répond à l'objectif de niveau de service.

Remarque : L'activation et la suspension d'une SLP à l'aide de la commande `nbstlutil` ne sont pas auditées. Ces opérations sont auditées seulement quand elles sont lancées à partir d'une interface utilisateur graphique NetBackup ou de l'API.

`active`

Active le traitement des opérations secondaires qui ont été interrompues dans le cadre d'une politique de cycle de vie du stockage. Les opérations pouvant être secondaires sont la duplication, la réplication et l'importation à partir d'un snapshot. Les images existantes et de création récente sont activées. Les options `-lifecycle`, `-version`, `-destination -before`, `-after` et `-backupid` identifient les opérations secondaires.

- Si aucune des options `-lifecycle` et `-destination` n'est spécifiée, `nbstlutil` reprend le traitement de toutes les opérations secondaires pour toutes les politiques de cycle de vie du stockage.
- Si seulement une politique de cycle de vie du stockage est spécifiée (`-lifecycle`), alors `nbstlutil` reprend le traitement de toutes les opérations secondaires pour cette politique de cycle de vie du stockage uniquement.
- Si seulement un emplacement est spécifié, `nbstlutil` reprend le traitement de toutes les opérations secondaires qui utilisent l'emplacement spécifié pour toutes les politiques de cycle de vie du stockage.

Vous interrompez des opérations secondaires en exécutant la commande `nbstlutil inactive`.

`cancel`

Annule de manière définitive le traitement de la politique de cycle de vie du stockage selon l'utilisation des options `-lifecycle`, `-before`, `-after` et `-destination` :

- Si chacune des options `-lifecycle` et `-destination` est utilisée, `nbstlutil` annule de façon définitive le traitement pour les images existantes identifiées par les options.
- Si aucune des options n'est utilisée, `nbstlutil` annule de manière définitive toutes les copies en attente pour toutes les images existantes gérées par les politiques de cycle de vie du stockage.
- Si seulement une politique de cycle de vie du stockage est spécifiée (`-lifecycle`), `nbstlutil` annule de manière définitive toutes les copies en attente des images existantes qu'elle gère.
- Si seulement un emplacement est spécifié, `nbstlutil` annule de manière définitive toutes les copies en attente destinées à cet emplacement pour toutes les politiques de cycle de vie du stockage.

Les nouvelles images créées après cette commande sont traitées normalement. Si toutes les copies en attente d'une image sont annulées, cette image est marquée comme terminée. Le nom d'emplacement est le nom d'une unité ou d'un groupe d'unités de stockage utilisé dans une politique de cycle de vie du stockage.

`diskspaceinfo`

Rend compte de l'espace utilisé par tous les volumes de disque ou seulement les volumes de disque employés par le type spécifié.

`inactive`

Interrompt le traitement des opérations secondaires dans une politique de cycle de vie du stockage, mais conserve les informations d'image de sorte que le traitement puisse reprendre plus tard. Les opérations secondaires correspondent à la duplication, la réplication et l'importation à partir de snapshots. Les images existantes et récemment créées sont interrompues. Les options `-lifecycle`, `-before`, `-after` et `-destination` identifient les opérations secondaires.

- Si chacune des options `-lifecycle` et `-destination` est utilisée, `nbstlutil` interrompt le traitement pour les images existantes identifiées par la politique de cycle de vie du stockage et les options d'emplacement.
- Si seulement une politique de cycle de vie du stockage est spécifiée (`-lifecycle`), `nbstlutil` interrompt toutes les opérations secondaires pour cette politique de cycle de vie du stockage.
- Si seulement un emplacement est spécifié, `nbstlutil` interrompt toutes les opérations secondaires qui utilisent l'emplacement spécifié pour toutes les politiques de cycle de vie du stockage.

L'option `inactive` utilise une option `reactivation` qui vous permet de sélectionner le moment où le traitement des opérations secondaires inactives peut reprendre.

`list`

Affiche le contenu d'une liste d'images Elle répertorie les images qui référencent une politique de cycle de vie du stockage (SLP). Vous pouvez spécifier le nom de la SLP pour filtrer la liste d'images. Cette option est principalement un outil de débogage mais le support peut utiliser les informations pour résoudre des problèmes.

`list_import_conf`

Répertorie les images qui ont été répliquées vers un domaine cible, mais pour lesquelles le message de confirmation d’importation correspondant n'a pas été reçu. Par défaut, seules les images en attente de confirmation depuis plus longtemps que le seuil configuré sont répertoriées. Si l'option `-all_pending_images` est sélectionnée, toutes les images en attente sont répertoriées, quel que soit le temps d’attente.

`pendimplist`

Liste toutes les images dans l'état d'importation en attente. Ce sont des événements de réplication reçus mais pas encore importés. Puisque la fonction d'importation d'image n'importe pas les images avec un temps de sauvegarde ultérieurement, ces images demeurent en suspens jusqu'à ce que le temps de sauvegarde soit écoulé.

`redo`

Répète une opération SLP sur une image. Si une action ne faisant pas partie de NetBackup perd, endommage ou détruit une copie d'image, `redo` vous permet de la recréer. Si la copie source initiale n'est plus disponible, la commande redo échoue.

`report`

Affiche un ensemble de copies inachevées des images gérées par cycle de vie.

`repllist`

Affiche l'état pour les copies de réplication terminées.

`stlilist`

Affiche l'état pour les copies inachevées des images gérées par cycle de vie.

OPTIONS

`-after` *`mm/dd/yyyy hh:mm:ss`*

Restreint l'opération secondaire SLP aux sauvegardes démarrées après la date et l'heure spécifiées.

`-all_pending_images`

Quel que soit le temps d'attente, toutes les images en attente sont répertoriées.

`-b`

Liste uniquement les ID de sauvegarde.

`-backupid` *`valeur`*

Spécifie l'ID de sauvegarde dont les images doivent être traitées.

`-before` *`mm/dd/yyyy hh:mm:ss`*

Restreint l'opération secondaire de la SLP aux sauvegardes démarrées avant la date et heure spécifiée uniquement.

`-client` *`nom`*

Restreint la liste des images pour les opérations de cycle de vie du stockage à celles figurant sur le client spécifié par *nom*.

`-copy_inactive` *`valeur`*

Sélectionne les images dont une ou plusieurs copies sont marquées comme inactives dans la base de données NetBackup. Cette option est utilisée principalement pour le débogage.

`-copy_incomplete` *valeur*

Sélectionne les images dont une ou plusieurs copies ne sont pas marquées comme ayant été dupliquées dans la base de données NetBackup. Cette option est utilisée pour le débogage.

`-copy_state` *valeur*

Sélectionne les images avec l'état de copie spécifié dans la base de données NetBackup. Cette option est utilisée principalement pour le débogage. Les valeurs valides pour l'état de copie sont comme suit :

- 1 - NOT_STARTED (non démarré)
- 2 - IN_PROCESS (en cours)
- 3 - COMPLETE (terminé)
- 9 - NOT_STARTED | INACTIF (non démarré et inactif)
- 10 - IN_PROCESS | INACTIVE (en cours et inactif)

`-copy_type` *valeur*

Sélectionne un filtre de type de copie pour les commandes de liste (`list` et `stlilist`). Les valeurs valides sont les suivantes :

- 0 - Sauvegarde
- 1 - Duplication
- 2 - Snapshot
- 3 - Duplication vers le serveur maître distant (réplique)
- 4 - Importation

`-destination` *nom*

Sélectionne les images planifiées pour être dupliquées dans l'unité de stockage ou le groupe d'unités de stockage spécifié par la variable *nom*.

`-duration` *heures*

Définit le laps de temps en heures entre la désactivation des images du cycle de vie et le démarrage de la réactivation. Le nombre d'heures doit être un entier (1,2,…). Cette option est utilisée avec l'option `inactive` uniquement.

`-frag_state` *valeur*

Sélectionne les images avec l'état de fragment spécifié dans la base de données NetBackup. Cette option est utilisée pour le débogage. Les valeurs valides pour l'état `frag` sont comme suit :

- 1 - ACTIVE (actif)
- 2 - TO_BE_DELETED (à supprimer)

- 3 - ELIGIBLE_FOR_EXPIRATION (éligible pour expiration)

`-image_inactive` *valeur*

Sélectionne les images marquées comme inactives dans la base de données NetBackup. Cette option est utilisée pour le débogage.

`-image_incomplete` *valeur*

Sélectionne les images dont le cycle de vie n'est pas marqué comme terminé dans la base de données NetBackup. Cette option est utilisée pour le débogage.

`-image_state` *valeur*

Sélectionne les images avec l'état d'image spécifié dans la base de données NetBackup. Cette option est utilisée principalement pour le débogage. Les valeurs valides pour l'état d'image sont comme suit :

- 1 - NOT_STARTED (non démarré)
- 2 - IN_PROCESS (en cours)
- 3 - COMPLETE (terminé)
- 9 - NOT_STARTED | INACTIF (non démarré et inactif)
- 10 - IN_PROCESS | INACTIVE (en cours et inactif)

`-jobid` *valeur*

Restreint la liste de sortie des images pour des opérations de cycle de vie du stockage uniquement à celles que l'ID de travail spécifié *valeur* a créées. `-jobid` peut uniquement être utilisé avec l'option `list`.

`-json`

Produit la sortie au format json lisible développé.

`-json_compact`

Produit la sortie au format json compressé.

`-l`

Produit une sortie analysable condensée de la liste.

`-lifecycle` *nom*

Sélectionne la liste d'images gérée par le cycle de vie uniquement.

`-mediaid` *valeur*

Restreint la liste des images pour les opérations de cycle de vie du stockage à celles figurant sur l'ID du média spécifié par *valeur*.

`-mediaserver` *nom*

Restreint la liste des images pour les opérations de cycle de vie du stockage seulement à celles sur le média que *value* spécifie.

`-nowarn`

Ignore le message d'avertissement interactif.

`-policy` *nom*

Restreint le traitement des images à celles créées par la politique de sauvegarde spécifiée (*nom*). `-policy` peut uniquement être utilisée avec l'option `list`.

`-reactivation_time` *mm/dd/yyyy hh:mm:ss*

Définit l'heure au format *mm/dd/yyyy hh:mm:ss* lorsque vous voulez que les copies ou les SLP que vous désactivez soient réactivées. L'option `inactive` peut utiliser cette option ou l'option `-duration` pour réactiver les copies ou les SLP désactivées.

`-rt I | IC | ICF | ICFS`

Sélectionne les types d'enregistrements à répertorier. Les valeurs possibles sont les suivantes :

- I : répertorie uniquement les enregistrements d'image.
- IC : répertorie les enregistrements d'image et de copie.
- ICF : répertorie les enregistrements d'image, de copie et de fragment.
- ICFS - répertorie les enregistrements d'image, de copie, de fragment et de snapshot.

`-sincetime` *valeur_temps*

Affiche l'état des copies de réplication terminées à partir du *timeval* spécifié au présent. Cette option est utilisée avec la fonction `repllist`.

`-slpindex` *valeur*

Spécifie l'opération SLP à répéter. `-slpindex` peut uniquement être utilisé avec l'opération `redo`.

`-storageserver` *nom*

Restreint la liste des images pour les opérations de cycle de vie du stockage à celles figurant sur le média spécifié par *nom*.

`-stype` *type_serveur*

Spécifie une chaîne identifiant le type de serveur de stockage. La valeur *server_type* peut provenir d'une des sources suivantes :

- Stockage fourni par Veritas. Les valeurs possibles sont `AdvancedDisk` et `PureDisk`.
- Appliances disque tiers. Le fournisseur fournit la chaîne *server_type*.

- Stockage en cloud. Utilisez la commande `csconfig cldprovider -l` pour déterminer les valeurs `stype` possibles. Les valeurs `stype` de cloud reflètent le fournisseur du stockage en cloud. Les valeurs `stype` du stockage en cloud peuvent également intégrer un suffixe (par exemple, `amazon_crypt`). Les suffixes possibles sont :
  - `_Raw` : l'image de sauvegarde de NetBackup est envoyée au cloud, au format brut. Utilisez cette option si vous ne voulez pas compresser ou chiffrer de données avant de les envoyer au stockage en cloud.
  - `_rawc` : compresse les données avant leur écriture sur le stockage en cloud.
  - `_crypt` : permet de chiffrer les données à l'aide d'AES 256 bits avant leur écriture sur le stockage cloud. Vous devez avoir configuré KMS dans NetBackup pour pouvoir utiliser cette option.
  - `_cryptc` : compresse et chiffre les données avant leur enregistrement sur le stockage en cloud.

Le type de serveur de stockage est sensible à la casse.

`-target_domain` *nom*

Sélectionne pour la sortie uniquement les enregistrements qui concernent le domaine cible nommé.

`-U`

Produit une sortie lisible par l'utilisateur de la liste.

`-version` *nombre*

Restreint la sortie de liste uniquement aux images qui sont contrôlées par la version SLP spécifiée. Elle doit être utilisée avec l'option `-lifecycle`.

EXEMPLES

Exemple 1 - Affiche les informations à propos d'une image de processus de cycle de vie.

```
# nbstlutil -list -backupid dollhouse_1287744229 -U
Image:
 Master Server            : dollhouse
 Backup ID                : dollhouse_1287744229
 Client                   : dollhouse
 Backup Time              : 1287744229 (Fri Aug 24 16:13:49 2012)
 Policy                   : pol-slp-2bkup-70-level
 Client Type              : 13
 Schedule Type            : 0
```

```
Storage Lifecycle Policy : slp-pol-2backup-70-level
Storage Lifecycle State  : 2 (IN-PROCESS)
Time In Process          : 1287744327 (Fri Aug 24 16:15:27 2012)
Data Classification ID   : 85AA96DF9781453289A41745DD240A48 (Platinum)
Version Number           : 0
OriginMasterServer       : (none specified)
OriginMasterServerID     : 00000000-0000-0000-0000-000000000000
Import From Replica Time : 0 (Thu Jan 01 05:30:00 1970)
Required Expiration Date : 0 (Thu Jan 01 05:30:00 1970)
Created Date Time        : 1287744297 (Fri Aug 24 16:14:57 2012)

Copy:
  Master Server       : dollhouse
  Backup ID           : dollhouse_1287744229
  Copy Number         : 1
  Copy Type           : 0
  Expire Time         : 1288953829 (Fri Nov 02 16:13:49 2012)
  Expire LC Time      : 1288953829 (Fri Nov 02 16:13:49 2012)
  Try To Keep Time    : 1288953829 (Fri Nov 02 16:13:49 2012)
  Residence           : PDDE-Stu
  Copy State          : 2 (IN-PROCESS)
  Job ID              : 0
  Retention Type      : 0 (FIXED)
  MPX State           : 0 (FALSE)
  Source              : 0
  Destination ID      : *NONE*
  Last Retry Time     : 0

  Fragment:
    Master Server     : dollhouse
    Backup ID         : dollhouse_1287744229
    Copy Number       : 1
    Fragment Number   : 1
    Resume Count      : 0
    Media ID          : @aaaad
    Media Server      : dollhouse
    Storage Server    : (none specified)
    Media Type        : 0 (DISK)
    Media Sub-Type    : 6 (STSDYNAMIC)
    Fragment State    : 1 (ACTIVE)
    Fragment Size     : 5120
    Delete Header     : 1
    Fragment ID       : @aaaad
```

```
The output displays "(none specified)" for blank fields.
```

Exemple 2 - Affichez le contenu d'une liste d'image dans le format analysable condensé.

```
# nbstlutil list -l
V7.0 I abc.example.com abc_1225727 abc 1225727 Pol_SLPTest1 0 0 SLP_Test1 2      \
1225727 *NULL*
V7.0 C abc.example.com abc_1225727 1   2147483 1225735 AdvDisk1 3 0 0 0 0
V7.0 F abc.example.com abc_1225727 1   1 0 @ab abc.example.com *NULL* 0 6 1  \
32768 1 @ab
V7.0 C abc.example.com abc_1225727 2   2147483 1225735 AdvDisk2 3 0 0 0 0
```

Exemple 3 - Affichez les informations pour une image de cycle de vie inachevée dans la sortie lisible par l'utilisateur.

```
# nbstlutil stlilist -U
Image abc_1225727928 for Lifecycle SLP_Test1 is IN_PROCESS
  Copy to abc-tape1 is IN_PROCESS
  Copy to AdvDisk3 is NOT_STARTED
```

nbstop

`nbstop` – arrête les services NetBackup sur le client sur lequel la commande a été exécutée.

Synopsis

nbstop [-k | -kill [-3 | -third_party] [-q | -quiet]]

nbstop -l | -list [-3 | -third_party]

nbstop -h | -help

Sur les systèmes UNIX, le chemin de répertoire vers cette commande est /usr/openv/netbackup/bin

Sur les systèmes Windows, le chemin de répertoire vers cette commande est *install_path*\netbackup\bin

DESCRIPTION

La commande `nbstop` arrête les services NetBackup sur le client sur lequel elle a été exécutée.

OPTIONS

`-3 | -third_party`

Développe la portée des processus qui sont susceptibles d'être arrêtés afin d'inclure tous les processus qui peuvent interférer avec le processus de mise à niveau de NetBackup. Cette portée inclut tous les processus qui utilisent ou contiennent des fichiers et bibliothèques NetBackup. Sur les systèmes UNIX, la portée inclut également tous les processus qui utilisent ou contiennent des dossiers.

`-h | -help`

Afficher la déclaration d'utilisation.

`-k | -kill`

Arrête les processus du client NetBackup. Si vous omettez cette option, vous recevez une demande de confirmation avant la poursuite de la commande.

`-l | -list`

Répertorie les processus actifs dont cette commande entraînerait l'arrêt.

`-q | -quiet`

Supprimez toutes les sorties. Les informations sont toujours consignées.

EXEMPLES

Exemple 1 - Invite l'utilisateur à confirmer l'arrêt de tous les processus NetBackup. L'utilisateur choisit d'arrêter tous les processus.

```
nbstop

NetBackup software will be shut down.  This may cause backups to fail.
Do you wish to proceed? (y/n) y
Gathering process information.
Initiating Orderly shutdown, 4 processes active
Requesting termination of /usr/openv/netbackup/bin/nbdisco.
Requesting termination of /usr/openv/netbackup/bin/bpcd.
Requesting termination of /usr/openv/netbackup/bin/vnetd.
Signaling process /usr/openv/netbackup/bin/bpclntcmd
All NetBackup specified processes terminated normally.
```

Exemple 2 - Invite l'utilisateur à confirmer l'arrêt de tous les processus NetBackup. L'utilisateur choisit de quitter le processus d'arrêt.

```
nbstop

NetBackup software will be shut down.  This may cause backups to fail.
Do you wish to proceed? (y/n) n
Shutdown aborted.
```

Exemple 3 - Arrête tous les processus NetBackup et les processus tiers sans entrée de l'utilisateur.

```
nbstop -kill -third_party

Gathering process information.
Initiating Orderly shutdown, 5 processes active
Requesting termination of /usr/openv/netbackup/bin/nbdisco.
Requesting termination of /usr/openv/netbackup/bin/bpcd.
Requesting termination of /usr/openv/netbackup/bin/vnetd.
Signaling process /usr/openv/netbackup/bin/bpclntcmd
All NetBackup specified processes terminated normally.

There are 1 3rd party processes active.
nbstop_target_loadfile /usr/QE/nbstop_target_loadfile 18411    Third Party
Terminating third party process, nbstop_target_loadfile pid-18411
Signaling process /usr/QE/nbstop_target_loadfile
```

Exemple 4 - Répertorie tous les processus NetBackup actifs qui seraient arrêtés suite à cette commande.

```
nbstop -list

Name      Path                                Pid    Category
--------- ----------------------------------- ------ -----------
vnetd     /usr/openv/netbackup/bin/vnetd      18676  NetBackup
bpcd      /usr/openv/netbackup/bin/bpcd       18681  NetBackup
bpclntcmd /usr/openv/netbackup/bin/bpclntcmd 18698  NetBackup
nbdisco   /usr/openv/netbackup/bin/nbdisco    18715  NetBackup
```

nbsu

`nbsu` – Utilisé pour collecter des informations de diagnostic relatives au système sur lequel l'utilitaire est exécuté

Synopsis

nbsu [-d *collector*] [-g *collector_group*] [-h] [-l] [-nozip] [-r *NetBackup_role*]

Sur les systèmes UNIX, le chemin d'accès à cette commande est /usr/openv/netbackup/bin/support/

Sur les systèmes Windows, le chemin de répertoire vers cette commande est *install_path*\NetBackup\bin\support\

DESCRIPTION

L'utilitaire `nbsu` est un utilitaire Veritas permettant de collecter des informations de diagnostic relatives au système sur lequel l'utilitaire est exécuté. Par défaut, `nbsu` recueille les informations de diagnostic appropriées reposant sur le système d'exploitation et l'environnement NetBackup.

La commande `nbsu` est toujours exécutée avec un rôle. Par défaut, lorsque l'utilisateur ne spécifie pas de rôle, la commande en détermine un et est exécutée avec celui-ci. Pour ignorer le processus de détermination de rôle, spécifiez le rôle avec l'option `-r`.

Avec la version 8.1.1 de NetBackup, la commande génère maintenant le fichier `stderr.txt`. Ce fichier présente un résumé de toutes les commandes qui ont échoué avec un état de sortie différent de zéro.

Si aucune option de ligne de commande n'est spécifiée, `nbsu` sélectionne et exécute tous les diagnostics appropriés, et recueille toutes les informations disponibles. Vous pouvez exécuter `nbsu -help` pour afficher l'utilisation.

Par défaut, la commande `nbsu` crée la sortie en tant que fichier compressé dans le répertoire où se trouve l'exécutable `nbsu`. Le format de la sortie de commande est le suivant :

NBSU_*hostname_role_mmddyyyy_timestamp.extension*

Exemple :

- UNIX/Linux : `NBSU_mylinuxvm_master_11072017_152100.tgz`

- Windows : `NBSU_mywindowsvm_master_11072017_152100.cab`

OPTIONS

`-d` *`collector`*

Exécutez uniquement le collecteur ou le groupe spécifié. Spécifiez-le dans une liste séparée par des virgules. Veritas recommande de ne pas utiliser les options `-d` et `-s` ensemble.

Utilisez la commande affichée pour collecter les diagnostics du journal d'installation de NetBackup, de NET et du système d'exploitation :

```
nbsu -d DEV,OS,NET,NBU_install_log
```

Cette commande correspond à l'exécution de la version précédente de `nbsu` avec l'option `-no_nbu` et à la collecte de tous les journaux d'installation qui existent. Cette option est utile pour les problèmes d'installation de nouveaux clients.

`-g` *`collector_group`*

Ne collectez que les informations du groupe spécifié. Vous pouvez utiliser l'option `-d` pour parvenir au même résultat. Si vous utilisez également l'option `-s`, l'utilisation de l'option `-g` est recommandée.

Les groupes incluent :

- `OS` : système d'exploitation
- `NET` : configuration du réseau
- `NBU` : NetBackup
- `MM` : gestionnaire de médias
- `DEV` : informations de périphérique du système d'exploitation

Utilisez la commande qui est affichée pour collecter uniquement les diagnostics de groupe du gestionnaire de médias :

```
nbsu -g MM
```

Pour collecter tous les diagnostics de groupe de système d'exploitation à l'exception du diagnostic `OS_set`, utilisez la commande ci-dessous :

```
nbsu -g OS -s OS_net
```

`-h` Affichez les informations d'aide.

`-l` Répertoriez les divers collecteurs. Cette option ne collecte aucune donnée. Elle répertorie simplement tous les collecteurs disponibles.

```
nbsu -l

NBU_adv_disk
NBU_all_log_entries
NBU_altnames
.
.
.
OS_config
OS_process_list
```

`-nozip`

Ne compressez pas la sortie NBSU.

`-r` *`NetBackup_role`*

Spécifiez le rôle de NetBackup pour lequel vous voulez collecter des données. Spécifiez plusieurs rôles dans une liste séparée par des virgules. Évitez d'utiliser l'option `-r` avec l'option `-d`. Les valeurs acceptées pour *`NetBackup_role`* sont les suivantes :

- `ma` : serveur maître NetBackup
- `me` : serveur de médias NetBackup
- `cl` : serveur client NetBackup

Utilisez la commande ci-dessous pour spécifier le client NetBackup du rôle :

```
nbsu -r cl
```

EXEMPLES

Exemple : exemple de sortie de la commande `nbsu` :

```
NBU Install path: C:\Program Files\Veritas\
mywindowsvm is a master server
Collecting NBU_adv_disk info
Collecting NBU_all_log_entries info
Collecting NBU_altnames info
Collecting NBU_auth_methods_names info
Collecting NBU_available_media info
Collecting NBU_backup_status info
Collecting NBU_bpclient info
.
.
.
```

```
Collecting OS_filesystem info
Collecting OS_process_list info
Collecting OS_set info
CAB file created successfully.
Final NBSU output located at NBSU_mywindowsvm_master_01172018_085005.cab
The execution time : 662.53431
```

VOIR AUSSI

Se reporter à Commande nbcplogs à la page 622.

Se reporter à nbdna à la page 686.

nbsvrgrp

`nbsvrgrp` – gestion des groupes de serveurs

Synopsis

nbsvrgrp -add -grpname *nom* [-*M nom_maître*] -server s1:t1:s2:t2:s3:t3...sN:tN -grptype MediaSharing | NOM | AltServerRestore [-grpstate ACTIVE | INACTIVE] -description *texte*

nbsvrgrp -update -grpname *nom* [-*M nom_maître*] [-addsvr s1:t1:s2:t2:s3:t3...sN:tN] [-remsvr s1:t1:s2:t2:s3:t3...sN:tN] [-grptype MediaSharing | NOM | AltServerRestore] [-grpstate ACTIVE | INACTIVE] [-description *texte*]

nbsvrgrp -delete -grpname *nom* [-*M nom_maître*]

nbsvrgrp -list [-*M nom_maître*] [-grptype MediaSharing | NOM | AltServerRestore] [-grpname *nom*] [-grpstate ACTIVE | INACTIVE] [-summary | -verbose | -noverbose]

nbsvrgrp -list_machine_membership [-*M nom_maître*] -m *nom_ordinateur* [-t *type_ordinateur*] [-summary | -verbose | -noverbose]

Sur les systèmes UNIX, le chemin d'accès à cette commande est /usr/openv/netbackup/bin/admincmd/

Sur les systèmes Windows, le chemin d'accès à cette commande est *chemin_d'accès*\NetBackup\bin\admincmd\

DESCRIPTION

La commande `nbsvrgrp` ajoute, modifie, supprime ou affiche des groupes de serveurs.

Tout utilisateur disposant des autorisations nécessaires peut exécuter la commande `nbsvrgrp`.

Pour plus d'informations sur l'autorisation NetBackup, consultez le *guide sur la sécurité et le chiffrement NetBackup*.

OPTIONS

`-add`

Ajoute un groupe de serveurs.

`-addsvr s1:t1:s2:t2:s3:t3...sN:tN`

Spécifie une liste de paires de serveur ou de types de serveur à ajouter à un groupe de serveurs. Exemples de types de serveur : *master*, *media* et *ndmp*.

`-change`

Modifie un groupe de serveurs existant.

`-delete`

Supprime un groupe de serveurs. S'il s'agit d'un groupe de partage de médias et si le média est assigné au groupe, cette opération échoue.

`-description` *`texte`*

Décrit le groupe de serveurs. Si la description contient des espaces, vous devez l'entourer de guillemets doubles.

`-grpname` *`nom`*

Spécifie le nom lisible assigné à un groupe de serveurs. Ce nom est sensible à la casse. Il peut uniquement contenir les caractères suivants : a-z, A-Z, 0-9, plus (+), moins (-), trait de soulignement (_), point (.).

`-grptype` *`type`*

Spécifie le type de groupe utilisé pour indiquer le but d'un groupe de serveurs. La liste des types de groupe est la suivante : *MediaSharing*, *NOM* et *AltServerRead*.

`-grpstate ACTIVE | INACTIVE`

Définit ou modifie l'état d'un groupe de serveurs. Les états autorisés sont soit *ACTIVE*, soit *INACTIVE*.

`-list [-summary | -verbose | -noverbose]`

Affiche les informations concernant les groupes de serveurs. L'option `-summary` spécifie un format abrégé des informations de groupe de serveurs. L'option `-verbose` media un format détaillé des informations de groupe de serveurs. L'option `-noverbose` définit un format pouvant être analysé et exploité pour les informations de groupe de serveurs.

`-list_machine_membership [-summary | -verbose | -noverbose]`

Affiche les groupes de serveurs auxquels un ordinateur appartient. L'option `-summary` spécifie un format abrégé des informations de groupe de serveurs. L'option `-verbose` media un format détaillé des informations de groupe de serveurs. L'option `-noverbose` définit un format pouvant être analysé et exploité pour les informations de groupe de serveurs.

`-m` *`nom_ordinateur`*

Nom de l'ordinateur utilisé avec l'option `-list_machine_membership`.

`-remsvr s1:t1:s2:t2:s3:t3...sN:tN`

Spécifie une liste de paires de serveur ou de types de serveur à ajouter à un groupe de serveurs. Exemples de types de serveur : *master*, *media* et *ndmp*.

`-server s1:t1:s2:t2:s3:t3...sN:tN`

Spécifie une liste de paires de serveurs (s1, s2,…) et de types de serveur (t1, t2,…) à configurer dans le groupe de serveurs. Exemples de types de serveur : *master*, *media* et *ndmp*.

`-t` *`type_ordinateur`*

Le type d'ordinateur correspondant à l'ordinateur spécifié dans l'option `-m`. Exemples de types de serveur : *master*, *media* et *ndmp*.

REMARQUES

La commande `nbsvrgrp` ne fournit qu'une validation limitée des paramètres d'option.

EXEMPLES

Exemple 1 - Ajout d'un groupe de serveurs de partage de médias appelé *MyServerGroup*, avec les serveurs de médias *larry* et *moe*, et le filer `ndmp` *myfiler* :

```
# nbsvrgrp -add -grpname MyServerGroup -server
larry:media:moe:media:myfiler:ndmp -grptype MediaSharing -grpstate
ACTIVE -description "my description with spaces"
```

Exemple 2 : Liste de tous les groupes de serveurs configurés :

```
# nbsvrgrp -list -summary
```

resilient_clients

`resilient_clients` – utilitaire qui active la résilience dans les clients sur le temps d'attente WAN et les interruptions qui entraînent des pannes de communication

Synopsis

resilient_clients on | off *client1* [*client2* ...]

resilient_clients status [*client1* ...]

Sur les systèmes UNIX, le chemin d'accès à cette commande est /usr/openv/netbackup/bin/admincmd/

Sur les systèmes Windows, le chemin d'accès à cette commande est *chemin_d'accès*\NetBackup\bin\admincmd\

DESCRIPTION

L'utilitaire `resilient_clients` améliore la communication entre le client dans un bureau distant et le serveur NetBackup dans un bureau central. Clients sont rendus résilients au temps d'attente (WAN) élevé de réseau étendu et aux interruptions qui peuvent faire échouer des opérations. `resilient_clients` améliore la résilience à trois niveaux différents de connexion : NetBackup hérité, ClientDirect et PureDisk.

Vous devez être connecté en tant qu'administrateur pour exécuter cette commande.

OPTIONS

on | off *client1* [*client2* ...]

Active ou désactive la résilience pour le ou les client(s) spécifié(s).

status [*client1* ...]

Affiche le paramètre de résilience (activée ou désactivée) du ou des client(s) spécifié(s). Si aucun client n'est listé, l'utilitaire affiche l'état de tous les clients de ce serveur maître.

restoretrace

`restoretrace` – consolider les journaux de débogage d'un travail de restauration

Synopsis

`restoretrace` `[-master_server` *`nom`*`] [-job_id` *`numéro`*`] [-client_name` *`nom`*`] [-start_time` *`hh:mm:ss`*`] [-end_time` *`hh:mm:ss`*`]` *`mmjjaa`* `[`*`mmjjaa ...`*`]`

`Sur les systèmes UNIX, le chemin d'accès à cette commande est /usr/openv/netbackup/bin/admincmd/`

`Sur les systèmes Windows, le chemin d'accès à cette commande est` *`chemin_d'accès`*`\NetBackup\bin\admincmd\`

DESCRIPTION

L'utilitaire `restoretrace` consolide les journaux de débogage des travaux de restauration spécifiés. Il copie dans la sortie standard les lignes de journal de débogage des travaux de restauration spécifiés. Tri des messages par heure. L'utilitaire essaye de compenser les modifications de fuseau horaire et la dérive de l'horloge entre les serveurs distants et les clients. La sortie est formatée pour trier ou grouper facilement les informations par horodatage, nom de programme, serveur ou fonction pour les éléments suivants : La commande `bprd` sur le serveur maître et les commandes `bpbrm` et `bptm-bpdm` sur le serveur de médias et la commande tar sur le client. Pour obtenir de meilleurs résultats, définissez le niveau de consignation détaillée sur 5. Activez la consignation de débogage pour `bpdbm` sur le serveur maître et pour `bpcd` sur tous les serveurs et les clients en plus des processus déjà identifiés.

Vous devez être connecté en tant qu'administrateur pour exécuter cette commande.

OPTIONS

`-master_server` *`name`*

Nom du serveur maître. Vous pouvez spécifier un nom d'hôte local quelconque en tant que paramètre par défaut.

`-job_id` *`numéro`*

Numéro d'ID du travail de restauration à analyser.

`-client_name` *`name`*

Nom du client des travaux à analyser.

`-start_time` *`hh:mm:ss`*

Horodatage de début d'analyse des journaux.

`-end_time` *`hh:mm:ss`*

Horodatage de fin d'analyse des journaux.

`mmjjaa` `[`*`mmjjaa...`*`]`

Un ou plusieurs horodatages permettant de rechercher les noms de fichier journal (`log.mmjjaa` pour UNIX et `mmjjaa.log` pour Windows) que `restoretrace` analyse.

REMARQUES

Les journaux de Media Manager n'ont pas été analysés.

EXEMPLES

Exemple 1 - Consolidation des journaux de débogage de tous les travaux de restauration pour le client *peony* sur `071502`. Utilisez les paramètres `start_time` et `end_time` pour limiter la fenêtre pour les travaux qui sont évalués.

Systèmes UNIX :

```
/usr/openv/netbackup/bin/admincmd/restoretrace -job_id 234
081302 log.234
```

Systèmes Windows :

```
C:\Program Files\VERITAS\NetBackup\bin\admincmd\restoretrace
client peony install_path C:\Program Files\VERITAS 071502
log.peony
```

Commande stopltid

`Commande stopltid` – Arrêtez le daemon de périphérique Media Manager.

Synopsis

`stopltid`

`Le chemin d'accès à cette commande est /usr/openv/volmgr/bin/`

DESCRIPTION

Cette commande fonctionne seulement sur les systèmes UNIX.

La commande `stopltid` arrête les daemons `ltid`, `avrd` et les daemons robotiques.

La commande `ltid` démarre le daemon de périphérique de Media Manager (`ltid`) et le daemon de reconnaissance de volume automatique (`avrd`). Ces daemons gèrent des périphériques Media Manager. Les deux daemons étant démarrés, un opérateur peut lancer l'affichage de l'opérateur, observer l'état du lecteur et contrôler l'attribution des demandes aux lecteurs autonomes. `ltid` peut être placé dans un script d'initialisation de système.

Le daemon de volume de Media Manager, `vmd`, démarre également avec la commande `ltid`. La commande `ltid` démarre également les daemons robotiques appropriés, si des périphériques robotiques ont été définis dans Media Manager.

Vous devez être connecté en tant qu'administrateur pour exécuter cette commande.

ERREURS

Des messages d'erreur sont consignés à l'aide de `syslogd`.

VOIR AUSSI

rc (8), syslogd (commandes UNIX)

Se reporter à ltid à la page 568.

Se reporter à tpconfig à la page 915.

Se reporter à tpunmount à la page 943.

tl4d

`tl4d` – Processus (Windows) ou daemon de la bandothèque (TL4) 4MM (UNIX)

Synopsis

tl4d [-v]

Sur les systèmes UNIX, le chemin d'accès à cette commande est /usr/openv/volmgr/bin/

Sur les systèmes Windows, le chemin d'accès à cette commande est *chemin_installation*\Volmgr\bin\

DESCRIPTION

Interfaces `tl4d` avec Media Manager pour monter et démonter des bandes dans un robot de la bandothèque 4MM (TL4).

`ltid` est le daemon de périphérique Media Manager sous UNIX et le service NetBackup Device Manager sous Windows. `ltid` démarre `tl4d` si la gestion des médias et des périphériques de la console d'administration affiche des lecteurs dans le robot. Si vous arrêtez le daemon `ltid`, vous arrêtez également l'interface `tl4d`.

Systèmes d'UNIX : vous pouvez arrêter ou démarrer `tl4d` indépendamment de `ltid` à l'aide de `/usr/openv/volmgr/bin/vmps` ou de la commande `ps` de votre serveur pour identifier l'ID de processus `tl4d`. Ensuite, saisissez les commandes suivantes :

```
kill tl4d_pid
/usr/openv/volmgr/bin/tl4d [-v] &
```

L'inteface `tl4d` communique avec le robot par le biais d'une interface SCSI. Lorsque la connexion est établie (le chemin d'accès du robot peut être ouvert), l'interface tl4d démarre le robot TL4. Il peut ensuite monter et démonter des bandes. Si le robot est inaccessible, l'interface `tl4d` arrête le robot. Lorsque le robot est arrêté, l'interface `tl4d` est toujours en cours d'exécution et redémarre le robot pour qu'il puisse créer une connexion.

Avant d'accéder aux bandes, vous devez configurer les informations suivantes : ID de média et numéro de logement des bandes de 4 millimètres dans un robot de la base de données Enterprise Media Manager.

Si vous utilisez un volume de nettoyage, vous devez le définir dans la configuration de volume. Voir `tpclean` pour plus d'informations sur la définition de la fréquence de nettoyage automatique du lecteur.

Sur les systèmes UNIX, le numéro de port de service Internet de `tl4d` doit se trouver sous `/etc/services`. Si vous utilisez des services NIS (Network Information Service), ajoutez l'entrée correspondante au fichier `/etc/services` de cet hôte dans la base de données des serveurs maître NIS de ces services.

Pour les systèmes d'exploitation Windows, le numéro de port de service Internet de l'interface `tl4d` doit se trouver sous `%SystemRoot%\system32\drivers\etc\services`.

Par défaut, le numéro de port de service est 13713.

Vous devez être connecté en tant qu'administrateur pour exécuter cette commande.

OPTIONS

`-v` Cette option s'applique seulement aux systèmes UNIX. Elle consigne les informations de débogage à l'aide de la commande `syslogd`. Si vous démarrez le daemon `ltid` avec l'option `-v`, vous démarrez également l'interface `tl4d` avec l'option `-v`.

ERREURS

Systèmes UNIX :

L'interface `tl4d` renvoie un message d'erreur si une copie de l'interface `tl4d` est en cours d'exécution.

Le composant Media Manager consigne toute erreur de bandothèque 4MM ou robotique dans `syslogd`. Des entrées sont également insérées dans le journal lorsque l'état passe de DEMARRÉ à ARRÊTÉ.

Systèmes Windows :

Le composant Media Manager consigne toute erreur de bandothèque 4MM ou robotique dans le journal des événements des applications Windows. Des entrées sont également insérées dans le journal lorsque l'état passe de DEMARRÉ à ARRÊTÉ.

VOIR AUSSI

Se reporter à tpclean à la page 911.

Se reporter à tpconfig à la page 915.

Se reporter à ltid à la page 568.

syslogd (commande UNIX)

tl8d

`tl8d` – Daemon (processus) de la bandothèque 8MM (TL8)

Synopsis

tl8d [-v]

Sur les systèmes UNIX, le chemin d'accès à cette commande est /usr/openv/volmgr/bin/

Sur les systèmes Windows, le chemin d'accès à cette commande est *chemin_installation*\Volmgr\bin\

DESCRIPTION

`tl8d` se connecte par interface à Media Manager pour monter et démonter des volumes dans un robot de la bandothèque 8MM.

`ltid` est le daemon de périphérique Media Manager sous UNIX et le service NetBackup Device Manager sous Windows. `tl8d` s'exécute sur chaque hôte avec une connexion à un lecteur et envoie des demandes de montage et de démontage au daemon de contrôle.

Sur les systèmes UNIX, `tl8d` démarre et s'arrête automatiquement au démarrage et à l'arrêt de `ltid`. Pour arrêter ou démarrer le daemon `tl8d` indépendamment du daemon `ltid`, utilisez `/usr/openv/volmgr/bin/vmps` ou la commande `ps` du serveur pour identifier l'ID de processus du daemon `tl8d`. Entrez ensuite les commandes suivantes :

kill *tl8d_pid*

/usr/openv/volmgr/bin/tl8d [-v] &

La commande `tl8cd` se trouve sur l'hôte contrôlant le robot. La commande `tl8d` de cet hôte la démarre (voir les exemples).

Sur les systèmes Windows, `tl8d` est démarré quand le service du gestionnaire de périphériques NetBackup est démarré. Ils sont arrêtés lorsque ce service est arrêté. Le processus de contrôle `tl8cd` se trouve sur l'hôte qui contrôle le robot. Le daemon `tl8d` le démarre automatiquement sur cet hôte (voir EXEMPLES). Le daemon `tl8cd` s'arrête lorsque vous arrêtez le service NetBackup Device Manager.

Avant d'accéder à n'importe quel volume via le service NetBackup Device Manager (systèmes Windows), `ltid`, `tl8d` et `tl8cd`, définissez les informations suivantes : l'ID du média et le numéro de logement des volumes d'un robot se trouvant dans la base de données EMM.

Si vous utilisez un volume de nettoyage, vous devez le définir dans la configuration de volume. Voir `tpclean` pour plus d'informations sur la définition de la fréquence de nettoyage automatique du lecteur.

Si l'option de configuration `PREVENT_MEDIA_REMOVAL` du fichier `vm.conf` est activée lorsque le processus `tl8cd` est actif, ce dernier désactive l'accès aux volumes et au port d'accès du média. Il désactive l'accès en envoyant une commande au robot TL8. Si vous devez ouvrir la porte de l'armoire, vous devez d'abord mettre fin au processus `tl8cd`. Par défaut, l'accès à la bibliothèque est autorisé.

Les lecteurs sont numérotés de façon logique de 1 à *n* où *n* représente le nombre de lecteurs de la bandothèque. Utilisez un ou plusieurs des éléments suivants pour déterminer les numéros corrects de lecteur de robot :

- L'assistant de configuration des périphériques (si la bandothèque et les lecteurs prennent en charge la sérialisation).
- La documentation du fournisseur de bandothèque concernant la méthode d'indexation des lecteurs.
- L'utilitaire de test robotique, ou bien tentez de monter le média et observez l'affichage de l'opérateur.

Sur les systèmes UNIX, le numéro de port du service Internet du processus `tl8cd` doit se trouver dans `/etc/services`. Si vous utilisez des services NIS (Network Information Service), ajoutez l'entrée correspondante au fichier `/etc/services` de cet hôte dans la base de données des serveurs maîtres NIS de ces services.

Pour les systèmes Windows, le numéro de port du service Internet du processus `tl8cd` doit se trouver dans `%SystemRoot%\system32\drivers\etc\services`.

Par défaut, le numéro de port du service est 13705.

Les éléments suivants s'appliquent uniquement au NetBackup Enterprise Server :

- Le logiciel de contrôle robotique de la bandothèque 8MM permet aux lecteurs du même robot d'être configurés sur plusieurs hôtes. Le processus `tl8cd` peut être en cours d'exécution sur un autre hôte que `tl8d` en fonction de l'emplacement sous lequel la connexion SCSI se trouve (voir EXEMPLES). Lorsque la connexion est établie (le chemin d'accès du robot peut être ouvert), `tl8d` place le robot TL8 dans l'état DÉMARRÉ. Il peut ensuite monter et démonter des volumes. Si ce robot n'est pas accessible, le processus `tl8d` passe le robot à l'état ARRÊTÉ. Dans cet état, le processus `tl8d` est toujours

en cours d'exécution et repasse le robot dans l'état DÉMARRÉ si la processus `tl8cd` peut établir une connexion.

- Si les lecteurs se trouvent sur plusieurs hôtes NetBackup, entrez les informations robotiques dans la configuration de Media Manager sur tous les ordinateurs. Le numéro du robot doit être le même sur tous les ordinateurs.

Vous devez être connecté en tant qu'administrateur pour exécuter cette commande.

OPTIONS

Les options suivantes fonctionnent seulement sur les systèmes UNIX.

`-v` Consigne les informations de débogage à l'aide de `syslogd`. Lorsque vous démarrez le deamon `ltid` avec l'option `-v`, les interfaces `tl8d` et `tl8cd` sont également démarrés avec l'option `-v`.

ERREURS

Systèmes UNIX :

`tl8d` consigne des messages d'erreur si une copie du daemon est en cours d'exécution.

Media Manager consigne toutes les erreurs de bandothèque 8MM ou robotiques dans `syslogd`. Des entrées sont également insérées dans le journal lorsque l'état passe de DEMARRÉ à ARRÊTÉ.

Systèmes Windows :

Media Manager consigne toutes les bandothèques 8MM et les erreurs robotiques dans le journal des événements des applications Windows. Des entrées sont également insérées dans le journal lorsque l'état passe de DEMARRÉ à ARRÊTÉ.

EXEMPLES

Exemple 1 - Dans le schéma suivant, les lecteurs et les robots sont connectés à un hôte unique. `ltid` lance `tl8d`, qui lance à son tour `tl8cd`.

Figure A-1 Utilisation du daemon tl8d avec un hôte unique connecté au robot TL8

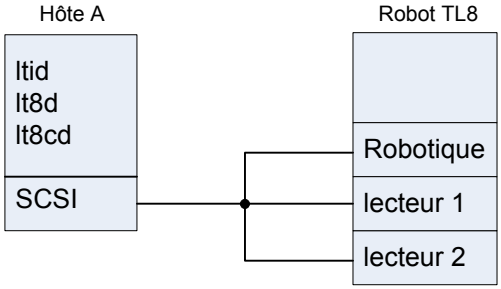

Exemple 2 - L'exemple suivant s'applique uniquement à NetBackup Enterprise Server :

Dans le schéma suivant, chaque hôte est connecté à un lecteur dans le robot et le robot est connecté à l'hôte A. Le daemon `ltid` lance `tl8d` sur chaque hôte. Le daemon `tl8d` de l'hôte A lance également le processus `tl8cd`, étant donné qu'il s'agit de l'emplacement où le contrôle robotique est défini. Les demandes de montage de bandes à partir de l'hôte B sont envoyées au daemon `tl8d` sur l'hôte B, qui envoie ensuite la commande robotique au processus `tl8cd` de l'hôte A.

Figure A-2 Utilisation du daemon tl8d avec deux hôtes connectés au robot TL8

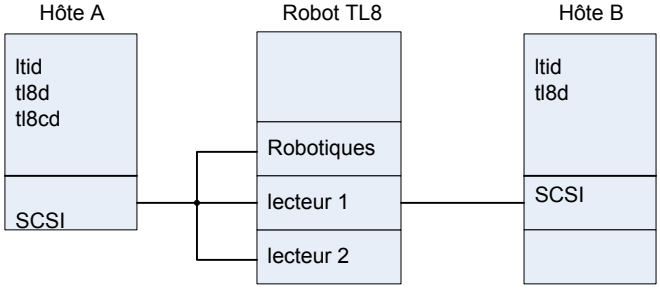

Se reporter à tl8cd à la page 880.

Se reporter à tpclean à la page 911.

Se reporter à tpconfig à la page 915.

Se reporter à ltid à la page 568.

Voir syslogd (commande UNIX)

tl8cd

`tl8cd` – Daemon (processus) de contrôle de la bandothèque 8MM (TL8)

Synopsis

tl8cd [-v] [-t] [-n]

Sur les systèmes UNIX, le chemin d'accès à cette commande est /usr/openv/volmgr/bin/

Sur les systèmes Windows, le chemin d'accès à cette commande est *chemin_installation*\Volmgr\bin\

DESCRIPTION

`tl8d` et `tl8cd` se connectent à Media Manager pour monter et démonter des volumes dans un robot de la bandothèque 8MM.

`ltid` correspond au daemon de périphérique Media Manager sur les systèmes UNIX et au service de gestion de périphériques NetBackup sur les systèmes Windows. Le processus `tl8d` s'exécute sur chaque hôte doté d'une connexion au lecteur et envoie des demandes de montage et de démontage au daemon de contrôle (`tl8cd`). Le processus `tl8cd` communique avec le robot par le biais d'une interface SCSI.

Sur les systèmes UNIX, les daemons `tl8d` et `tl8cd` démarrent et s'arrêtent automatiquement lorsque le daemon `ltid` est démarré et arrêté. Pour arrêter ou démarrer le daemon `tl8d` indépendamment du daemon `ltid`, utilisez `/usr/openv/volmgr/bin/vmps` ou la commande `ps` du serveur pour identifier l'ID de processus du daemon `tl8d`. Entrez ensuite les commandes suivantes :

kill *tl8d_pid*

/usr/openv/volmgr/bin/tl8d [-v] &

Le daemon de contrôle `tl8cd` se trouve sur l'hôte contrôlant le robot. Le daemon `tl8d` de cet hôte le démarre (voir EXEMPLES).

Pour les systèmes Windows, les daemons `tl8d` et `tl8cd` sont démarrés lorsque le service NetBackup Device Manager est démarré. Ils sont arrêtés lorsque ce service est arrêté. Le processus de contrôle `tl8cd` se trouve sur l'hôte qui contrôle le robot. Le daemon `tl8d` le démarre automatiquement sur cet hôte (voir

EXEMPLES). Le daemon `tl8cd` s'arrête lorsque vous arrêtez le service NetBackup Device Manager.

Avant d'accéder à n'importe quel volume via le service NetBackup Device Manager (systèmes Windows), `ltid`, `tl8d` et `tl8cd`, définissez les informations suivantes : l'ID du média et le numéro de logement des volumes d'un robot se trouvant dans la base de données EMM.

Si vous utilisez un volume de nettoyage, vous devez le définir dans la configuration de volume. Voir `tpclean` pour plus d'informations sur la définition de la fréquence de nettoyage automatique du lecteur.

Si l'option de configuration `PREVENT_MEDIA_REMOVAL` du fichier `vm.conf` est activée lorsque le processus `tl8cd` est actif, ce dernier désactive l'accès aux volumes et au port d'accès du média. Il désactive l'accès en envoyant une commande au robot TL8. Si vous devez ouvrir la porte de l'armoire, vous devez d'abord mettre fin au processus `tl8cd`. Par défaut, l'accès à la bibliothèque est autorisé.

Les lecteurs sont numérotés de façon logique de 1 à *n* où *n* représente le nombre de lecteurs de la bandothèque. Utilisez un ou plusieurs des éléments suivants pour déterminer les numéros corrects de lecteur de robot :

- L'assistant de configuration des périphériques (si la bandothèque et les lecteurs prennent en charge la sérialisation).
- La documentation du fournisseur de bandothèque concernant la méthode d'indexation des lecteurs.
- L'utilitaire de test robotique, ou bien tentez de monter le média et observez l'affichage de l'opérateur.

Sur les systèmes UNIX, le numéro de port du service Internet du processus `tl8cd` doit se trouver dans `/etc/services`. Si vous utilisez des services NIS (Network Information Service), ajoutez l'entrée correspondante au fichier `/etc/services` de cet hôte dans la base de données des serveurs maîtres NIS de ces services.

Pour les systèmes Windows, le numéro de port du service Internet du processus `tl8cd` doit se trouver dans `%SystemRoot%\system32\drivers\etc\services`.

Par défaut, le numéro de port du service est 13705.

Les éléments suivants s'appliquent uniquement au NetBackup Enterprise Server :

- Le logiciel de contrôle robotique de la bandothèque 8MM permet aux lecteurs du même robot d'être configurés sur plusieurs hôtes. Le processus `tl8cd` peut être en cours d'exécution sur un autre hôte que `tl8d` en fonction de l'emplacement sous lequel la connexion SCSI se trouve (voir EXEMPLES). Lorsque la connexion est établie (le chemin d'accès du robot peut être ouvert),

tl8d place le robot TL8 dans l'état DÉMARRÉ. Il peut ensuite monter et démonter des volumes. Si ce robot n'est pas accessible, le processus tl8d passe le robot à l'état ARRÊTÉ. Dans cet état, le processus tl8d est toujours en cours d'exécution et repasse le robot dans l'état DÉMARRÉ si la processus tl8cd peut établir une connexion.

- Si les lecteurs se trouvent sur plusieurs hôtes NetBackup, entrez les informations robotiques dans la configuration de Media Manager sur tous les ordinateurs. Le numéro du robot doit être le même sur tous les ordinateurs.

Vous devez être connecté en tant qu'administrateur pour exécuter cette commande.

OPTIONS

Les options suivantes fonctionnent seulement sur les systèmes UNIX.

-v Consigne les informations de débogage à l'aide de syslogd. Si vous démarrez le daemon ltid à l'aide de la commande -v, tl8d et tl8cd sont également démarrés avec la commande -v.

-t Met fin au processus tl8cd.

-n Entraîne l'exécution du processus tl8cd sans la fonction de contrôle de code-barres. Cette option est utile si l'ensemble ou la plupart des volumes de la bibliothèque ne contiennent aucun code-barre. Sans codes-barres, le robot a besoin de moins de temps pour analyser des volumes.

Notez que si les volumes contiennent des codes-barres et que l'option -n est sélectionnée, les codes-barres sont ignorés.

ERREURS

Systèmes UNIX :

Les processus tl8d et tl8cd consignent des messages d'erreur si une copie du daemon est en cours d'exécution.

Media Manager consigne toutes les bandothèques 8MM et les erreurs robotiques sur syslogd. Des entrées sont également insérées dans le journal lorsque l'état passe de DEMARRÉ à ARRÊTÉ.

Systèmes Windows :

Media Manager consigne toutes les bandothèques 8MM et les erreurs robotiques dans le journal des événements des applications Windows. Des entrées sont également insérées dans le journal lorsque l'état passe de DEMARRÉ à ARRÊTÉ.

EXEMPLES

Exemple 1 - Dans le schéma suivant, les lecteurs et les robots sont connectés à un hôte unique. `ltid` lance `tl8d`, qui lance à son tour `tl8cd`.

Figure A-3 Utilisation du daemon tl8cd avec un hôte unique connecté au robot TL8

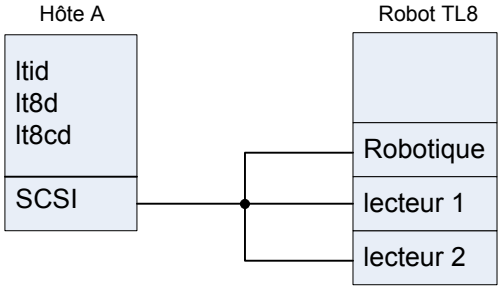

Exemple 2 - L'exemple suivant s'applique uniquement à NetBackup Enterprise Server :

Dans le schéma suivant, chaque hôte est connecté à un lecteur dans le robot et le robot est connecté à l'hôte A. Le daemon `ltid` lance `tl8d` sur chaque hôte. Le daemon `tl8d` de l'hôte A lance également le processus `tl8cd`, étant donné qu'il s'agit de l'emplacement où le contrôle robotique est défini. Les demandes de montage de bandes à partir de l'hôte B sont envoyées au daemon `tl8d` sur l'hôte B, qui envoie ensuite la commande robotique au processus `tl8cd` de l'hôte A.

Figure A-4 Utilisation du daemon tl8cd avec deux hôtes connectés au robot TL8

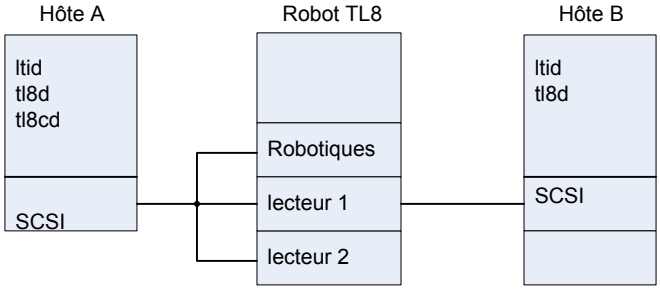

VOIR AUSSI

Se reporter à tpclean à la page 911.

Se reporter à tpclean à la page 911.

Se reporter à tpconfig à la page 915.

Se reporter à ltid à la page 568.

syslogd (commande UNIX)

tldd

`tldd` – Daemon (processus) de bandothèque DLT (TLD) ou daemon (processus) de contrôle.

Synopsis

tldd [-v]

Sur les systèmes UNIX, le chemin d'accès à cette commande est /usr/openv/volmgr/bin/

Sur les systèmes Windows, le chemin d'accès à cette commande est *chemin_installation*\Volmgr\bin\

DESCRIPTION

Les processus `tldd` et `tldcd` se connectent à Media Manager pour monter et démonter des volumes dans un robot de la bandothèque DLT (TLD).

`ltid` correspond au daemon de périphérique Media Manager sur les systèmes UNIX et au service de gestion de périphériques NetBackup sur les systèmes Windows. Le processus `tldd` s'interface directement avec le processus `ltid`. Le processus `tldd` s'exécute sur chaque hôte doté d'une connexion au lecteur et envoie des demandes de montage et de démontage au daemon de contrôle (`tldcd`). Le processus `tldcd` communique directement avec le robot par le biais d'une interface SCSI.

Les éléments suivants s'appliquent uniquement au NetBackup Enterprise Server :

- Le logiciel de contrôle robotique TLD permet aux lecteurs dans le même robot d'être configurés sur différents hôtes. Le daemon `tldcd` peut être en cours d'exécution sur un hôte différent de `tldd`, selon l'emplacement où la connexion d'interface réside (voir EXEMPLES). Quand la connexion est établie (le chemin d'accès des robots peut être ouvert), le daemon `tldd` place le robot TLD dans l'état DÉMARRÉ. Il peut ensuite monter et démonter des volumes. Si les robots sont inaccessibles, le daemon `tldd` place le robot dans l'état ARRÊTÉ. Dans cet état, le daemon `tldd` est toujours en cours d'exécution et repasse le robot dans l'état DÉMARRÉ si le processus `tldcd` peut établir une connexion.
- Si les lecteurs se trouvent sur différents hôtes de NetBackup, entrez les informations robotiques dans la gestion des médias et des périphériques de la console d'administration sur tous les ordinateurs. Le numéro du robot doit être le même sur tous les ordinateurs.

Sur les systèmes UNIX, les daemons `tldd` et `tldcd` démarrent et s'arrêtent automatiquement lorsque le daemon `ltid` est démarré et arrêté. Pour arrêter ou démarrer le daemon `tldd` indépendamment du processus `ltid`, utilisez `/usr/openv/volmgr/bin/vmps` ou la commande `ps` de votre serveur pour identifier l'ID de processus du daemon `tldd`. Entrez ensuite les commandes suivantes :

```
kill tldd_pid
/usr/openv/volmgr/bin/tldd [-v] &
```

Le daemon de contrôle `tldcd` se trouve sur l'hôte contrôlant le robot. Le daemon `tldd` le démarre automatiquement sur cet hôte (voir EXEMPLES).

Sur les systèmes Windows, les processus `tldd` et `tldcd` sont démarrés lorsque le service NetBackup Device Manager est démarré. Ils sont arrêtés lorsque ce service est arrêté. Le processus de contrôle, `tldcd`, se trouve sur l'hôte qui contrôle le robot. Le daemon `tldd` le démarre automatiquement sur cet hôte (voir EXEMPLES). Le processus `tldcd` s'arrête lorsque vous arrêtez le service NetBackup Device Manager.

Avant d'accéder à n'importe quel volume via le service NetBackup Device Manager (systèmes Windows), `ltid`, `tl8d` et `tl8cd`, définissez les informations suivantes : l'ID du média et le numéro de logement des volumes d'un robot se trouvant dans la base de données EMM.

Si vous utilisez un volume de nettoyage, vous devez le définir dans la configuration de volume. Voir `tpclean` pour plus d'informations sur la définition de la fréquence de nettoyage automatique du lecteur.

Les lecteurs sont numérotés de façon logique de 1 à *n*, où *n* représente le nombre de lecteurs de la bandothèque. Utilisez un ou plusieurs des éléments suivants pour déterminer les numéros corrects de lecteur de robot :

- L'assistant de configuration des périphériques (si la bandothèque et les lecteurs prennent en charge la sérialisation).
- La documentation du fournisseur de bandothèque sur la façon d'indexer des lecteurs.
- L'utilitaire de test robotique, ou bien tentez de monter le média et observez l'affichage de l'opérateur.

Sur les systèmes UNIX, le numéro de port du service Internet du processus `tldcd` doit se trouver dans `/etc/services`. Si vous utilisez des services NIS (Network Information Service), ajoutez l'entrée correspondante au fichier `/etc/services` de cet hôte dans la base de données des serveurs maîtres NIS de ces services.

Pour les systèmes d'exploitation Windows, le numéro de port de service Internet du processus `tldcd` doit se trouver dans `%SystemRoot%\system32\drivers\etc\services`.

Par défaut, le numéro de port du service est 13711.

Vous devez être connecté en tant qu'administrateur pour exécuter cette commande.

OPTIONS

L'option suivante fonctionne seulement sur les systèmes UNIX.

`-v` Consigne les informations de débogage à l'aide de `syslogd`. Si vous démarrez le processus `ltid` à l'aide de la commande `-v`, `tldd` et `tldcd` sont également démarrés par la commande `-v`.

ERREURS

Media Manager consigne toutes les bandothèques DLT et les erreurs robotiques dans le journal des événements des applications Windows. Des entrées sont également insérées dans le journal lorsque l'état passe de DEMARRÉ à ARRÊTÉ.

Les processus `tldd` et `tldcd` consignent un message d'erreur si une autre copie du daemon est en cours d'exécution.

Media Manager consigne toutes les bandothèques DLT et les erreurs robotiques dans `syslogd`. Des entrées sont également insérées dans le journal lorsque l'état passe de DEMARRÉ à ARRÊTÉ.

EXEMPLES

Exemple 1 - Dans le schéma suivant, les deux lecteurs et les robots se connectent à l'hôte A. Le processus `ltid` lance `tldd` qui, à son tour, lance `tldcd`.

Figure A-5 Utilisation du daemon tldd avec un hôte unique et un robot TLD

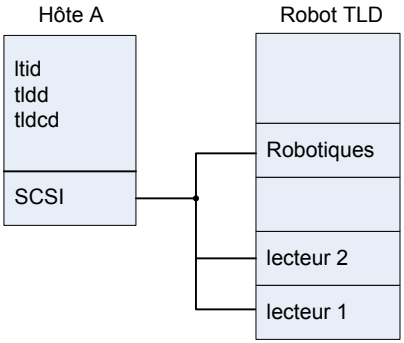

Exemple 2 - Cet exemple s'applique uniquement au serveur NetBackup Enterprise. Dans le schéma suivant, chaque hôte se connecte à un lecteur et les robots se connectent à l'hôte A. Le processus `ltid` démarre le daemon `tldd` sur chaque ordinateur. Le daemon `tldd` sur l'hôte A démarre également le processus `tldcd`, étant donné qu'il s'agit de l'emplacement où le contrôle robotique est défini. Les demandes de montage de bande de l'hôte B sont envoyées au daemon `tldd` sur l'hôte B, qui envoie alors la commande robotique au processus `tldcd` sur l'hôte A.

Figure A-6 Utilisation du daemon tldd avec deux hôtes connectés au robot TLD

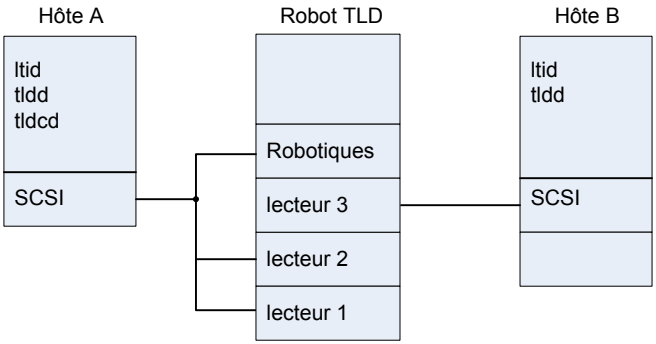

VOIR AUSSI

Se reporter à tldcd à la page 890.

Se reporter à tpclean à la page 911.

Se reporter à tpconfig à la page 915.

Se reporter à ltid à la page 568.

syslogd

tldcd

`tldcd` – Daemon (processus) de contrôle de la bandothèque DLT (TLD)

Synopsis

tldcd [-v] [-t]

Sur les systèmes UNIX, le chemin d'accès à cette commande est /usr/openv/volmgr/bin/

Sur les systèmes Windows, le chemin d'accès à cette commande est *chemin_installation*\Volmgr\bin\

DESCRIPTION

Les processus `tldd` et `tldcd` se connectent à Media Manager pour monter et démonter des volumes dans un robot de la bandothèque DLT (TLD).

`ltid` correspond au daemon de périphérique Media Manager sur les systèmes UNIX et au service de gestion de périphériques NetBackup sur les systèmes Windows. Le processus `tldd` s'interface directement avec le processus `ltid`. Le processus `tldd` s'exécute sur chaque hôte doté d'une connexion au lecteur et envoie des demandes de montage et de démontage au daemon de contrôle (`tldcd`). Le processus `tldcd` communique directement avec le robot par le biais d'une interface SCSI.

Les éléments suivants s'appliquent uniquement au NetBackup Enterprise Server :

- Le logiciel de contrôle robotique TLD permet aux lecteurs dans le même robot d'être configurés sur différents hôtes. Le daemon `tldcd` peut être en cours d'exécution sur un hôte différent de `tldd`, selon l'emplacement où la connexion d'interface réside (voir EXEMPLES). Quand la connexion est établie (le chemin d'accès des robots peut être ouvert), le daemon `tldd` place le robot TLD dans l'état DÉMARRÉ. Il peut ensuite monter et démonter des volumes. Si les robots sont inaccessibles, le daemon `tldd` place le robot dans l'état ARRÊTÉ. Dans cet état, le daemon `tldd` est toujours en cours d'exécution et repasse le robot dans l'état DÉMARRÉ si le processus `tldcd` peut établir une connexion.
- Si les lecteurs se trouvent sur différents hôtes de NetBackup, entrez les informations robotiques dans la gestion des médias et des périphériques de la console d'administration sur tous les ordinateurs. Le numéro du robot doit être le même sur tous les ordinateurs.

Sur les systèmes UNIX, les daemons `tldd` et `tldcd` démarrent et s'arrêtent automatiquement lorsque le daemon `ltid` est démarré et arrêté. Pour arrêter ou démarrer le daemon `tldd` indépendamment du processus `ltid`, utilisez `/usr/openv/volmgr/bin/vmps` ou la commande `ps` de votre serveur pour identifier l'ID de processus du daemon `tldd`. Entrez ensuite les commandes suivantes :

```
kill tldd_pid
/usr/openv/volmgr/bin/tldd [-v] &
```

Le daemon de contrôle `tldcd` se trouve sur l'hôte contrôlant le robot. Le daemon `tldd` le démarre automatiquement sur cet hôte (voir EXEMPLES).

Sur les systèmes Windows, les processus `tldd` et `tldcd` sont démarrés lorsque le service NetBackup Device Manager est démarré. Ils sont arrêtés lorsque ce service est arrêté. Le processus de contrôle, `tldcd`, se trouve sur l'hôte qui contrôle le robot. Le daemon `tldd` le démarre automatiquement sur cet hôte (voir EXEMPLES). Le processus `tldcd` s'arrête lorsque vous arrêtez le service NetBackup Device Manager.

Avant d'accéder à n'importe quel volume via le service NetBackup Device Manager (systèmes Windows), `ltid`, `tl8d` et `tl8cd`, définissez les informations suivantes : l'ID du média et le numéro de logement des volumes d'un robot se trouvant dans la base de données EMM.

Si vous utilisez un volume de nettoyage, vous devez le définir dans la configuration de volume. Voir `tpclean` pour plus d'informations sur la définition de la fréquence de nettoyage automatique du lecteur.

Les lecteurs sont numérotés de façon logique de 1 à *n*, où *n* représente le nombre de lecteurs de la bandothèque. Utilisez un ou plusieurs des éléments suivants pour déterminer les numéros corrects de lecteur de robot :

- L'assistant de configuration des périphériques (si la bandothèque et les lecteurs prennent en charge la sérialisation).
- La documentation du fournisseur de bandothèque sur la façon d'indexer des lecteurs.
- L'utilitaire de test robotique, ou bien tentez de monter le média et observez l'affichage de l'opérateur.

Sur les systèmes UNIX, le numéro de port du service Internet du processus `tldcd` doit se trouver dans `/etc/services`. Si vous utilisez des services NIS (Network Information Service), ajoutez l'entrée correspondante au fichier `/etc/services` de cet hôte dans la base de données des serveurs maîtres NIS de ces services.

Pour les systèmes d'exploitation Windows, le numéro de port de service Internet du processus `tldcd` doit se trouver dans `%SystemRoot%\system32\drivers\etc\services`.

Par défaut, le numéro de port du service est 13711.

Vous devez être connecté en tant qu'administrateur pour exécuter cette commande.

OPTIONS

Les options suivantes fonctionnent seulement sur les systèmes UNIX.

`-v` Consigne les informations de débogage à l'aide de `syslogd`. Si vous démarrez `ltid` avec `-v`, `tldd` et `tldcd` sont également démarrés avec `-v`.

`-t` Arrête `tldcd`.

ERREURS

Les processus `tldd` et `tldcd` consignent un message d'erreur si une autre copie du daemon est en cours d'exécution.

Media Manager consigne toutes les bandothèques DLT et les erreurs robotiques dans le journal `syslogd` sur les systèmes UNIX, ou dans le journal des événements d'application sur les systèmes Windows. Des entrées sont également insérées dans le journal lorsque l'état passe de DEMARRÉ à ARRÊTÉ.

EXEMPLES

Exemple 1 - Dans le schéma suivant, les deux lecteurs et les robots se connectent à l'hôte A. Le processus `ltid` lance `tldd` qui, à son tour, lance `tldcd`.

Figure A-7 Utilisation du daemon `tldcd` avec un hôte unique et un robot TLD

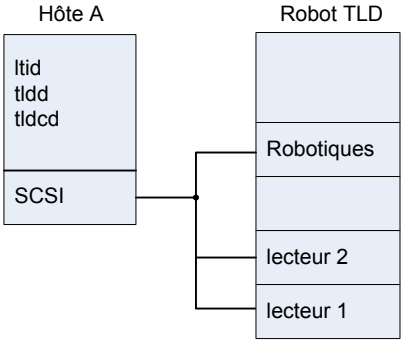

Exemple 2 - Cet exemple s'applique uniquement au serveur NetBackup Enterprise. Dans le schéma suivant, chaque hôte se connecte à un lecteur et les robots se connectent à l'hôte A. Le processus `ltid` démarre le daemon `tldd` sur chaque ordinateur. Le daemon `tldd` sur l'hôte A démarre également le processus `tldcd`, étant donné qu'il s'agit de l'emplacement où le contrôle robotique est défini. Les demandes de montage de bande de l'hôte B sont envoyées au daemon `tldd` sur l'hôte B, qui envoie alors la commande robotique au processus `tldcd` sur l'hôte A.

Figure A-8 Utilisation du daemon `tldcd` avec deux hôtes connectés au robot TLD

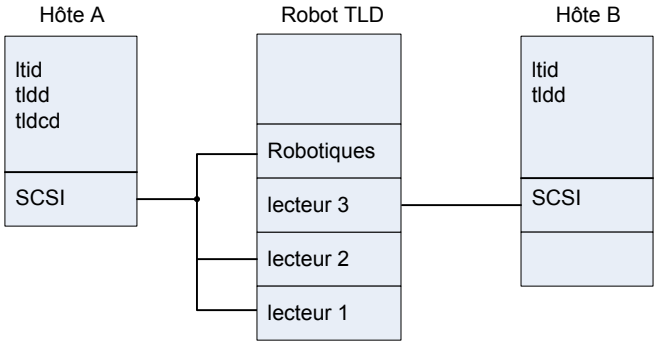

VOIR AUSSI

Se reporter à tldd à la page 885.

Se reporter à tpclean à la page 911.

Se reporter à tpconfig à la page 915.

Se reporter à ltid à la page 568.

syslogd (commande UNIX)

tlhd

`tlhd` – Daemon de bandothèque d'un demi-pouce (TLH) (processus sur les systèmes Windows)

Synopsis

tlhd [-v]

Sur les systèmes UNIX, le chemin d'accès à cette commande est /usr/openv/volmgr/bin/

Sur les systèmes Windows, le chemin d'accès à cette commande est *chemin_installation*\Volmgr\bin\

DESCRIPTION

Remarque : Cette commande s'applique seulement au serveur Enterprise NetBackup.

Les processus `tlhd` et `tlhcd` se connectent au Media Manager pour monter et démonter des volumes de bande dans un robot de la bandothèque d'un demi-pouce (TLH).

`ltid` correspond au daemon de périphérique Media Manager sur les systèmes UNIX et au service de gestion de périphériques NetBackup sur les systèmes Windows. Le processus `tlhd` s'interface directement avec le processus `ltid`. Le processus `tlhd` s'exécute sur chaque hôte doté d'une connexion au lecteur et envoie des demandes de montage et de démontage au daemon de contrôle (`tlhd`).

Le daemon `tlhcd` communique avec le gestionnaire de bibliothèques de bandothèque automatisée (ATL) IBM, qui traite toutes les demandes et toutes les fonctions de commande de la bandothèque. Le logiciel de gestion robotique TLH permet de configurer les lecteurs du même robot sur différents hôtes. Le daemon `tlhcd` peut s'exécuter sur un autre hôte que `tlhd`, selon l'hôte où le contrôle de bibliothèque IBM est configuré (voir EXEMPLES). Lorsque la communication avec la bibliothèque est établie, le daemon `tlhd` place le robot TLH dans l'état DÉMARRÉ et peut émettre des demandes de montage et de démontage de volume. Si le daemon de bibliothèque ou de contrôle est inaccessible, le daemon `tlhd` place le robot dans l'état ARRÊTÉ. Dans cet état, le daemon `tlhd` est toujours en cours

d'exécution et repasse le robot dans l'état DÉMARRÉ si le processus `tlhcd` peut établir une connexion.

Remarque : Si les lecteurs se trouvent sur différents hôtes, entrez les informations robotiques dans l'utilitaire de gestion des médias et des périphériques de la console d'administration sur tous les ordinateurs. Le numéro du robot doit être le même sur tous les ordinateurs.

Sur les systèmes UNIX, les daemons `tlhd` et `tlhcd` démarrent et s'arrêtent automatiquement lorsque le daemon `ltid` est démarré et arrêté. Pour arrêter ou démarrer le daemon `tlhd` indépendamment du processus `ltid`, utilisez `/usr/openv/volmgr/bin/vmps` ou la commande `ps` de votre serveur afin d'identifier l'ID de processus du daemon `tlhd`. Saisissez alors les commandes suivantes :

```
kill tlhd_pid
/usr/openv/volmgr/bin/tlhd [-v] &
```

Le daemon de contrôle `tlhcd` se trouve sur l'hôte qui contrôle le robot. Le processus `tlhcd` le démarre automatiquement sur cet hôte (voir EXEMPLES).

Sur les systèmes Windows, les processus `tlhd` et `tlhcd` démarrent lorsque le service NetBackup Device Manager est démarré. Ils sont arrêtés lorsque ce service est arrêté. Le processus de contrôle `tlhcd` se trouve sur l'hôte qui contrôle le robot. Le daemon `tlhd` le démarre automatiquement sur cet hôte (voir EXEMPLES). Le processus `tlhcd` s'arrête lorsque vous arrêtez le service NetBackup Device Manager.

Avant d'accéder à des volumes via le service NetBackup Device Manager (systèmes Windows) ou via les processus `ltid`, `tlhd` et `tlhcd`, définissez les informations suivantes : l'ID du média et le numéro de logement des volumes d'un robot se trouvant dans la base de données EMM. Le remplissage de la base de données EMM initiale et les mises à jour futures peuvent s'effectuer à l'aide des options d'inventaire de robot de Media Manager.

Si vous utilisez un volume de nettoyage, vous devez le définir dans la configuration de volume. Reportez-vous à `tpclean` pour savoir comment définir la fréquence de nettoyage automatique du lecteur.

Les lecteurs sont configurés à l'aide de noms de périphérique IBM. L'utilitaire de test robotique `tlhtest` (`robtest` si le robot est configuré) peut être utilisé pour déterminer les noms de périphérique associés au robot. Vous pouvez également utiliser cet utilitaire avec l'interface de ligne de commande `mtlib` d'IBM afin de contrôler les communications, l'état et les fonctionnalités des bibliothèques.

Configurez le nettoyage du lecteur pour le contrôle robotique de la bandothèque d'un demi-pouce via une console de gestionnaire de bibliothèques IBM. Les opérations de nettoyage ne sont pas disponibles pour les applications qui utilisent le gestionnaire de bibliothèques IBM. Pour cette raison, vous ne pouvez pas définir les volumes pour le nettoyage via le Media Manager. De plus, vous ne pouvez pas utiliser les utilitaires du Media Manager ni la commande `tpclean` pour les opérations de nettoyage sur des lecteurs sous le contrôle robotique TLH.

Sur les systèmes UNIX, le numéro de port du service Internet du processus `tlhcd` doit se trouver dans `/etc/services`. Si vous utilisez les services NIS, placez l'entrée du fichier `/etc/services` dans la base de données du serveur maître NIS pour les services.

Pour les systèmes d'exploitation Windows, le numéro de port de service Internet du processus `tldcd` doit se trouver dans `%SystemRoot%\system32\drivers\etc\services`.

Par défaut, le numéro de port du service est 13717.

Vous devez être connecté en tant qu'administrateur pour exécuter cette commande.

OPTIONS

Les options suivantes fonctionnent seulement sur les systèmes UNIX.

`-v` Consigne les informations de débogage à l'aide de `syslogd`. Si vous démarrez le processus `ltid` à l'aide de la commande `-v`, les processus `tlhd` et `tlhcd` démarreront également.

ERREURS

Les processus `tlhd` et `tlhcd` consignent un message d'erreur si une copie du daemon ou du processus est en cours d'exécution. Media Manager consigne toutes les erreurs de bandothèque d'un demi-pouce et de robot sur `syslogd` (systèmes UNIX) ou dans le journal des événements des applications (Windows). Des entrées sont également insérées dans le journal lorsque l'état passe de DEMARRÉ à ARRÊTÉ.

EXEMPLES

Dans les exemples suivants, les hôtes de périphérique peuvent correspondre à n'importe quel serveur Windows pris en charge ou aux serveurs UNIX suivants : Solaris (SPARC) et Linux.

Exemple 1 - Dans le schéma suivant, les lecteurs sont connectés et les robots sont commandés à partir d'un hôte unique. Le processus `ltid` lance `tlhd`, qui lance

`tlhcd`. Le processus `lmcpd` doit être en cours d'exécution sur l'hôte A. `lmcpd` correspond au daemon IBM Library Manager Control Point sur les systèmes UNIX et au service IBM Automated Tape Library sur les systèmes Windows.

Figure A-9 Utilisation du processus `tlhd` avec un hôte unique connecté au robot TLH

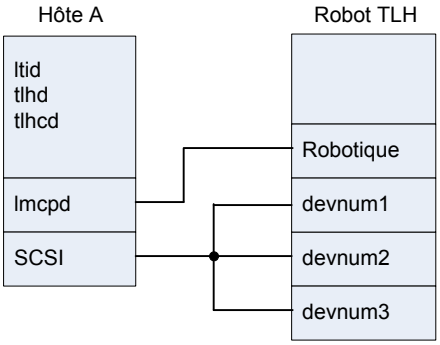

Exemple 2 - Dans le schéma suivant, chaque hôte est connecté à un lecteur au moins et les robots sont commandés depuis l'hôte A. Le processus `ltid` lance le daemon `tlhd` sur chaque ordinateur. Le daemon `tlhd` sur l'hôte A lance également le daemon `tlhcd`, car il s'agit de l'emplacement depuis lequel le contrôle robotique est défini. Les demandes de montage de bandes depuis l'hôte B sont envoyées au daemon `tlhd` sur l'hôte B, qui envoie alors le contrôle robotique au daemon `tlhcd` sur l'hôte A.

Figure A-10 Utilisation du daemon `tlhd` avec deux hôtes connectés au robot TLH

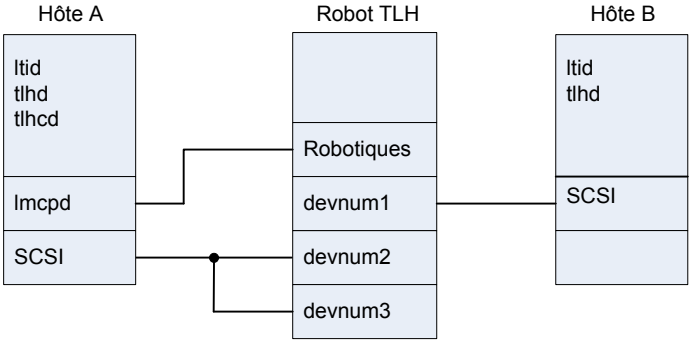

VOIR AUSSI

Se reporter à tlhcd à la page 899.

Se reporter à tpclean à la page 911.

Se reporter à tpconfig à la page 915.

Se reporter à ltid à la page 568.

syslogd (commande UNIX)

tlhcd

`tlhcd` – Daemon de contrôle (processus sur les systèmes Windows) de la bandothèque d'un demi-pouce (TLH)

Synopsis

tlhcd [-v] [-t]

Sur les systèmes UNIX, le chemin d'accès à cette commande est /usr/openv/volmgr/bin/

Sur les systèmes Windows, le chemin d'accès à cette commande est *chemin_installation*\Volmgr\bin\

DESCRIPTION

Remarque : Cette commande s'applique seulement au serveur Enterprise NetBackup.

Les processus `tlhd` et `tlhcd` se connectent au Media Manager pour monter et démonter des volumes de bande dans un robot de la bandothèque d'un demi-pouce (TLH).

`ltid` correspond au daemon de périphérique Media Manager sur les systèmes UNIX et au service de gestion de périphériques NetBackup sur les systèmes Windows. Le processus `tlhd` s'interface directement avec le processus `ltid`. Le processus `tlhd` s'exécute sur chaque hôte doté d'une connexion au lecteur et envoie des demandes de montage et de démontage au daemon de contrôle (`tlhd`).

Le daemon `tlhcd` communique avec le gestionnaire de bibliothèques de bandothèque automatisée (ATL) IBM, qui traite toutes les demandes et toutes les fonctions de commande de la bandothèque. Le logiciel de gestion robotique TLH permet de configurer les lecteurs du même robot sur différents hôtes. Le daemon `tlhcd` peut s'exécuter sur un autre hôte que `tlhd`, selon l'hôte où le contrôle de bibliothèque IBM est configuré (voir EXEMPLES). Lorsque la communication avec la bibliothèque est établie, le daemon `tlhd` place le robot TLH dans l'état DÉMARRÉ et peut émettre des demandes de montage et de démontage de volume. Si le daemon de bibliothèque ou de contrôle est inaccessible, le daemon `tlhd` place le robot dans l'état ARRÊTÉ. Dans cet état, le daemon `tlhd` est toujours en cours

d'exécution et repasse le robot dans l'état DÉMARRÉ si le processus `tlhcd` peut établir une connexion.

Remarque : Si les lecteurs se trouvent sur différents hôtes, entrez les informations robotiques dans l'utilitaire de gestion des médias et des périphériques de la console d'administration sur tous les ordinateurs. Le numéro du robot doit être le même sur tous les ordinateurs.

Sur les systèmes UNIX, les daemons `tlhd` et `tlhcd` démarrent et s'arrêtent automatiquement lorsque le daemon `ltid` est démarré et arrêté. Pour arrêter ou démarrer le daemon `tlhd` indépendamment du processus `ltid`, utilisez `/usr/openv/volmgr/bin/vmps` ou la commande `ps` de votre serveur afin d'identifier l'ID de processus du daemon `tlhd`. Saisissez alors les commandes suivantes :

```
kill tlhd_pid
/usr/openv/volmgr/bin/tlhd [-v] &
```

Le daemon de contrôle `tlhcd` se trouve sur l'hôte qui contrôle le robot. Le processus `tlhcd` le démarre automatiquement sur cet hôte (voir EXEMPLES).

Sur les systèmes Windows, les processus `tlhd` et `tlhcd` démarrent lorsque le service NetBackup Device Manager est démarré. Ils sont arrêtés lorsque ce service est arrêté. Le processus de contrôle `tlhcd` se trouve sur l'hôte qui contrôle le robot. Le daemon `tlhd` le démarre automatiquement sur cet hôte (voir EXEMPLES). Le processus `tlhcd` s'arrête lorsque vous arrêtez le service NetBackup Device Manager.

Avant d'accéder à des volumes via le service NetBackup Device Manager (systèmes Windows) ou via les processus `ltid`, `tlhd` et `tlhcd`, définissez les informations suivantes : l'ID du média et le numéro de logement des volumes d'un robot se trouvant dans la base de données EMM. Le remplissage de la base de données EMM initiale et les mises à jour futures peuvent s'effectuer à l'aide des options d'inventaire de robot de Media Manager.

Si vous utilisez un volume de nettoyage, vous devez le définir dans la configuration de volume. Reportez-vous à `tpclean` pour savoir comment définir la fréquence de nettoyage automatique du lecteur.

Les lecteurs sont configurés à l'aide de noms de périphérique IBM. L'utilitaire de test robotique `tlhtest` (`robtest` si le robot est configuré) peut être utilisé pour déterminer les noms de périphérique associés au robot. Vous pouvez également utiliser cet utilitaire avec l'interface de ligne de commande `mtlib` d'IBM afin de contrôler les communications, l'état et les fonctionnalités des bibliothèques.

Configurez le nettoyage du lecteur pour le contrôle robotique de la bandothèque d'un demi-pouce via une console de gestionnaire de bibliothèques IBM. Les opérations de nettoyage ne sont pas disponibles pour les applications qui utilisent le gestionnaire de bibliothèques IBM. Pour cette raison, vous ne pouvez pas définir les volumes pour le nettoyage via le Media Manager. De plus, vous ne pouvez pas utiliser les utilitaires du Media Manager ni la commande `tpclean` pour les opérations de nettoyage sur des lecteurs sous le contrôle robotique TLH.

Sur les systèmes UNIX, le numéro de port du service Internet du processus `tlhcd` doit se trouver dans `/etc/services`. Si vous utilisez les services NIS, placez l'entrée du fichier `/etc/services` dans la base de données du serveur maître NIS pour les services.

Pour les systèmes d'exploitation Windows, le numéro de port de service Internet du processus `tldcd` doit se trouver dans `%SystemRoot%\system32\drivers\etc\services`.

Par défaut, le numéro de port du service est 13717.

Vous devez être connecté en tant qu'administrateur pour exécuter cette commande.

OPTIONS

Les options suivantes fonctionnent seulement sur les systèmes UNIX.

`-v` Consigne les informations de débogage à l'aide de `syslogd`. Si vous démarrez `ltid` avec `-v`, `tlhd` et `tlhcd`, démarrez également avec `-v`.

`-t` Arrête `tlhcd`.

ERREURS

Les processus `tlhd` et `tlhcd` consignent un message d'erreur si une copie du daemon ou du processus est en cours d'exécution. Media Manager consigne toutes les erreurs de bandothèque d'un demi-pouce et de robot sur `syslogd` (systèmes UNIX) ou dans le journal des événements des applications (Windows). Des entrées sont également insérées dans le journal lorsque l'état passe de DEMARRÉ à ARRÊTÉ.

EXEMPLES

Dans les exemples suivants, les hôtes de périphérique peuvent correspondre à n'importe quel serveur Windows pris en charge ou aux serveurs UNIX suivants : Solaris (SPARC) et Linux.

Exemple 1 - Dans le schéma suivant, les lecteurs sont connectés et les robots sont commandés à partir d'un hôte unique. Le processus `ltid` lance `tlhd`, qui lance `tlhcd`. Le processus `lmcpd` doit être en cours d'exécution sur l'hôte A. `lmcpd` correspond au daemon IBM Library Manager Control Point sur les systèmes UNIX et au service IBM Automated Tape Library sur les systèmes Windows.

Figure A-11 Utilisation du processus `tlhd` avec un hôte unique connecté au robot TLH

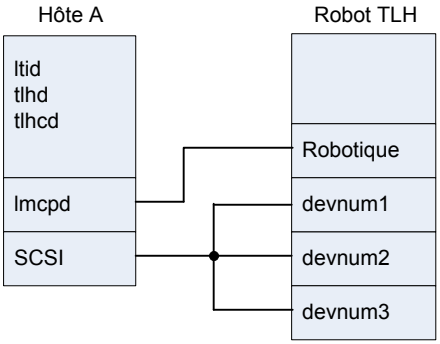

Exemple 2 - Dans le schéma suivant, chaque hôte est connecté à un lecteur au moins et les robots sont commandés depuis l'hôte A. Le processus `ltid` lance le daemon `tlhd` sur chaque ordinateur. Le daemon `tlhd` sur l'hôte A lance également le daemon `tlhcd`, car il s'agit de l'emplacement depuis lequel le contrôle robotique est défini. Les demandes de montage de bandes depuis l'hôte B sont envoyées au daemon `tlhd` sur l'hôte B, qui envoie alors le contrôle robotique au daemon `tlhcd` sur l'hôte A.

Figure A-12 Utilisation du daemon `tlhd` avec deux hôtes connectés au robot TLH

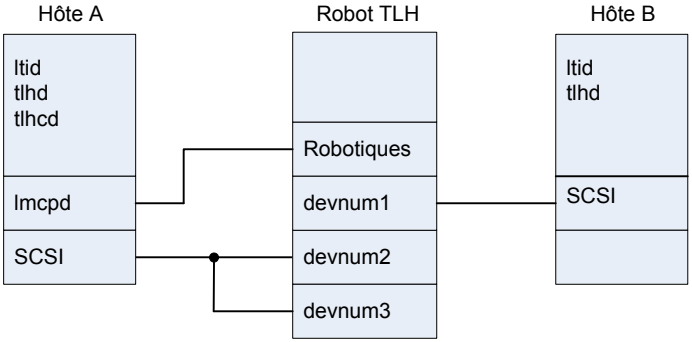

VOIR AUSSI

Se reporter à tlhd à la page 894.

Se reporter à tpclean à la page 911.

Se reporter à tpconfig à la page 915.

Se reporter à ltid à la page 568.

syslogd (commande UNIX)

tlmd

`tlmd` – Processus de daemon de bandothèque multimédia (TLM)

Synopsis

tlmd [-v]

Sur les systèmes UNIX, le chemin d'accès à cette commande est /usr/openv/volmgr/bin/

Sur les systèmes Windows, le chemin d'accès à cette commande est *chemin_installation*\Volmgr\bin\

DESCRIPTION

`tlmd` se connecte à Media Manager pour monter et démonter automatiquement des bandes dans un robot de multimédias (TLM) de bandothèque. `ltid` est le daemon de périphérique Media Manager sous UNIX et le service NetBackup Device Manager sous Windows. `ltid` lance `tlmd` si des lecteurs sont définis pour résider dans un robot de multimédias de bandothèque.

La commande `tlmd` communique avec le serveur AML distribué par ADIC (DAS) qui contrôle le robot. Ce client et le produit du logiciel de serveur sont conçus pour fournir un accès partagé à la famille des bibliothèques de médias automatiques (AML) ADIC. Lorsque la connexion est établie, la commande `tlmd` démarre le robot TLM et peut demander des inventaires ainsi que des montages et démontages de média. En cas de problèmes de connexion d'erreurs DAS, la commande `tlmd` arrête le robot mais continue de fonctionner. Lorsque le robot est arrêté, la commande `tlmd` continue à fonctionner et redémarre le robot lorsque le problème est résolu.

L'attribut de serveur DAS définit le serveur DAS de l'entrée du robot TLM dans le gestion des médias et des périphériques de la console d'administration. Pour chaque robot TLM défini, la commande `tlmd` se connecte à ce serveur DAS. Pour le serveur DAS, la commande `tlmd` se connecte en tant que client DAS. L'hôte exécutant la commande `tlmd` établit la communication en tant que client DAS que l'entrée `DAS_CLIENT` du fichier de configuration du composant Media Manager spécifie : `/usr/openv/volmgr/vm.conf`. Si aucune entrée `DAS_CLIENT` n'existe, le nom de client DAS correspond au nom d'hôte standard de l'hôte qui exécute `tlmd`.

Les lecteurs sont configurés à l'aide des noms de lecteur DAS. Ces noms se basent sur des informations obtenues à partir du serveur DAS. Vous pouvez utiliser l'utilitaire de test robotique `tlmtest` (`robtest` si le robot est configuré) pour déterminer le

nom des lecteurs associés au robot. Vous pouvez également utiliser la fonction `DASADMIN` ADIC pour vérifier les communications, l'état et la fonctionnalité de la bibliothèque.

Systèmes UNIX : pour démarrer ou arrêter `tlmd` indépendamment de `ltid`, exécutez `/usr/openv/volmgr/bin/vmps` ou la commande `ps` de votre serveur pour identifier l'ID de processus `tldd`. Ensuite, saisissez les commandes suivantes :

```
kill tlmd_pid
/usr/openv/volmgr/bin/tlmd [-v] &
```

Le daemon de contrôle `tldcd` se trouve sur l'hôte contrôlant le robot. Le daemon `tldd` le démarre automatiquement sur cet hôte.

Sur les systèmes UNIX, le numéro de port de service Internet de `tlmd` doit se trouver sous `/etc/services`. Si vous utilisez des services NIS (Network Information Service), ajoutez l'entrée correspondante au fichier `/etc/services` de cet hôte dans la base de données des serveurs maître NIS de ces services.

Pour les systèmes d'exploitation Windows, le numéro de port de service Internet de la commande `tlmd` doit se trouver sous `%SystemRoot%\system32\drivers\etc\services`.

Il s'agit par défaut du numéro de port de service 13716.

Vous devez être connecté en tant qu'administrateur pour exécuter cette commande.

OPTIONS

Les options suivantes fonctionnent seulement sur les systèmes UNIX.

`-v` Consigne les informations de débogage à l'aide de `syslogd`. Si vous démarrez le daemon `ltid` avec l'option `-v`, vous démarrez également la commande `tlmd` avec l'option `-v`.

ERREURS

La commande `tlmd` renvoie un message d'erreur si une copie de la commande `tlmd` est active.

Media Manager consigne les erreurs TLM et les erreurs du réseau dans `syslogd` (UNIX) ou le journal des événements des applications Windows. Il consigne également des informations lors des phases de démarrage et d'arrêt.

VOIR AUSSI

Se reporter à tpconfig à la page 915.

Se reporter à ltid à la page 568.

syslogd (commande UNIX)

tpautoconf

`tpautoconf` – découverte et configuration des périphériques

Synopsis

tpautoconf -get_gdbhost

tpautoconf -set_gdbhost *nom_hôte*

tpautoconf -verify *nom_hôte_ndmp*

tpautoconf -probe *nom_hôte_ndmp*

tpautoconf -report_disc

tpautoconf -replace_drive *nom_lecteur* -path *chemin_lecteur*

tpautoconf -replace_robot *numéro_robot* -path *chemin_robot*

Sur les systèmes UNIX, le chemin d'accès à cette commande est /usr/openv/volmgr/bin/

Sur les systèmes Windows, le chemin d'accès à cette commande est *chemin_installation*\Volmgr\bin\

DESCRIPTION

En règle générale, l'Assistant de configuration des périphériques utilise la commande `tpautoconf` pour découvrir les périphériques. Cet Assistant appelle la command `tpautoconf` à l'aide de plusieurs options.

Dans certains cas, les options `get` et `set` sont particuliérement utiles. Par exemple, vous pouvez les utiliser pour spécifier un autre hôte pour le serveur Enterprise Media Manager (EMM). Le nom du serveur EMM est automatiquement configuré lors de l'installation de NetBackup.

Pour plus d'informations sur la gestion du serveur EMM, consultez la rubrique "A propos d'Enterprise Media Manager" dans le *Guide de l'administrateur NetBackup, volume I*.

Les options `-report_disc`, `-replace_drive` et `-replace_robot` permettent de modifier les périphériques de la base de données EMM pour prendre en compte les modifications apportées de numéro de série suite au remplacement d'un périphérique configuré. Une fois le matériel remplacé, le processus de correction

doit disposer au minimum d'un système d'exploitation disponible. Vous pouvez avoir besoin de re-mapper, de redécouvrir ou de redémarrer le système.

Après avoir configuré le ou les serveurs, utilisez l'option `-report_disc` pour analyser le matériel en cours et pour le comparer au matériel configuré. Une liste de différences s'affiche indiquant le matériel remplacé et le nouveau matériel.

Remarque : Tous les serveurs n'ont pas accès au matériel robotique. Même si aucun accès n'est prévu, ces robots sont quand même affichés comme manquants.

Pour terminer d'ajouter le matériel de remplacement, vous devez configurer le matériel sur tous les systèmes d'exploitation des serveurs. Exécutez ensuite l'Assistant de configuration des périphériques pour configurer les nouvelles informations de chemin d'accès.

Vous devez être connecté en tant qu'administrateur pour exécuter cette commande.

OPTIONS

Remarque : Seule une validation limitée des paramètres de l'option est effectuée.

`-get_gdbhost`

Renvoie le nom de l'hôte du serveur EMM.

`-set_gdbhost host_name`

Définit le nom de l'entrée du serveur EMM (EMMSERVER) dans le fichier bp.conf.

`-probe` *`nom_hôte_ndmp`*

Affiche tous les périphériques connectés à l'hôte NDMP.

`-report_disc`

Permet d'interroger les données des périphérique à partir du serveur EMM pour effectuer une comparaison de ces données avec celles analysées. Vous pouvez exécuter cette commande sur des serveurs reconfigurés pour afficher la liste des nouveaux matériels et des matériels manquants. La commande suivante recherche les nouveaux matériels et génère un rapport affichant les nouveaux matériels ceux remplacés.

`-replace_drive` *`nom_lecteur`* `-path` *`chemin_lecteur`*, `-replace_robot` *`numéro_robot`* `-path` *`chemin_robot`*

La base de données EMM permet d'interroger ou de mettre à jour les lecteurs et les enregistrements des robots.

Remarque : Pour les systèmes d'exploitation Windows, la variable *chemin_lecteur* correspond au chemin d'accès de périphérique ne répondant pas au protocole NDMP des lecteurs et la variable *chemin_robot* correspond au chemin d'accès de périphérique ne répondant pas au protocole NDMP des robots. Spécifez le chemin d'accès au format {p,b,t,l} (la lettre "p" correspond au port, la lettre "b" au bus, la lettre "t" à la cible et la lettre "l" au numéro d'unité logique). Cette information se trouve dans le registre.

`-verify` *`nom_hôte_ndmp`*

Vérifie le nom du serveur de l'hôte NDMP.

EXEMPLES

Exemple 1 - Renvoi du nom de l'hôte dans lequel la base de données Enterprise Media Manager est stockée :

```
# tpautoconf -get_gdbhost
```

Exemple 2 : Définissez le serveur Enterprise Media Manager comme hôte `server2` :

```
# tpautoconf -set_gdbhost server2
```

Exemple 3 : Affichez la commande `-report_disc` qui signale les différences entre les périphériques détectés et la base de données EMM. Un exemple d'utilisation de la commande `-replace_drive` *`drive_name`* `-path` *`drive_path`* est inclus.

```
# tpautoconf -report_disc
======================= New Device (Tape) =======================
 Inquiry = "QUANTUM DLT8000         0250"
 Serial Number = PXB08P3242
 Drive Path = /dev/rmt/119cbn
 Found as TLD(6), Drive = 1
===================== Missing Device (Drive) =====================
 Drive Name = QUANTUMDLT800014
 Drive Path = /dev/rmt/9cbn
 Inquiry = "QUANTUM DLT8000         0250"
 Serial Number = PXB08P1345
 TLD(6) definition Drive = 1
 Hosts configured for this device:
  Host = plum
  Host = avocado
# tpautoconf -replace_drive QUANTUMDLT800014 -path /dev/rmt/119cbn
Found a matching device in EMM DB, QUANTUMDLT800014 on host plum
  update on host plum completed
```

```
Found a matching device in EMM DB, QUANTUMDLT800014 on host avocado
  update on host avocado completed
```

VOIR AUSSI

Se reporter à tpconfig à la page 915.

tpclean

`tpclean` – gestion du nettoyage du lecteur de bande

Synopsis

tpclean -L | -C *nom_lecteur* [-priority *nombre*] | -M *nom_lecteur* | -F *nom_lecteur fréquence_nettoyage*

Sur les systèmes UNIX, le chemin d'accès à cette commande est /usr/openv/volmgr/bin/

Sur les systèmes Windows, le chemin d'accès à cette commande est *chemin_installation*\Volmgr\bin\

DESCRIPTION

La commande `tpclean` permet de contrôler l'utilisation des lecteurs de bande du composant Media Manager et de configurer éventuellement les options de nettoyage automatique des lecteurs de bande. (Cette fonction ne s'applique pas aux lecteurs des robots ACS, TLH ou aux lecteurs QIC.)

Le composant Media Manager suit la durée totale pendant laquelle les volumes ont été montés dans les lecteurs. Vous pouvez utiliser la commande `tpclean` pour spécifier une fréquence de nettoyage (en heures) d'un lecteur.

Le lecteur est nettoyé si les conditions suivantes sont remplies :

- Le temps de montage dépasse la fréquence de nettoyage.
- Une alerte de bande "Nettoyer maintenant" ou un indicateur "Nettoyage périodique" s'affiche.
- Le lecteur se trouve dans un robot.
- La configuration des volumes du composant Media Manager affiche une bande de nettoyage dans le robot.

Le champ Commentaire de la sortie de la commande `tpclean -L` contient le message "Nettoyage nécessaire", si les conditions suivantes sont remplies :

- Le temps de montage dépasse la fréquence de nettoyage.
- Le lecteur est autonome ou ne contient aucune bande de nettoyage définie.

Nettoyez manuellement le lecteur et réinitialisez le temps de montage à l'aide de l'option `-M`.

Pour que les options `-C`, `-M` et `-F` fonctionnent, le daemon `ltid` doit s'exécuter sur les systèmes UNIX ou le service NetBackup Device Manager doit s'exécuter sur les systèmes Windows.

Pour plus d'informations sur TapeAlert et des rubriques complémentaires sur le nettoyage de lecteur, consultez le *Guide de l'administrateur NetBackup, Volume II*.

Dans un serveur Enterprise NetBackup, les nettoyages basés sur la fréquence ne sont pas pris en charge pour les lecteurs partagés.

Vous devez être connecté en tant qu'administrateur pour exécuter cette commande.

OPTIONS

`-C` *`nom_lecteur`*

Lance le nettoyage d'un lecteur dans un robot. Le lecteur doit être défini dans un robot et une bande de nettoyage définie dans la configuration des volumes du composant Media Manager. Le temps de montage est remis à zéro. Le nom assigné au lecteur lorsqu'il a été ajouté à la configuration.

`-L`

Affiche les statistiques de nettoyage. (Sur les systèmes UNIX, il imprime vers `stdout`.)

`-priority` *`number`*

Spécifie une nouvelle priorité pour le travail pour lequel la commande `tpclean` obtient une paire de ressources média/lecteur. La nouvelle priorité remplace la priorité de travail par défaut.

`-M` *`nom_lecteur`*

Indique que le lecteur a été nettoyé manuellement. Le temps de montage est remis à zéro. Le nom assigné au lecteur lorsqu'il a été ajouté à la configuration.

`-F` *`nom_lecteur fréquence_nettoyage`*

Définit la fréquence nettoyante pour le lecteur spécifié sur les heures spécifiées dans la variable *fréquence_nettoyage*. Le nom assigné au lecteur lorsqu'il a été ajouté à la configuration. La valeur de la variable *fréquence_nettoyage* doit se situer entre 0 (zéro) et 10 000 heures.

REMARQUES

Les commandes `tpconfig` -d, `tpconfig` -l et `vmoprcmd` peuvent tronquer les noms de lecteurs trop longs. Utilisez `tpconfig` -dl pour obtenir le nom de lecteur entier.

La commande `tpclean` tronque les noms de lecteur jusqu'à 22 caractères.

EXEMPLES

Exemple 1 - Affichage des statistiques de nettoyage. Un astérisque à côté du type de lecteur indique que le périphérique est considéré comme robotique.

```
# tpclean -L
Drive Name   Type   Mount Time  Frequency   Last Cleaned   Comment
**********   ****   **********  **********  ************   *******
rob_A_drv1   8mm*      11.4        30       14:33 05/29/92
4mm_drv5     4mm        5.6        10       13:01 06/02/92
dlt_drv6     dlt        3.0         0           N/A
```

Exemple 2 : Définissez la fréquence de nettoyage du lecteur appelé `dlt_drv6` sur 25 heures. Le lecteur est signalé comme ayant besoin d'un nettoyage après 25 heures de temps de montage.

```
# tpclean -F dlt_drv6 25
```

Exemple 3 : Réinitialisez le temps de montage pour le lecteur appelé `rob_A_drv1` à zéro. En règle générale, vous utilisez cette commande après avoir nettoyé manuellement le lecteur.

```
# tpclean -M rob_A_drv1
```

Exemple 4 : Lancez le nettoyage du lecteur `rob_A_drv1`. Cet exemple suppose que le lecteur est un lecteur robotique avec une bande de nettoyage définie. Le temps de montage est remis à zéro.

Vous pouvez utiliser l'option `-C` pour forcer le nettoyage d'un lecteur avant d'atteindre la valeur de la variable *fréquence_nettoyage*. En règle générale, les lecteurs robotiques sont automatiquement nettoyés lorsque leur temps de montage dépasse la fréquence de nettoyage.

```
# tpclean -C rob_A_drv1
```

Remarque : Pour utiliser une bande de nettoyage, les nettoyages restants de cette bande doivent être supérieurs à zéro. (Cette valeur s'affiche dans la liste de volumes des nœuds de média de NetBackup Administration Console ou à partir de la commande `vmquery`.) Ce nombre de nettoyage se réfère au nombre d'utilisation de la bande de nettoyage. Vous pouvez modifier ce nombre à l'aide du nœud de média ou de la commande `vmchange`.

VOIR AUSSI

Se reporter à ltid à la page 568.

Se reporter à tpconfig à la page 915.

tpconfig

`tpconfig` – exécutez l'utilitaire de configuration de bande

Synopsis

Systèmes UNIX : **tpconfig** [-noverify]

tpconfig -d | -dl | -l

Systèmes UNIX : **tpconfig** -add -drive -type *drvtype* -path *drivepath* [-nh *ndmp_hostname*] [-asciiname *asciidrivename*] [-index *drvindex*]] [-shared [yes|no]] [-cleanfreq *hours*] [-comment *comment*] [-drstatus UP | DOWN | DISABLED] [-scsi_protection [SPR | SR | NONE] [-robot *robnum* -robtype *robtype*] [-noverify] [-robdrnum *robdrvnum* | -VendorDrvName *venddrvname* | -ACS *acsnum* -LSM *lsmnum* -PANEL *panelnum* -DRIVE *drivenum*] [000-preview]

Systèmes Windows : **tpconfig** -add -drive -type *type_lecteur* -port *port* -bus *bus* -target *cible* -lun *lun* [-asciiname *nom_lecteur_ascii*] [-index *index_lecteur*]] [-shared [yes|no]] [-cleanfreq *heures*] [-comment *commentaire*] [-drstatus [UP | DOWN | DISABLED]] [-scsi_protection [SPR | SR | NONE]] [-robot *numéro_robot* -robtype *type_robot*] [-noverify] [-robdrnum *numéro_lecteur_robot* | -VendorDrvName *nom_lecteur_fournisseur*] [-ACS *numéro_ACS* -LSM *numéro_LSM* -PANEL *numéro_volet* -DRIVE *numéro_lecteur*] [preview]

Systèmes UNIX : **tpconfig** -update -drive *drvindex* [-type *drvtype*] [-path *drivepath*] [-nh *ndmp_hostname*] [-noverify] [-newasciiname *asciidrivename*]] [-shared [yes|no]] [-cleanfreq *hours*] [-comment *comment*] [-drstatus [UP|DOWN|DISABLED]] [-robot *robnum* -robtype *robtype*] [-robdrnum *robdrvnum* | -VendorDrvName *venddrvname* | -ACS *acsnum* -LSM *lsmnum* -PANEL *panelnum* -DRIVE *drivenum*]

Systèmes Windows : **tpconfig** -update -drive *drvindex* [-type *drvtype*] [-port *port* -bus *bus* -target *target* -lun *lun*] [-nh *ndmp_hostname* -path *drivepath*] [-noverify] [-newasciiname *asciidrivename*]] [-shared [yes|no]] [-cleanfreq *hours*] [-comment *comment*] [-drstatus [UP|DOWN|DISABLED]] [-robot *robnum* -robtype *robtype*] [-robdrnum *robdrvnum* | -VendorDrvName *vendor_drive_name*] [-ACS *acsnum* -LSM *lsmnum* -PANEL *panelnum* -DRIVE *drivenum*]

tpconfig -delete -drive *index_lecteur*

tpconfig -multiple_delete -drive *index_lecteur1*:...:*index_lecteurN*

tpconfig -add -disk_array *nom_hôte_baie_disques* -disk_user_id *id_utilisateur* -arraytype_name "*nom:nom_affiché*" -requiredport *numéro_port_ip* [-password *mot_de_passe* [-key *clé_chiffrement*]]

tpconfig -update -disk_array *nom_hôte_baie_disques* -disk_user_id *id_utilisateur* -requiredport *numéro_port_ip* [-arraytype_name "*nom:nom_affiché*"] [-password *mot_de_passe* [-key *clé_chiffrement*]]

tpconfig -delete -disk_array *nom_hôte_baie_disques* -disk_user_id *id_utilisateur* [-arraytype_name "*nom:nom_affiché*"]

tpconfig -ddiskarrays

tpconfig -list_array_types [*serveur_médias*]

Systèmes UNIX : **tpconfig** -add -robot *robnum* -robtype *robtype* -robpath *devfile* [-nh *ndmp_hostname*]

Systèmes Windows : **tpconfig** -add -robot *robnum* -robtype *robtype* -port *port* -bus *bus* -target *target* -lun *lun*

Systèmes Windows : **tpconfig** -add -robot *robnum* -robtype *robtype* [-nh *ndmp_hostname*] -robpath *changername* [-bus *bus* -target *target* -lun *lun*]

tpconfig -add -robot *numéro_robot* -robtype *type_robot* -cntlhost *hôte_contrôle*

Systèmes UNIX : **tpconfig** -update -robot *robnum* [-robtype *robtype*] [-robpath *devfile*] [-cntlhost *cntlhost*]

Systèmes Windows : **tpconfig** -update -robot *robnum* [-robtype *robtype*] [-port *port* -bus *bus* -target *target* -lun *lun* | -cntlhost *cntlhost* | -tlh_library_name*tlh_library_name*]

tpconfig -update -robot *numéro_robot* [-robtype *type_robot*] [-robpath *fichier_périphérique*] [-nh *nom_hôte_ndmp*] [-bus *bus*] [-target *cible*] [-lun *lun*]

tpconfig -update -robot *numéro_robot* [-robtype *type_robot*]

tpconfig -delete -robot *numéro_robot*

tpconfig -multiple_delete -robot *numéro_robot1*:...:*numéro_robotN*

tpconfig -add -drpath -path *drivepath* [-nh *ndmp_hostname*] -asciiname *asciidrivename* [-drstatus [UP|DOWN|DISABLED]] [-noverify]

UNIX systems: **tpconfig** -update -drpath -old_path *drivepath* -path *drivepath* [-nh *ndmp_hostname*] -asciiname *asciidrivename* [-drstatus [UP|DOWN|DISABLED]] [-scsi_protection SPR|SR|DEFAULT] [-noverify]

Systèmes Windows : **tpconfig** -update -drpath -old_port *port* -old_bus *bus* -old_target *target* -old_lun *lun* -port *port* -bus *bus* -target *target* -lun *lun* -asciiname *asciidrvname* [-drstatus [UP|DOWN|DISABLED]] [-noverify]

Systèmes UNIX : **tpconfig** -delete -drpath -path *drivepath* -asciiname *asciidrivename* [-nh *ndmp_hostname*]

Systèmes Windows : **tpconfig** -delete -drpath -port *port* -bus *bus* -target *cible* -lun *lun* | -path *chemin_lecteur* [-nh *nom_hôte_ndmp*] -asciiname *nom_lecteur_ascii*

tpconfig -dnh

tpconfig -dnh -all_hosts

tpconfig -ddnh

tpconfig -add -nh *nom_hôte_ndmp*

tpconfig -add -nh *nom_hôte_ndmp* -user_id | -filer_user_id *id_utilisateur* [-password *mot_de_passe* [-key *clé_chiffrement*]] -snap_vault_filer

tpconfig -update -nh *nom_hôte_ndmp* -user_id | -filer_user_id *id_utilisateur* [[-password *mot_de_passe* [-key *clé_chiffrement*]]

tpconfig -delete -nh *nom_hôte_ndmp* -user_id | -filer_user_id *id_utilisateur*

tpconfig -multiple_delete -nh *nom_hôte_ndmp_1*: ... :*nom_hôte_ndmp_N*

tpconfig -add -default_user_id *id_utilisateur* [-password *mot_de_passe* [-key *clé_chiffrement*]]

tpconfig -update -default_user_id *id_utilisateur* [-password *mot_de_passe* [-key *clé_chiffrement*]]

tpconfig -delete -default_user_id

tpconfig -add | -update -disk_array *nom_hôte_baie_disques* -disk_user_id *id_utilisateur* -arraytype *type_baie_disques* -requiredport *numéro_port_ip* [-password *mot_de_passe* [-key *clé_chiffrement*]]

tpconfig -delete -disk_array *nom_hôte_baie_disques* -disk_user_id *ID_utilisateur* [-arraytype *type_baie_disques*]

tpconfig -ddiskarrays

tpconfig -add | -update -virtual_machine *nom_machine_virtuelle* -vm_user_id *id_utilisateur* -vm_type *type_machine_virtuelle* -requiredport *numéro_port_ip* [-password *mot_de_passe* [-key *clé_chiffrement*]]

tpconfig -delete -virtual_machine *nom_machine_virtuelle* -vm_user_id *id_utilisateur* [-vm_type *type_machine_virtuelle*]

tpconfig -dvirtualmachines

tpconfig -add -storage_server *nom_serveur* -stype *type_serveur* -sts_user_id *id_utilisateur* [-password *mot_de_passe*] [-st *type_stockage*]

tpconfig -update -storage_server *nom_serveur* -stype *type_serveur* -sts_user_id *id_utilisateur* [-password *mot_de_passe*]

tpconfig -delete -storage_server *nom_serveur* -stype *type_serveur* -sts_user_id *id_utilisateur*

tpconfig -dsh [-stype *type_serveur*]

tpconfig -dsh -all_hosts

tpconfig -dev_ping [-drive -path *chemin_lecteur* | -robpath *chemin_robot*] [-nh *nom_hôte_ndmp*]

Systèmes Windows **: tpconfig** -dev_ping [-drive] -port *port* -bus *bus* -target *target* -lun *lun*

tpconfig -emm_dev_list [-noverbose]

tpconfig -add -application_server *application_server_name* -application_server_user_id *user_ID* -application_type *application_type* -requiredport *IP_port_number* [-password *mot de passe* [-key *encryption_key*]] [-host_user_id *ID d'utilisateur hôte*] [-host_password *mot de passe de l'hôte*] [-host_RSA_key *clé RSA de l'hôte*]

tpconfig -update -application_server *application_server_name* -application_server_user_id *user_ID* -application_type *application_type* -requiredport *IP_port_number* [-password *mot de passe* [-key *encryption_key*]] [-host_user_id *ID de l'utilisateur hôte*] [-host_password *mot de passe de l'hôte*] [-host_RSA_key *clé RSA de l'hôte*]

tpconfig -delete -application_server *application_server_name* [-application_server_user_id *user_ID*] -application_type *application_type* -requiredport *IP_port_number* [-password *password* [-key *encryption_key*]]

tpconfig -dappservers

tpconfig -add_plugin -cloudpoint_server *nom_serveur* -plugin_id *ID_plug-in_netbackup* -plugin_type *type_plug-in_cloudpoint*

tpconfig -modify_plugin -cloudpoint_server *nom_serveur* -plugin_id *ID_plug-in_netbackup* -plugin_type *type_plug-in_cloudpoint*

tpconfig -list_plugins --cloudpoint_server *nom_serveur*

tpconfig -list_supported_plugins

tpconfig -add -cloudpoint_server *cloudpoint_server_name* -cloudpoint_server_user_id *user_ID* [-cloud_provider *cloud_provider_value*] [-requiredport *IP_port_number*]

tpconfig –update –cloudpoint_server *cloudpoint_server_name* -cloudpoint_server_user_id *cloudpoint_user_id* [-cloud_provider *cloud_provider_value*] [-requiredport *IP_port_number*]

tpconfig -cloudpoint_server *cloudpoint_server_name* [-delete_media_server *media_server*]

tpconfig -list_supported_cloud_providers

tpconfig {-dcloudpointservers | -dmediaservers} [-cloudpoint_server *cloudpoint_server_name*

Sur les systèmes UNIX, le chemin d'accès à cette commande est /usr/openv/volmgr/bin/

Sur les systèmes Windows, le chemin d'accès à cette commande est *chemin_installation*\Volmgr\bin\

DESCRIPTION

la commande tpconfig configure les robots, les lecteurs, les baies de lecteur, les chemins d'accès de lecteur et les hôtes pour une utilisation avec NetBackup.

Sur les systèmes UNIX, la commande tpconfig [-noverify] démarre l'utilitaire de gestion des médias et des périphériques. Cet utilitaire est composé d'un menu et permet de modifier les périphériques de la base de données EMM. La base de

données EMM permet d'identifier les robots et les lecteurs contrôlés par le daemon `ltid` (daemon de périphérique du composant Media Manager). Le daemon `ltid` utilise cette base de données pour mettre en correspondance les lecteurs dans l'affichage de l'état des lecteurs de l'opérateur avec les fichiers de périphérique du répertoire `/dev`.

Par exemple, supposez que vous voulez configurer un lecteur reconnu par le système comme un lecteur 8 millimètres. Sous le répertoire `/dev`, recherchez le chemin d'accès de périphérique sans rembobinage à la fermerture d'un lecteur 8 millimètres. Spécifiez ensuite ce chemin d'accès de périphérique sur le lecteur. La commande `tpconfig` enregistre ensuite le chemin d'accès de périphérique dans la base de données du périphérique correspondante.

Après avoir utilisé la commande `tpconfig` pour modifier la configuration du périphérique, utilisez la commande `stopltid` pour arrêter les daemons `ltid` et `avrd` (s'ils sont en cours d'exécution). Exécutez ensuite la commande `ltid` pour démarrer à nouveau les daemons. Pour plus d'informations, reportez-vous à la commande `ltid`.

Pour les systèmes d'exploitation Windows, lorsque vous avez terminé d'apporter des modifications à la configuration du périphérique, arrêtez et redémarrez le service NetBackup Device Manager.

Vous devez être connecté en tant qu'administrateur pour exécuter cet utilitaire.

OPTIONS

Les quatre options suivantes s'appliquent uniquement au serveur Enterprise NetBackup. Elles spécifient la configuration pour des robots ACS (système de cartouche automatisé).

`-ACS` *`numéro_ACS`*`, -LSM` *`numéro_LSM`*`, -PANEL` *`numéro_volet`*`, -DRIVE` *`numéro_lecteur`*

La variable *numéro_ACS* spécifie le nombre de bandothèques configurées sur l'hôte du logiciel de bibliothèque ACS.

La variable *numéro_LSM* spécifie le module de stockage de bibliothèque contenant ce lecteur.

La variable *numéro_volet* spécifie le volet dans lequel ce lecteur se trouve.

La variable *numéro_lecteur* spécifie le numéro de ce lecteur.

`-add`

Ajoute un lecteur, un robot, une machine virtuelle, un serveur d'application ou un serveur CloudPoint selon les options configurées.

`-add_media_server` *`serveur_médias`*

Ajoutez les serveurs de médias que vous voulez associer au serveur CloudPoint pour protéger les charges de travail en cloud. Pour associer plusieurs serveurs de médias, vous devez exécuter la commande plusieurs fois. Le serveur médias doit être de version 8.1.2 ou version ultérieure. Si vous n'associez pas un serveur de médias, le serveur maître NetBackup est utilisé.

`-all_hosts`

Affiche tous les hôtes autorisés à se connecter à un serveur de médias.

`-add_plugin`

Ajoute un plug-in CloudPoint sur le serveur CloudPoint configuré avec NetBackup.

`-application_server` *`application_server_name`*

Spécifie le nom d'hôte du serveur d'application.

`-application_server_user_id` *`user_ID`*

Spécifie le nom d'utilisateur nécessaire à la connexion au serveur d'application.

`-application_type` *`application_type`*

Spécifie le type de serveur d'application. Vous pouvez également utiliser les valeurs comme spécifié par le fournisseur de plug-in tiers. Les exemples de valeurs pour *application_type* sont :

- hadoop
- hbase
- mongodb

`-arraytype_name "`*`nom:nom_affiché`*`"`

Spécifie le type de la baie de disques pour laquelle vous devez ajouter, mettre à jour ou supprimer les informations d'authentification.

Vous ne devez utiliser les guillemets doubles (") que si la variable *nom* ou *nom_affiché* contient un ou plusieurs espaces.

Le fournisseur de baie de disques fournit les valeurs de la variable *nom : nom affiché*. La variable *nom* représente une chaîne unique utilisée en interne par NetBackup. La variable *nom affiché* est une chaîne de caractères lisible utilisée dans les écrans et les menus de NetBackup Administration Console.

Les valeurs dépendent à la fois du fournisseur de baie de disques et du type de fournisseur qui sont utilisés pour la baie, par exemple :

- Pour un fournisseur de baie spécifique, le format est le suivant :

  `IDfournisseur_IDproduit : nom affiché`

Par défaut, NetBackup comprend plusieurs fournisseurs de baies de disques, notamment les suivants :

- `HP_HSV : HP EVA`
- `EMC_CLARIION : EMC CLARiiON`
- `EMC_SYMMETRIX : EMC Symmetrix`
- `IBM_TOTALSTORAGE : IBM System Storage`
- `NETAPP_LUN : NetApp`

- Pour le fournisseur de baies génériques, le format est le suivant :
  `OPENARRAY::IDfournisseur_IDproduit : nom affiché`
  Par exemple : `OPENARRAY::HITACHI_HDS : Hitachi HDS DF Series`.

Pour établir les noms de type de baie de disques pouvant être utilisés, utilisez l'option `-list_array_types`.

Cette option nécessite une clé de licence Flexible Disk ou Snapshot Client.

`-asciiname` *`nom_lecteur_ascii`*

Spécifie le nom du lecteur. Ce nom permet au composant Media Manager d'identifier le lecteur. Si vous ne spécifiez aucun nom de lecteur, le composant Media Manager lui assigne un nom. Si vous ajoutez ou mettez à jour des lecteurs partagés (Shared Storage Option), attribuez-leur un nom aussi descriptif que possible.

`-bus` *`bus`*

Spécifie le numéro du bus SCSI auquel le robot ou le lecteur se connecte.

Consultez le *Guide de configuration de périphériques NetBackup*.

`-cleanfreq` *`heures`*

Spécifie le nombre d'heures entre les nettoyages de lecteur. Lorsque vous ajoutez un lecteur, NetBackup démarre pour enregistrer le temps nécessaire au montage des volumes dans ce lecteur.

Si le lecteur se trouve dans un robot et un volume de nettoyage est configuré dans le robot, le nettoyage s'effectue comme suit : Le temps accumulé de support dépasse le temps spécifié pour la fréquence de nettoyage. NetBackup réinitialise l'heure de montage à laquelle le lecteur est nettoyé.

Si le lecteur est un lecteur autonome ou qu'aucune bande de nettoyage n'est configurée, le message suivant s'affiche dans le champ de commentaire de sortie de la commande `tpclean -L` : NEEDS CLEANING. Pour nettoyer le lecteur, exécutez la commande `tpclean`.

Vous ne devez pas effectuer de nettoyages selon un certaine fréquence si l'option d'alerte de bande est activée.

`-cloudprovider` *`valeur_fournisseur_cloud`*

Valeurs entières séparées par des virgules qui correspondent aux fournisseurs de cloud que vous voulez associer au serveur CloudPoint spécifique. Pour consulter l'entier dans le mappage du fournisseur de cloud, exécutez la commande avec l'option `-list_supported_cloud_providers`.

`-cloudpoint_server` *`nom_serveur`*

Spécifie le nom d'hôte du serveur CloudPoint.

`-cloudpoint_server_user_id` *`id_utilisateur`*

Entrez le nom d'utilisateur et le mot de passe du serveur CloudPoint. Utilisez cette option avec la commande `-add`, `-update` ou `-delete` pour spécifier le nom d'utilisateur et le mot de passe du serveur CloudPoint.

`-cntlhost` *`hôte_contrôle`*

Cette option s'applique uniquement à NetBackup Enterprise Server.

Pour un robot dont le contrôle robotique se trouve sur un autre hôte, cette option spécifie l'hôte contrôlant la bandothèque.

Cette option s'applique uniquement aux robots de TL8, de TLD et de TLH qui peuvent avoir le contrôle robotique sur un autre hôte. Elle s'applique également aux robots ACS et TLM.

Pour les robots ACS, spécifiez le nom d'hôte sur lequel le logiciel de la bibliothèque ACS est installé. Pour les robots TLM, spécifiez le nom d'hôte sur lequel le logiciel de serveur DAS est installé.

`-comment` *`commentaire`*

Ajoute un commentaire concernant le lecteur. Ce champ permet de stocker des données SCSI pour effectuer une recherche. Vous pouvez ainsi facilement vérifier le type de lecteur et le niveau du microprogramme.

`-d`

Affiche les données de configuration en cours Sur les systèmes UNIX, la liste est envoyée à *stdout*. Cette option peut tronquer les noms de lecteur contenant 22 caractères.

`-dappservers`

Affiche tous les serveurs d'application configurés. Par exemple, un serveur hadoop ou hbase.

`-dcloudpointservers`

Répertorie tous les serveurs CloudPoint pour lesquels vous avez configuré NetBackup.

`-ddiskarrays`

Affiche toutes les baies de disque configurées.

`-ddnh`

Affiche les informations d'authentification par défaut du serveur de médias.

`-default_user_id` *`id_utilisateur`*

Configure un nom d'utilisateur et un mot de passe pour tous les serveurs de médias et combinaisons d'hôte NDMP d'un serveur maître en particulier. Vous ne devez ajouter qu'un seul nom d'utilisateur et un seul mot de passe par filer. Utilisez cette option avec les commandes `-add`, `-update` ou `-delete` pour spécifier le nom d'utilisateur et le mot de passe.

`-delete`

Supprime un lecteur, un robot ou des informations d'authentification d'un hôte, selon les options configurées.

`-delete_media_server` *`serveur_médias`*

Supprimez un serveur de médias qui est associé à un serveur CloudPoint.

`-dev_ping`

Extrait les informations d'un périphérique.

`-disk_array` *`nom_hôte_baie_disques`*

Spécifie le nom de l'hôte de la baie de disques. Vous pouvez uniquement utiliser cette option si la licence NetBackup Snapshot Client est installée.

`-disk_user_id` *`id_utilisateur`*

Spécifie le nom d'utilisateur utiliser par NetBackup pour communiquer avec une baie de disques. Vous pouvez uniquement utiliser cette option si la licence NetBackup Snapshot Client est installée.

`-dl`

Répertorie les informations de configuration actuelle en format long. Sur les systèmes UNIX, la liste est envoyée à `stdout`. Liste le nom de lecteur plein.

`-dmediaservers [-cloudpoint_server` *`cloudpoint_server_name`*`]`

Affiche tous les serveurs de médias qui sont configurés avec un serveur CloudPoint. Si vous ne fournissez pas le nom du serveur CloudPoint, tous les serveurs de médias qui sont configurés avec tous les serveurs CloudPoint sont affichés.

`-dnh`

Affiche les informations d'authentification de l'hôte NDMP se trouvant sur le serveur de médias.

`-drive`

Utilisez cette option avec l'option `-add` sur un lecteur.

`-drive` *`index_lecteur`*

Spécifie l'index de lecteur. Utilisez cette option avec la commande `-update`, `-delete` ou `-multiple_delete` qui spécifie l'action sur un lecteur.

`-drpath`

Le chemin d'accès du lecteur ajouté, mis à jour ou supprimé.

`-drstatus UP|DOWN|DISABLED`

Configure l'état initial du lecteur de bande : démarré, arrêté ou désactivé. Les chemins d'accès de lecteur découverts sont démarrés par défaut. Un administrateur ou un opérateur peut désactiver ou configurer le chemin d'accès de lecteur démarré ou arrêté.. L'utilisateur peut également exécuter cette action avec les options de la fenêtre Gestion des périphériques.

Lorsque le lecteur est désactivé, NetBackup stocke le chemin d'accès mais ne l'utilise jamais. De plus, si ce chemin d'accès de lecteur est par la suite découvert, NetBackup ne le configure pas pour qu'il puisse être utilisé.

`-dsh`

Affiche les informations d'authentification OpenStorage pour le type de serveur spécifié (`-stype`*`type_serveur`*) ou pour tous les serveurs de médias (`-all_hosts`).

`-dvirtualmachines`

Affiche toutes les machines virtuelles configurées.

`-emm_dev_list [-noverbose]`

Affiche la configuration de périphérique de bande complète comme dans la base de données EMM. Ces informations comprennent tous les serveurs de médias, les serveurs maîtres, les hôtes NDMP et leurs informations d'authentification.

`-filer_user_id` *`id_utilisateur`*

Configure un nom d'utilisateur et un mot de passe pour tous les serveurs de médias connectés à un filer. Vous ne devez ajouter qu'un seul nom d'utilisateur et un seul mot de passe par filer. Utilisez cette option avec les commandes `-add`, `-update` ou `-delete` pour spécifier le nom d'utilisateur et le mot de passe.

`-host_user_idhost` *`ID de l'utilisateur hôte`*

Entrez les ID de l’utilisateur de l’hôte pour la mise en œuvre de SSH. Utilisez cette option uniquement avec les charges de travail BigData appropriées. Par exemple, MongoDB a besoin de cette option, mais elles ne sont pas requises pour Hadoop.

`-host_password` *`mot de passe de l'hôte`*

Entrez le mot de passe de l'utilisateur de l'hôte pour la mise en œuvre de SSH. Utilisez cette option uniquement avec les charges de travail BigData appropriées. Par exemple, MongoDB a besoin de cette option, mais elles ne sont pas requises pour Hadoop.

`-host_RSA_key` *`clé RSA de l'hôte`*

Entrez la signature de la clé RSA pour la mise en œuvre de SSH. Utilisez cette option uniquement avec les charges de travail BigData appropriées. Par exemple, MongoDB a besoin de cette option, mais elles ne sont pas requises pour Hadoop.

`-index` *`index_lecteur`*

Spécifie un index de lecteur. Il s'agit d'un numéro unique utilisé pour identifier le lecteur. Lorsque vous ajoutez un lecteur, vous ne devez pas spécifier un index de lecteur car le composant Media Manager utilise le premier index de lecteur disponible. Chaque lecteur se trouvant sur un hôte doit disposer de son propre index.

`-key` *`clé_chiffrement`*

Crée une clé chiffrée pour que les informations d'authentification chiffrées puissent être envoyées sans risque sur le réseau. Si l'option -key est spécifiée, la commande `tpconfig` suppose que le mot de passe est spécifié au format chiffré MD5.

`-l`

Affiche la configuration de périphérique en cours (envoyée vers `stdout`). Pour les systèmes d'exploitation Windows, l'option `-l` affiche les chemins d'accès de périphérique Windows au format suivant {p,b,t,l} : La lettre "p" représente le port, la lettre "b" le bus, la lettre "t" la cible et la lettre "l" le numéro d'unité logique.

`-list_array_types [`*`serveur_médias`*`]`

Affiche les types de baie de disques pour lesquels vous pouvez ajouter et gérer les informations d'authentification.

Pour limiter l'affichage aux types de baie de disques pouvant être utilisés avec un serveur de médias spécifique, indiquez ce serveur de médias.

La résultat de la commande s'affiche au format *nom : nom affiché* pour chaque type de baie de disques.

Le fournisseur de baie de disques fournit les valeurs de la variable *nom : nom affiché*. La variable *nom* représente une chaîne unique utilisée en interne par NetBackup. La variable *nom affiché* est une chaîne de caractères lisible utilisée dans les écrans et les menus de NetBackup Administration Console.

Les valeurs dépendent à la fois du fournisseur de baie de disques et du type de fournisseur qui sont utilisés pour la baie, par exemple :

- Pour un fournisseur de baie spécifique, le format est le suivant :
  `IDfournisseur_IDproduit : nom affiché`

  Par défaut, NetBackup comprend plusieurs fournisseurs de baies de disques, notamment les suivants :

  - `HP_HSV : HP EVA`
  - `EMC_CLARIION : EMC CLARiiON`
  - `EMC_SYMMETRIX : EMC Symmetrix`
  - `IBM_TOTALSTORAGE : IBM System Storage`
  - `NETAPP_LUN : NetApp`

- Pour le fournisseur de baies génériques, le format est le suivant :
  `OPENARRAY::IDfournisseur_IDproduit : nom affiché`
  Par exemple : `OPENARRAY::HITACHI_HDS : Hitachi HDS DF Series.`

`-list_supported_cloud_providers`

Répertorie l'entier associé à chaque fournisseur de cloud.

`-list_supported_plugins`

Répertorie tous les plug-ins CloudPoint pris en charge pour le serveur CloudPoint configuré avec NetBackup.

`-list_plugins`

Répertorie tous les plug-ins configurés avec le serveur CloudPoint.

`-lun` *`lun`*

Spécifie le numéro de l'unité logique (ou ID SCSI) à laquelle le robot ou le lecteur se connecte.

Pour plus d'informations sur les chemins d'accès de périphériques, consultez le *Guide de configuration de périphériques NetBackup*.

`-modify_plugin`

Modifie les informations d'authentification d'un plug-in CloudPoint ajouté sur le serveur CloudPoint configuré avec NetBackup.

`-multiple_delete`

Supprime plusieurs lecteures ou robots, selon les options configurées.

`-newasciiname` *`nom_lecteur_ascii`*

Spécifie un nouveau nom pour le lecteur.

`-nh` *`nom_hôte_ndmp | nom_hôte_puredisk`*

Spécifie le nom d'hôte du serveur NDMP ou du serveur PureDisk. Veritas prend en charge l'option PureDisk sur les appliances NetBackup série 5000 uniquement.

`-noverify`

Les chemins d'accès de lecteur ne sont pas vérifiés. En règle générale, la commande `tpconfig` vérifie que le chemin d'accès au lecteur sans rembobinage à la fermeture contient les bons bits de numéro mineur associés aux éléments suivants : aucun rembobinage, variable, type Berkeley et bien d'autres. Cette option peut être utile si vous utilisez des fichiers de périphérique de plate-forme non standard. Vous devez vous assurer que vos fichiers de périphérique sont corrects.

`-old_bus` *`bus`*

Cette option concerne les systèmes d'exploitation Windows. Elle spécifie le numéro de bus SCSI pouvant être ajouté, mis à jour ou supprimé par un utilisateur.

`-old_lun` *`lun`*

Cette option concerne les systèmes d'exploitation Windows. Spécifie le numéro d'unité logique (ou ID SCSI) auquel le robot ou le lecteur se connecte. Ces informations se trouvent dans le registre. Cette commande permet d'ajouter, de mettre à niveau ou de supprimer un numéro d'unité logique existant.

`-old_path` *`chemin_lecteur`*

Lorsque vous utilisez cette option avec la commande `-update`, vous pouvez modifier le chemin d'accès d'un lecteur de la base de données. Si le chemin d'accès n'existe pas, cela entraîne une erreur.

`-old_port` *`port`*

Cette option concerne les systèmes d'exploitation Windows. Elle spécifie un numéro de port SCSI existant pouvant êtr ajouté, mis à niveau ou supprimé par un utilisateur.

`-old_target` *`cible`*

Cette option concerne les systèmes d'exploitation Windows. Elle spécifie un numéro de cible existant (ou ID SCSI) auquel le robot ou le lecteur se connecte. Cette commande permet d'ajouter, de mettre à niveau ou de supprimer une cible existante.

`-password` *`mot_de_passe`*

Définit le mot de passe pour se connecter au protocole NDMP, **pool de déduplication de serveur de médias**, à OpenStorage, à l'hôte de la machine virtuelle ou à un serveur d'application. La longueur du mot de passe ne doit pas dépasser 100 caractères.

`-path` *`chemin_lecteur`*

Spécifie le chemin d'accès de périphérique sur le serveur de médias ou sur le filer NDMP.

Pour les systèmes d'exploitation Windows, la variable drive_path correspond à un chemin d'accès de périphérique de lecteur Windows ne répondant pas au protocole NDMP. Entrez cette variable au format {p,b,t,l} : la lettre "p" représente le port, la lettre "b" le bus, la lettre "t" la cible et la lettre "l" le numéro d'unité logique. Cette information se trouve dans le registre.

`-plugin_id` *`ID_plug-in_netbackup`*

Spécifiez un ID de plug-in pour NetBackup à associer au plug-in cloud. L'ID de plug-in doit être unique. L'ID peut uniquement contenir les lettres et les symboles affichés :

- `A-Z, a-z`
- `0-9`
- `+, ., _, -`

`-plugin_type` *`type_plug-in_cloudpoint`*

Spécifiez le type de plug-in CloudPoint. Vous pouvez utiliser la commande `tpconfig -list_supported_plugins` pour obtenir une liste de tous les plug-ins pris en charge par le serveur CloudPoint.

`-port` *`port`*

Spécifie le numéro de bus SCSI auquel le robot ou le lecteur se connecte. Ces informations se trouvent dans le registre.

`-requiredport` *`numéro_port_ip`*

Spécifie le numéro de port IP sur lequel la baie de disques, une machine virtuelle ou un serveur d'application accepte une connexion à partir de NetBackup. Le numéro de port par défaut d'un cluster Nutanix Acropolis est 9440. Le numéro de port par défaut pour Hadoop est l'interface utilisateur HDFS NameNode HTTP. La disposition pour modifier ce numéro de port est disponible uniquement via l'interface de ligne de commande. Si vous avez configuré les paramètres liés à l'hôte pour une charge de travail BigData, vous devez spécifier tous les paramètres si vous voulez mettre à jour le port requis.

`-robdrnum` *`numéro_lecteur_robot`*

Spécifie l'emplacement physique du lecteur dans le robot.. Si vous assignez un numéro incorrect, NetBackup ne peut pas découvrir le lecteur. Une erreur se produit par la suite car le contrôle robotique essaye de monter des médias sur ce lecteur.

En règle générale, vous pouvez établir l'emplacement physique d'un lecteur en vérifiant ses connecteurs ou en vous reportant à la documentation du fournisseur.

`-robot` *`numéro_robot`*

Numéro unique permettant à NetBackup d'identifier le robot. L'option `add` permet d'assigner un numéro à un robot.

Les numéros de robot doivent être uniques sur tous les hôtes de la configuration, peu importe le type de robot ou l'hôte qui les contrôle.

Pour les serveurs Enterprise NetBackup, les numéros de robot doivent être uniques pour tous les robots partageant le même serveur EMM (et la même base de données EMM). Cette condition s'applique indépendamment du type de robot ou de l'hôte qui les contrôle. Par exemple, le même serveur EMM et plusieurs hôtes différents contrôlent deux robots TLD. Dans ce cas, les numéros de robot ne doivent pas être les mêmes.

`-robpath` *`fichier_périphérique`*

Spécifie le chemin d'accès de périphérique du robot sur le serveur de médias ou sur le filer NDMP.

Pour les systèmes d'exploitation Windows, la variable drive_path correspond à un chemin d'accès de périphérique de lecteur Windows ne répondant pas au protocole NDMP. Entrez cette variable au format {p,b,t,l} : la lettre "p" représente le port, la lettre "b" le bus, la lettre "t" la cible et la lettre "l" le numéro d'unité logique. Cette information se trouve dans le registre.

`-robtype` *`type_robot`*

Spécifie le type de robot à configurer. Il peut s'agir d'un type de robot quelconque pris en charge par NetBackup. Consultez le site du support technique pour déterminer le type de robot à spécifier pour un modèle particulier de bandothèque.

Le type de robot peut être l'un des éléments suivants pour le serveur NetBackup Enterprise :

ACS pour le système de cartouche automatisé, tl4 pour la bandothèque 4 mm, tl8 pour la bandothèque 8 mm, `tld` pour la bandothèque DLT, `tlh` pour la bandothèque d'un demi-pouce, `tlm` pour la bandothèque multimédia.

Le type de robot peut être l'un des éléments suivants pour le serveur NetBackup :

tl4 pour la bandothèque 4 mm

tl8 pour la bandothèque 8 mm

tld pour la bandothèque DLT

`-scsi_protection SPR | SR | NONE`

Spécifie la protection utilisée par NetBackup pour l'accès aux lecteurs de bande SCSI.

SPR - Réservation persistante SCSI entrante/Réservation persistante SCSI sortante

SR - Réserve/Libération SCSI

Aucune - Aucune protection d'accès SCSI

Par défaut, l'option SR - Réserve/Libération SCSI est activée.

`-shared yes|no`

Indique l'ajout ou la mise à jour des lecteurs partagés.

`-snap_vault_filer`

L'indicateur `-snap_vault_filer` est utilisé avec la fonction NetApp P3. Définissez cet indicateur lorsque le nom d'utilisateur et le mot de passe de ce filer sont enregistrés. Dans le cas contraire, les interfaces utilisateur ne permettent pas à l'utilisateur d'ajouter des volumes sur ce filer. Si vous dissimulez le nom d'utilisateur et le mot de passe sans cet indicateur, procédez comme suit : Si vous voulez utiliser cette option, exécutez la commande `tpconfig -delete` et puis ajoutez-la de nouveau avec l'indicateur. Cet indicateur est utilisé avec la fonction NetApp P3 dans le cas suivant :

```
tpconfig -add -user_id root -nh mmnetapp2-target target
-snap_vault_filer
```

`-st` *`type_stockage`*

Spécifie la valeur numérique des propriétés du serveur de stockage. Le fournisseur du stockage fournit cette valeur. Le formatage du disque et son rattachement sont des paramètres qui s'excluent et se complètent mutuellement.

Les éléments suivants sont des valeurs possibles pour la variable *type_stockage* :

- Disque formaté = 1
- Disque brut = 2
- Connexion directe = 4
- Connexion réseau = 8

La valeur de la variable *type_stockage* dépend si le disque formaté ou brut (1 ou 2) et le type de connexion du disque (4 ou 8). Ces deux valeurs sont ensuite additionnées. La valeur par défaut est de 9 (disque formaté et connecté au réseau).

`-storage_server` *`nom_serveur`*

Spécifie le nom d'hôte du serveur de stockage.

`-sts_user_id` *`id_utilisateur`*

Spécifie le nom d'utilisateur nécessaire à la connexion au serveur de stockage. Si le serveur de stockage ne nécessite aucune d'information de connexion, entrez des informations d'authentification factices.

`-stype` *`type_serveur`*

Spécifie une chaîne identifiant le type de serveur de stockage. La valeur *server_type* peut provenir d'une des sources suivantes :

- Stockage fourni par Veritas. Les valeurs possibles sont `AdvancedDisk` et `PureDisk`.
- Appliances disque tiers. Le fournisseur fournit la chaîne *server_type*.
- Stockage en cloud. Utilisez la commande `csconfig cldprovider -l` pour déterminer les valeurs `stype` possibles. Les valeurs `stype` de cloud reflètent le fournisseur du stockage en cloud. Les valeurs `stype` du stockage en cloud peuvent également intégrer un suffixe (par exemple, `amazon_crypt`). Les suffixes possibles sont :
  - `_Raw` : l'image de sauvegarde de NetBackup est envoyée au cloud, au format brut. Utilisez cette option si vous ne voulez pas compresser ou chiffrer de données avant de les envoyer au stockage en cloud.
  - `_rawc` : compresse les données avant leur écriture sur le stockage en cloud.
  - `_crypt` : permet de chiffrer les données à l'aide d'AES 256 bits avant leur écriture sur le stockage cloud. Vous devez avoir configuré KMS dans NetBackup pour pouvoir utiliser cette option.
  - `_cryptc` : compresse et chiffre les données avant leur enregistrement sur le stockage en cloud.

Le type de serveur de stockage est sensible à la casse.

`-target` *`cible`*

Spécifie le numéro de la cible (ou ID SCSI) à laquelle le robot ou le lecteur se connecte.

Pour plus d'informations, reportez-vous au registre (systèmes d'exploitation Windows) ou au *Guide de configuration de périphérique NetBackup*.

`-tlh_library_name` *`nom_bandothèque_tlh`*

Spécifie le nom de la bandothèque TLH.

`-type` *`type_lecteur`*

Spécifie le type de lecteur à configurer.

Le type de lecteur peut être l'un des éléments suivants pour le serveur NetBackup Enterprise :

`4mm` pour le lecteur de bande de 4 mm, `8mm` pour le lecteur de bande de 8 mm, `8mm2` pour le lecteur de bande de 8 mm n° 2, `8mm3` pour le lecteur de bande de 8 mm n° 3, `dlt` pour le lecteur de bande DLT, `dlt2` pour le lecteur de bande DLT n° 2, `dlt3` pour le lecteur de bande DLT n° 3, `dtf` pour le lecteur de bande DTF, `qscsi` pour le lecteur de bande QIC, `hcart` pour le lecteur de cartouche de demi-pouce, `hcart2` pour le lecteur de cartouche de demi-pouce n° 2, `hcart3` pour le lecteur de cartouche de demi-pouce n° 3. Le type de lecteur peut être l'un des serveurs NetBackup suivants : `4mm` pour le lecteur de bande de 4 mm, `8mm` pour le lecteur de bande de 8 mm, `dlt` pour le lecteur de bande DLT, `hcart` pour le lecteur de cartouche de demi-pouce, `qscsi` pour le lecteur de bande QIC.

`-update`

Modifie les données de configuration d'un lecteur, d'un robot ou d'un serveur CloudPoint.

`-user_id` *`id_utilisateur`*

Spécifie l'ID utilisateur d'un hôte NDMP sur un serveur de médias pour lequel vous ajoutez des informations d'authentification.

Remarque : Un serveur de médias est permis seulement un ID de l'utilisateur par Nom d'hôte NDMP. Si vous essayez d'ajouter un deuxième ID utilisateur pour un nom d'hôte NDMP unique, l'opération échoue.

`-VendorDrvName` *`nom_lecteur_fournisseur`*

Cette option s'applique uniquement à NetBackup Enterprise Server. Elle spécifie le nom du périphérique IBM d'un lecteur robotique TLH ou le nom de lecteur DAS d'un lecteur robotique TLM.

`-virtual_machine` *`nom_machine_virtuelle`*

Spécifie le nom d'hôte de la machine virtuelle dont les informations d'authentification doivent être ajoutées, mises à jour ou supprimées. Vous pouvez uniquement utiliser cette option si la licence NetBackup Snapshot Client est installée.

`-vm_type` *`type_machine_virtuelle`*

Spécifie le type de machine virtuelle. Les éléments suivants représentent des valeurs :

1 - Serveur VMware VirtualCenter.

2 - Serveurs VMware ESX

3 - Serveurs VMware Converter

Vous pouvez uniquement utiliser cette option si la licence NetBackup Snapshot Client est installée.

`-vm_user_id` *`id_utilisateur`*

Spécifie le nom d'utilisateur à utiliser par NetBackup pour communiquer avec une baie de disque de machine virtuelle. Vous pouvez uniquement utiliser cette option si la licence NetBackup Snapshot Client est installée.

Vous devez être connecté en tant qu'administrateur pour exécuter cette commande.

REMARQUES

La commande `tpconfig -d` peut tronquer des noms de lecteur contenant jusqu'à 22 caractères et la commande `tpconfig -l` peut tronquer des noms de lecteur contenant jusqu'à 32 caractères. Pour afficher le nom complet du lecteur, exécutez la commande `tpconfig -dl`.

La fonction de suppression de plusieurs informations d'authentification d'hôte NDMP s'applique uniquement aux informations d'authentification spécifiques à cet hôte et au filer précisé. En d'autres termes, il n'existe aucun paramètre par défaut, ni aucune information d'authentification de filer.

EXEMPLES

Dans les exemples suivants, la commande entrée est affichée sur plusieurs lignes en raison des limitations de page. La commande actuelle est entrée sur une ligne.

Exemple 1 : Contrôle robotique sur le serveur Windows local

L'exemple suivant ajoute un robot qui se connecte directement à un hôte Windows et ajoute également des lecteurs à ce robot.

La procédure suivante s'applique uniquement au serveur NetBackup :

- Ajoutez le robot à l'aide de la commande suivante :

  ```
  # tpconfig -add -robot 7 -robtype tld -port 0 -bus 0 -target 2 lun 0
  ```

- Si certains lecteurs du robot n'ont pas été configurés, ajoutez-les.
  La commande suivante configure le lecteur avec le nom système Tape0 sous le contrôle du robot configuré à l'étape 1 (le serveur connecte et reconnaît le nom `Tape0`).

```
# tpconfig -add -drive -type dlt -port 1 -bus 2 -target 3  /
-lun 4 -comment "DEC  DLT2000 8414" -index 0 -drstatus up  /
-robot 7 -robtype tld -robdrnum 1 -asciiname DLT2000_D1
```

La commande de cet exemple utilise le champ de commentaire. Ce champ permet d'enregistrer les critères de recherche SCSI du lecteur pour pouvoir facilement vérifier le type de lecteur et le niveau du microprogramme.

- Si le robot contient des lecteurs autonomes, mettez à jour la configuration de ces lecteurs pour qu'ils soient contrôlés par les robots.
  Les commandes suivantes mettent à jour la configuration des lecteurs 1 et 2 :

```
# tpconfig -update -drive 1 -type dlt -robot 7 -robtype tld
-robdrnum 1
# tpconfig -update -drive 2 -type dlt -robot 7 -robtype tld
-robdrnum 2
```

Remarque : Assignez le numéro de lecteur de robot correspondant aux lecteurs. Si les numéros de lecteur de robot ne sont pas corrects, les montages de bande ou les sauvegardes peuvent ne pas aboutir.

Exemple 2 : Contrôle robotique sur l'hôte distant

Cet exemple s'applique uniquement au serveur Enterprise NetBackup :

Il suppose qu'un ou plusieurs lecteurs de bande se trouvent dans le robot, qu'ils se connectent à l'hôte Windows sur lequel vous gérez actuellement les périphériques.

Les points suivants représentent une suite d'opérations effectuées avec la commande `tpconfig` pour ajouter un robot se connectant à un autre hôte :

- Ajoutez le robot en exécutant de la commande suivante :

```
# tpconfig -add -robot 9 -robtype tld -cntlhost perch
```

  Assurez-vous que le numéro de robot correspond au numéro de l'hôte de contrôle.

- Si le robot contient des lecteurs autonomes, mettez à jour la configuration de ces lecteurs pour qu'ils soient contrôlés par les robots.
  Les commandes suivantes mettent à jour la configuration des lecteurs 1 et 2 :

```
# tpconfig -update -drive 1 -type dlt -robot 9 -robtype tld
-robdrnum 1
# tpconfig -update -drive 2 -type dlt -robot 9 -robtype tld
-robdrnum 2
```

Remarque : Assignez le numéro de lecteur de robot correspondant. Si les numéros de lecteur de robot ne sont pas corrects, les montages de bande ou les sauvegardes peuvent ne pas aboutir.

- Si certains lecteurs du robot n'ont pas été configurés, ajoutez-les.
  La commande suivante configure le lecteur avec le nom système Tape0 sous le contrôle du robot configuré à l'étape 1 (le serveur Windows connecte et reconnaît le nom Tape0).

```
# tpconfig -add -drive -type dlt -port 1 -bus 2 -target 3 -lun 4
-comment 'DEC   DLT2000 8414' -index 3 -drstatus up -robot 9
-robtype tld -robdrnum 3 -asciiname DLT2000_D3
```

Exemple 3 - Configuration de nouveaux lecteurs autonomes

L'exemple suivant explique comment ajouter un lecteur autonome une fois le lecteur installé :

```
# tpconfig -add -drive -type dlt -port 1 -bus 2 -target 3 -lun 4
-comment 'DEC   DLT2000 8414' -index 6 -asciiname DLT2000_standalone
```

Exemple 4 : Expliquez comment Windows affiche les chemins d'accès des périphériques

Cet exemple explique la façon dont l'option `-l` affiche les chemins d'accès de périphérique Windows au format {p,b,t,l}.

```
C:\Program Files\VERITAS\Volmgr\bin>tpconfig -l

Device Robot Drive       Robot                    Drive                Device
Type     Num Index  Type DrNum Status  Comment    Name                 Path
robot      0    -    TLD    -       -  -          -                    {3,1,0,1}
robot      1    -    TLD    -       -  -          -                    {3,1,0,3}
robot      2    -    TLD    -       -  -          -                    {3,1,2,0}
drive      -    0    pcd    -  DISABL  -          SONY.SDX-400V.000    {1,0,0,0}
drive      -    1 hcart2    2      UP  -          IBM.ULTRIUM-TD2.001  {3,1,0,2}
drive      -    1 hcart2    2      UP  -          IBM.ULTRIUM-TD2.001  {3,1,1,2}
drive      -    2 hcart2    1      UP  -          IBM.ULTRIUM-TD2.002  {3,1,0,5}
drive      -    2 hcart2    1      UP  -          IBM.ULTRIUM-TD2.002  {3,1,1,5}
drive      -    3  hcart    1    DOWN  -          IBM.ULTRIUM-TD1.003  {3,1,0,6}
drive      -    3  hcart    1      UP  -          IBM.ULTRIUM-TD1.003  {3,1,1,6}
drive      -    4  hcart    2      UP  -          IBM.ULTRIUM-TD1.004  {3,1,0,7}
drive      -    4  hcart    2      UP  -          IBM.ULTRIUM-TD1.004  {3,1,1,7}
drive      -    5 hcart2    2      UP  -          IBM.ULTRIUM-TD2.005  {3,1,2,1}
drive      -    6 hcart2    1      UP  -          IBM.ULTRIUM-TD2.006  {3,1,2,2}
```

Exemple 5 : ajout d'un serveur CloudPoint dans NetBackup

```
tpconfig -add -cloudpoint_server testserver.test.com
-cloudpoint_server_user_id User1 -reuiredport 1024

Enter the CloudPoint Server host's password for User Id User 1:

Please re-enter the CloudPoint Server host's password to confirm it:
```

Exemple 6 : ajout d'un plug-in CloudPoint dans NetBackup

```
tpconfig -add_plugin -cloudpoint_server testserver.test.com
-plugin_id ITAzure -plugin_type azure

Enter Tenant ID: test

Enter Client ID: test

Enter Secret Key:

Enter confirm Secret Key:
```

VOIR AUSSI

Se reporter à ltid à la page 568.

tpext

`tpext` – mettre à jour les mappages de périphérique de base de données EMM et les fichiers d'attributs externes

Synopsis

```
tpext -loadEMM
```

Sur les systèmes UNIX, le chemin d'accès à cette commande est /usr/openv/netbackup/bin/.

Sur les systèmes Windows, le chemin de répertoire vers cette commande est *install_path*\NetBackup\bin\

DESCRIPTION

La commande `tpext` met à jour la base de données EMM avec les nouvelles versions des mappages de périphérique et des fichiers d'attributs externes.

EXEMPLE

Avant de renseigner ces données, assurez-vous de disposer de la version la plus récente des nouveaux périphériques. Les nouveaux périphériques sont ajoutés environ tous les deux mois.

- Obtenez le fichier de mappage external_types.txt à l'adresse https://www.veritas.com/support.
- Dans le serveur EMM ou le serveur maître, déposez le fichier external_types.txt dans le répertoire suivant pour remplacer le fichier external_types.txt en cours :

  UNIX systems: /usr/openv/var/global

  Windows systems: *install_path*\var\global

- Renseignez à nouveau les données EMM en exécutant l'utilitaire `tpext` :

  UNIX systems: /usr/openv/volmgr/bin/tpext -loadEMM

  Windows systems: *install_path*\Volmgr\bin\tpext -loadEMM

Dans une installation standard, l'utilitaire `tpext` est exécuté automatiquement.

Attention : Si vous utilisez la commande `create_nbdb` pour créer manuellement une base de données, vous devez également exécuter l'utilitaire `tpext`. L'utilitaire `tpext` charge les données EMM dans la base de données.

---

tpreq

`tpreq` – demande de montage d'un volume de bande et assignation d'un nom de fichier au lecteur

Synopsis

tpreq -m *id_média* [-a *mode_accès*] [-d *densité*] [-p *nom_pool*] [-priority *nombre*] [-f] *nom_fichier*

Sur les systèmes UNIX, le chemin d'accès à cette commande est /usr/openv/volmgr/bin/

Sur les systèmes Windows, le chemin d'accès à cette commande est *chemin_installation*\Volmgr\bin\

DESCRIPTION

Cette commande lance une demande de montage d'un volume de bande sur un périphérique de média amovible. Les informations spécifiées avec cette commande identifient et enregistrent le fichier spécifié comme l'identifiant logique de la demande de montage avec le composant Media Manager. Elles gèrent également l'accès au volume.

Le composant Media Manager monte automatiquement le média s'il se trouve dans un lecteur robotique. Dans le cas contraire, une demande de montage envoyée par l'utilisateur s'affiche dans la fenêtre Moniteur de périphériques. Dans le cas d'une demande de montage d'un lecteur robotique, si l'utilisateur doit intervenir, la commande `tpreq` ne se termine pas normalement. Ces demandes s'affichent également dans la fenêtre Moniteur de périphériques.

Lorsque l'opération est terminée, utilisez la commande `tpunmount` pour démonter le volume et supprimez le nom de fichier à partir du répertoire dans lequel le fichier a été créé.

Sur les systèmes UNIX, `tpreq` appelle le script `drive_mount_notify` juste après le placement des médias dans un lecteur pré-sélectionné. Ce script permet une intervention exceptionnelle de l'utilisateur. La commande `tpreq` reprend ensuite le contrôle et poursuit le traitement. Le script est uniquement appelé à partir de la commande `tpreq` pour les lecteurs qui se trouvent dans des robots et ne fonctionne pas sur les lecteurs autonomes. Ce script se trouve dans le répertoire /usr/openv/volmgr/bin/goodies. Pour utiliser ce script, activez-le et copiez-le sous

le répertoire /usr/openv/volmgr/bin. Pour savoir comment utiliser ce script, reportez-vous aux informations qu'il contient.

Vous devez être connecté en tant qu'administrateur pour exécuter cette commande.

OPTIONS

`-m` *`media_id`*

Spécifie l'ID de média du volume à monter. Vous pouvez entrer l'ID sans tenir compte de la casse. Le composant Media Manager le convertit ensuite en majuscules.

`-a` *`mode_accès`*

Spécifie le mode d'accès au volume. Les modes d'accès pris en charge sont `w` et `r`. Si le mode d'accès est `w` (écriture), les médias doivent être montés avec un accès en écriture. Le paramètre par défaut est `r` (lecture) Cela qui signifie que les médias sont protégés en écriture.

`-d` *`density`*

Spécifie la densité du lecteur. Cette option établit le type de lecteur sur lequel le volume de bande est monté. La densité par défaut est `dlt`.

Les types de médias pris en charge par le serveur Enterprise NetBackup sont les suivants :

4mm pour les cartouches de 4 mm, 8mm pour les cartouches de 8 mm, 8mm2 pour les cartouches 8 mm n° 2, 8mm3 pour les cartouches de 8 mm n° 3, dlt pour les cartouches DLT, dlt2 pour les cartouches DLT n° 2, dlt3 pour les cartouches DLT n° 3, dtf pour les cartouches DTF, `hcart` pour les cartouches 1/2 pouce, hcart2 pour les cartouche 1/2 pouce n° 2, hcart3 pour les cartouches 1/2 pouce n° 3, qscsi pour les cartouches 1/4 de pouce.

Les éléments suivants s'appliquent uniquement à NetBackup Enterprise Server.

Les densités de cartouche 1/2 pouce (`hcart`, hcart2 et hcart3) peuvent être utilisées pour repérer tous les types de lecteur 1/2 pouce pris en charge. Cependant, les demandes de bande peuvent uniquement être assignées aux lecteurs du type de média associé. Par exemple, il envoie une demande de bande avec la densité hcart2 spécifiant un ID de média avec le type de média HCART2 à un lecteur hcart2. De même, il envoie une demande de bande avec la densité hcart spécifiant un ID de média avec le type de média HCART à un lecteur hcart. Les mêmes règles s'appliquent aux densités DLT (dlt, dlt2 et dlt3) et aux densités 8MM (8mm, 8mm2 et 8mm3).

Les densités prises en charge par le serveur NetBackup sont les suivantes :

4mm pour les cartouches de 4 mm, 8mm pour les cartouches de 8 mm, dlt pour les cartouches DLT, `hcart` pour les cartouches 1/2 pouce, qscsi pour les cartouches 1/4 de pouce.

La demande de montage doit être effectuée sur un type de lecteur pouvant supporter cette densité.

`-p` *`nom_pool`*

Spécifie le pool de volumes où le volume se trouve. *nom_pool* est sensible à la casse. La valeur par défaut est Aucun.

`-priority` *`nombre`*

Spécifie une nouvelle priorité de travail remplaçant la priorité de travail par défaut.

`-f` *`nom_fichier`*

Spécifie le fichier à associer au volume. Le nom de fichier représente un lien symbolique vers le lecteur sur lequel le volume est monté.

Le nom de fichier peut être un nom unique ou un chemin d'accès complet. Si vous spécifiez uniquement le nom du fichier, le fichier est créé dans le répertoire en cours. Si vous spécifiez un chemin d'accès, le fichier est créé sous le répertoire spécifié dans le chemin d'accès. La variable *nom_fichier* ne peut pas correspondre à un fichier existant.

A la fin de l'exécution de la commande `tpreq`, le composant Media Manager crée un fichier portant le nom spécifié. Ce fichier contient le nom du périphérique de sur lequel le média est monté. Ne supprimez pas ce fichier. Utilisez la commande `tpunmount` pour le supprimer.

La spécification de l'option `-f` avant la variable *nom_fichier* est facultative.

EXEMPLE

Créez le fichier `tape1` dans le répertoire de travail actuel qui lie le fichier au lecteur contenant le volume dont l'ID de média est JLR01. Elle définit le mode d'accès au fichier en mode écriture et assigne un lecteur de cartouche d'un quart de pouce.

```
# tpreq -f tape1 -m jlr01 -a w -d qscsi
```

VOIR AUSSI

Se reporter à tpunmount à la page 943.

tpunmount

`tpunmount` – supprimer un volume de bande d'un lecteur et un fichier sur bande du répertoire

Synopsis

`tpunmount` `[-f]` *`nom_fichier`* `[-force]`

`Sur les systèmes UNIX, le chemin d'accès à cette commande est /usr/openv/volmgr/bin/`

`Sur les systèmes Windows, le chemin d'accès à cette commande est` *`chemin_installation`*`\Volmgr\bin\`

DESCRIPTION

La commande `tpunmount` supprime un fichier sur bande à partir du répertoire et supprime physiquement le volume de bande du lecteur (si le média était monté).

Sur les systèmes UNIX, lorsque la commande `tpunmount` est exécutée pour des lecteurs, un appel est effectué pour exécuter le script `drive_unmount_notify`. Ce script permet à l'utlisateur d'effectuer une manipulation spéciale. La commande `tpunmount` reprend ensuite le contrôle pour poursuivre le traitement. Le script se trouve sous le répertoire `/usr/openv/volmgr/bin/goodies`. Pour utiliser ce script, activez-le et déposez-le sous le répertoire `/usr/openv/volmgr/bin`. Le script est appelé depuis la commande `tpreq` uniquement pour les lecteurs se trouvant des robots. Vous ne pouvez pas utiliser ce script dans des lecteurs autonomes ou des lecteurs NDMP.

Les lecteurs autonomes ne sont pas déchargés lorsque l'option `DO_NOT_EJECT_STANDALONE` est spécifiée (et que l'option `-force` n'est pas spécifiée). Cette option est maintenant stockées dans EMM.

Le fichier sur bande et le périphérique doivent être fermés avant de pouvoir utiliser la commande `tpunmount`.

Vous devez être connecté en tant qu'administrateur pour exécuter cette commande.

OPTIONS

`-f` *`nom_fichier`*

Spécifie le fichier associé aux médias. Vous devez spécifier le nom d'une planification. La spécification de l'option `-f` avant la variable *nomfichier* est facultative.

`-force`

Ejecte le volume d'un lecteur autonome, même si l'option `DO_NOT_EJECT_STANDALONE` est spécifiée dans la base de données EMM.

EXEMPLE

La commande suivante démonte le volume de bande associé au fichier `tape1` et supprime le fichier à partir du répertoire en cours :

```
# tpunmount tape1
```

VOIR AUSSI

Se reporter à tpreq à la page 940.

verifytrace

`verifytrace` – suivi des journaux de débogage pour vérifier les travaux

Synopsis

verifytrace [-master_server *nom*] -job_id *nombre* [-start_time *hh:mm:ss*] [-end_time *hh:mm:ss*] *mmjjaa* [*mmjjaa* _]

verifytrace [-master_server *nom*] -backup_id *id* [-start_time *hh:mm:ss*] [-end_time *hh:mm:ss*] *mmjjaa* [*mmjjaa* _]

verifytrace [-master_server *name*] [-policy_name *name*] [-client_name *name*] [-start_time *hh:mm:ss*] [-end_time *hh:mm:ss*] *mmddyy* [*mmddyy* _]

Sur les systèmes UNIX, le chemin d'accès à cette commande est /usr/openv/netbackup/bin/admincmd/

Sur les systèmes Windows, le chemin d'accès à cette commande est *chemin_d'accès*\NetBackup\bin\admincmd\

DESCRIPTION

La commande `verifytrace` consolide les messages de journal de débogage des travaux de vérification spécifiés et les enregistrent sur la sortie standard. Les messages sont triés par heure. La commande `verifytrace` essaye de compenser les modifications de fuseau horaire et la dérive de l'horloge entre les serveurs distants et les clients.

Vous devez activer au minimum la consignation de débogage pour les éléments suivants :

- Systèmes d'exploitation UNIX : Le répertoire `/usr/openv/netbackup/admin` du serveur maître
- Systèmes Windows : Le répertoire *chemin_d'installation*\NetBackup\bin\admin du serveur maître
- Les commandes `bpbrm`, `bptm/bpdm` et `tar` du serveur de médias

Pour obtenir de meilleurs résultats, réglez le niveau de consignation détaillé sur 5. Activez la consignation de débogage de la commande `bpdbm` du serveur maître et la commande `bpcd` sur tous les serveurs et clients en plus des processus déjà identifiés.

Si vous spécifiez l'option `-job_id` ou `-backup_id`, la commande `verifytrace` l'utilise en tant que critère unique pour sélectionner les travaux de vérification suivis. Vous ne pouvez pas utiliser les options `-policy_name` ou `-client_name` avec les options `-job_id` ou `-backup_id`. Si vous ne spécifiez pas les options `-job_id` ou `-backup_id`, la commande `verifytrace` sélectionne tous les travaux de vérification correspondant aux critères de sélection spécifiés. Si aucune des options suivantes n'est spécifiée, la commande `verifytrace` suit tous les travaux de vérification exécutés les jours spécifiés dans les horodatages (*mmddyy*) : `-job_id`, `-backup_id`, `-policy_name` ou `-client_name`. Si les options `-start_time/-end_time` sont utilisées, les journaux de débogage compris dans l'intervalle spécifié sont examinés.

Si la commande `verifytrace` est démarrée avec l'option `-backup_id` *`id`*, elle recherche un travail de vérification démarré par la commande `bpverify` avec l'option `-backup_id` *`id`* dans laquelle les ID de sauvegarde (*id*) correspondent.

Si la commande `verifytrace` est démarrée avec l'option `-policy_name` *`name`*, elle recherche un travail de vérification démarré par la commande `bpverify` avec l'option `-policy_name` *`name`* dans laquelle les noms de politique (*name*) correspondent.

Si la commande `verifytrace` est démarrée avec l'option `-client_name` *`name`*, elle recherche un travail de vérification démarré par la commande `bpverify` avec l'option `-client_name` *`name`* dans laquelle les noms de client (*name*) correspondent.

La commande `verifytrace` enregistre les messages d'erreur en tant qu'erreurs standard.

Vous devez être connecté en tant qu'administrateur pour exécuter cette commande.

OPTIONS

`-master_server`

Nom du serveur maître. Vous pouvez spécifier un nom d'hôte local quelconque en tant que paramètre par défaut.

`-job_id`

Numéro de l'ID du travail de vérification à analyser. Vous pouvez spécifier un ID de travail quelconque en tant que paramètre par défaut.

`-backup_id`

ID de l'image de sauvegarde à analyser par le travail de vérification. Vous pouvez spécifier un ID de sauvegarde quelconque en tant que paramètre par défaut.

`-policy_name`

Nom de la politique des travaux de vérification à analyser. Vous pouvez spécifier une politique quelconque en tant que paramètre par défaut.

`-client_name`

Nom du client des travaux à analyser. Vous pouvez spécifier un client quelconque en tant que paramètre par défaut.

`-start_time`

Horodatage de début d'analyse des journaux. Le paramètre par défaut est 00:00:00

`-end_time`

Horodatage de fin d'analyse des journaux. Le paramètre par défaut est le suivant : 23:59:59.

`jjmmaaa`

Un ou plusieurs horodatages. Cette option identifie les noms de fichier journal à analyser (log.mmjjaa pour les systèmes d'exploitation UNIX et mmjjaa.log pour les systèmes d'exploitation Windows).

FORMAT DE SORTIE

Le format d'une ligne de sortie est le suivant : *daystamp.millisecs.program.sequence machine log_line*

`horodatage`

Date de création du journal au format *aaaammjj*.

`ms`

Nombre de millisecondes depuis minuit sur l'ordinateur local.

`programme`

Nom du programme (ADMIN, BPBRM, BPCD, etc.) consigné.

`ordre`

Numéro de la ligne du fichier du journal de débogage.

`ordinateur`

Nom du serveur ou du client NetBackup.

`ligne_journal`

La ligne qui s'affiche dans le fichier du journal de débogage.

EXEMPLES

Exemple 1 - Analyse du journal de travail de vérification portant l'ID de travail 2 qui a été exécuté le 6 août 2011.

```
# verifytrace -job_id 2 080611
```

Exemple 2 - Analyse le journal des travaux de vérification qui vérifie les images de sauvegarde avec un ID de sauvegarde *pride_1028666945* exécuté le *20 août 2011*. Cette commande analyse uniquement les travaux de vérification exécutés avec l'option -backupid *pride_1028666945*.

```
# verifytrace -backup_id pride_1028666945 082011
```

Exemple 3 - Analyse le journal des travaux de vérification exécutés sur la politique *Pride-Std* et le client *pride* le 16 août 2011 et le 23 août 2011. Cette commande analyse uniquement les travaux de vérification qui ont été exécutés avec les options - politique *Pride-Std* et -client *pride*.

```
# verifytrace -policy_name Pride-Std -client_name pride 081611 082311
```

Exemple 4 - Analyse le journal des travaux de vérification exécutés le 05 août 2011 et le 17 août 2011.

```
# verifytrace 080511 081711
```

vltadm

`vltadm` – démarrer l'interface de menu NetBackup Vault pour les administrateurs

Synopsis

vltadm [-version]

Le chemin d'accès à cette commande est /usr/openv/netbackup/bin/

DESCRIPTION

Cette commande fonctionne seulement sur les systèmes UNIX.

`vltadm` est un utilitaire d'interface de menu qu'un administrateur peut utiliser pour configurer NetBackup Vault. Vous devez disposer des privilèges administrateur. Cette commande peut être utilisée depuis n'importe quel terminal texte (ou fenêtre d'émulation de terminal) pour lequel l'administrateur possède une définition `termcap` ou `terminfo`.

Consultez le *Guide de l'administrateur NetBackup Vault* et l'aide en ligne de `vltadm` pour obtenir des consignes d'utilisation détaillées.

OPTIONS

`-version`

Affichez la version de `vltadm` et quittez.

VALEURS DE RETOUR

Lors de la fermeture du centre de sauvegarde, il peut renvoyer un code d'état supérieur à 255. Les codes d'état de ce type sont appelés "codes d'état de sortie étendue". Dans ce cas, l'état de sortie renvoyé au système est 252. L'état de sortie en cours est enregistré dans `stderr` au format suivant : EXIT status = *exit status*

Les valeurs d'état de sortie étendues sont décrites dans le *Guide de dépannage NetBackup* et l'assistant de dépannage NetBackup.

FICHIERS

/usr/openv/netbackup/help/vltadm/*
/usr/openv/netbackup/db/vault/vault.xml

```
/tmp/bp_robots
/tmp/bp_vaults
/tmp/bp_profiles
/tmp/bp_duplicates
/tmp/_tmp
```

vltcontainers

`vltcontainers` – déplacement logique de volumes dans les conteneurs

Synopsis

vltcontainers -run [-rn *numéro_robot*]

vltcontainers -run -usingbarcodes [-rn *numéro_robot*]

vltcontainers -run -vltcid *id_conteneur* -vault *nom_centre_sauvegarde* -sessionid *id_session*

vltcontainers -run -vltcid *id_conteneur* -f *nom_fichier* [-rn *numéro_robot*] [-usingbarcodes]

vltcontainers -view [-vltcid *id_conteneur*]

vltcontainers -change -vltcid *id_conteneur* -rd *date_retour*

vltcontainers -delete -vltcid *id_conteneur*

vltcontainers -version

Sur les systèmes UNIX, le chemin d'accès à cette commande est /usr/openv/netbackup/bin/.

Sur les systèmes Windows, le chemin de répertoire vers cette commande est *install_path*\NetBackup\bin\

DESCRIPTION

La commande `vltcontainers` ajoute aux conteneurs de façon logique le média éjecté d'une ou plusieurs sessions de centre de sauvegarde. Elle peut afficher, définir ou modifier la date de retour des conteneurs hors site ou se trouvant déjà dans le centre de sauvegarde hors site. La commande `vltcontainers` peut également supprimer un conteneur des catalogues NetBackup et du composant Media Manager.

Vous pouvez ajouter des ID de média aux conteneurs comme suit :

- Utilisez le clavier pour entrer le conteneur et les ID de média.
- Utilisez un lecteur de codes-barres doté d'une interface clavier pour analyser les ID de conteneur et les ID de média. Les lecteurs avec interface clavier sont également connus en tant que lecteurs de codes-barres avec décodeur

d'interface car ils se connectent entre le clavier et le port du clavier de l'ordinateur.

- Utilisez un fichier d'entrée contenant les ID de média ou les équivalents numériques des codes-barres de tous les médias ajoutés à un conteneur. Pour ajouter un média à plusieurs conteneurs, entrez les ID à l'aide du clavier ou d'un lecteur de code-barres avec interface clavier. Vous pouvez également exécuter à nouveau la commande `vltcontainers` et spécifier les différentes options de conteneur et de nom de fichier.
- Ajoutez tous les médias éjectés d'une session unique dans un conteneur. Pour ajouter un média d'une session d'éjection unique dans plusieurs conteneurs, entrez les ID à l'aide du clavier ou d'un lecteur de codes-barres avec interface clavier.

Le format requis des valeurs de date et d'heure des commandes NetBackup dépend des paramètres régionaux. Le fichier `/user/openv/msg/.conf` (UNIX) et le fichier *`install_path`*`\VERITAS\msg\LC.CONF` (Windows) contiennent des informations telles que le format de date et d'heure pour tous les paramètres régionaux pris en charge. Les fichiers contiennent des instructions spécifiques concernant l'ajout et la modification de la liste des paramètres régionaux et des formats pris en charge.

Pour plus d'informations, consultez la section "Spécification des paramètres régionaux de l'installation NetBackup" du *Guide de l'administrateur NetBackup, volume II*.

Exécutez la commande `vltcontainers` à partir d'un serveur maître NetBackup disposant d'une licence pour le centre de sauvegarde.

Si le répertoire ci-dessous dispose d'un accès en écriture publique, la commande `vltcontainers` enregistre les informations dans le fichier du journal de débogage quotidien (`log.JJMMAA` dans lequelle la variable *JJMMAA* correspond à la date en cours) :

Systèmes d'exploitation UNIX : `usr/openv/netbackup/logs/vault`

Systèmes Windows : *`chemin_installation`*`\netbackup\logs\vault`

Vous devez disposer d'un accès public en écriture car certains fichiers exécutables écrivant des données dans ce fichier ne peuvent pas être exécutés que par un administrateur ou un utilisateur racine.

OPTIONS

`-change`

Modifie la date de retour par défaut du conteneur. La date de retour par défaut d'un conteneur correspond à la dernière date renvoyée par le volume du conteneur Elle doit être associée à l'option `-vltcid` *`ID_conteneur`*.

`-delete`

Supprime l'enregistrement du conteneur dans les catalogues NetBackup et du composant Media Manager. Vous ne pouvez supprimer un conteneur que s'il ne contient aucun média.

`-f` *`nom_fichier`*

Spécifie le fichier à partir duquel les ID de média peuvent être lus. Tous les médias du fichier spécifiés par l'option `-vltcid` sont ajoutés au conteneur. Il peut s'agit d'un fichier contenant une liste d'ID de média (un ID par ligne). Ou il peut s'agir des équivalents numériques des codes-barres (un par ligne) analysés dans un fichier par un lecteur de codes-barres.

`-rd` *`date_retour`*

Spécifie la date de retour du conteneur.

Le format de la date de retour dépend des paramètres régionaux.

`-rn` *`numéro_robot`*

Spécifie le robot utilisé pour établir le serveur EMM à partir duquel la commande `vltcontainers` doit obtenir les informations concernant les médias. Si l'option `-rn` *`numéro_robot`* n'est pas utilisé, le serveur maître est considéré en tant que serveur EMM. Le média de la base de données du serveur EMM est le seul média pouvant être ajouté aux conteneurs.

`-run`

Ajoute de façon logique les médias au conteneur. Si vous ne spécifiez aucune option, vous devez entrer les ID de conteneur et les ID de média à l'aide du clavier. Pour utiliser un lecteur de codes-barres pour analyser le conteneur et les ID de média, spécifiez l'option `-usingbarcodes`. Pour ajouter les médias éjectés par une session spécifique, utilisez les options `-vault` *`centre_sauvegarde`* et `-sessionid` *`ID_session`*. Pour ajouter le média spécifié dans un fichier, utilisez l'option `-f` *`nom_fichier`*. Pour spécifier un serveur EMM autre que le serveur maître, utilisez l'option `-rn` *`numéro_robot`*.

`-sessionid` *`id_session`*

ID d'une session de centre de sauvegarde. Tous les médias éjectés par la session spécifiée sont ajoutés au conteneur spécifié par l'option `-vltcid`.

`-usingbarcodes`

Spécifie un lecteur de codes-barres avec interface clavier qui scanne les ID de média et de conteneur ou les numéros de codes-barres utilisés dans le fichier spécifié par l'option `-f` *`nom_fichier`*. Les lecteurs de codes-barres d'interface de clavier (également appelés des lecteurs de codes-barres avec décodeur d'interface) se connectent entre le clavier et le port du clavier de l'ordinateur.

`-vault nom_centre_sauvegarde`

Le nom du centre de sauvegarde auquel le profil ayant éjecté les médias appartient. Vous devez également spécifier l'ID de la session (option `-sessionid`) ayant éjecté les médias à ajouter au conteneur.

`-version`

Affiche la version et la sortie de la commande `vltcontainers`.

`-view [-vltcid id_conteneur]`

Affiche la date de retour assignée à tous les conteneurs. Utilisez l'option `-vltcid id_conteneur` et l'argument pour afficher la date de retour d'un conteneur en particulier.

`-vltcid id_conteneur`

Spécifie l'ID du conteneur. L'ID du conteneur est constitué d'une chaîne pouvant contenir jusqu'à 29 caractères alphanumériques (sans espace). L'option et l'argument `-rd date_retour` permettent de modifier la date de retour d'un conteneur.

EXEMPLES

Exemple 1 - Exécution de la commande suivante pour :

- Ajouter les volumes éjectés du robot numéro 0 aux conteneurs.
- Utiliser un lecteur de codes-barres pour scanner l'ID de conteneur et l'ID de média.

```
# vltcontainers -run -usingbarcodes -rn 0
```

Exemple 2 - Afficher la date de retour du conteneur ABC123 :

```
# vltcontainers -view -vltcid ABC123
```

Exemple 3 - Modifier la date de retour du conteneur ABC123 au 7 décembre 2012 :

```
# vltcontainers -change -vltcid ABC123 -rd 12/07/2012
```

Exemple 4 - Supprimer le conteneur ABC123 des catalogues NetBackup et Media Manager, utiliser la commande suivante :

```
# vltcontainers -delete -vltcid ABC123
```

Exemple 5 - Ajouter tous les médias éjectés au conteneur ABC123 lors de la session 4 du centre de sauvegarde MyVault_Cntr, utiliser la commande suivante :

```
# vltcontainers -run -vltcid ABC123 -vault MyVault_Cntr -sessionid 4
```

Exemple 6 - Ajouter le média qui est répertorié dans le fichier `medialist` éjecté du numéro de robot 0 au conteneur ABC123 :

Systèmes UNIX :

```
# vltcontainers -run -vltcid ABC123 -f
/home/jack/medialist -rn 0
```

Systèmes Windows :

```
# vltcontainers -run -vltcid ABC123 -f
C:\home\jack\medialist -rn 0
```

Exemple 7 - Utiliser la commande suivante :

- Ajouter le média au conteneur ABC123 qui a été éjecté d'un robot et qui est connecté au serveur maître ;
- Lire les codes-barres pour les médias du fichier `medialist`

```
UNIX systems: # vltcontainers -run -vltcid ABC123 -f
/home/jack/medialist -usingbarcodes
```

```
Windows systems: # vltcontainers -run -vltcid ABC123 -f
C:\home\jack\medialist -usingbarcodes
```

VALEURS DE RETOUR

Le centre de sauvegarde peut se fermer avec un code d'état supérieur à 255. Ces codes d'état sont appelés codes d'état de sortie étendus. Dans ce cas, l'état de sortie renvoyé par le système est 252. L'état de sortie réel est enregistré sur `stderr` au Etat QUITTER = *état de sortie*

Pour plus d'informations sur les valeurs étendues d'état de sortie, reportez-vous au *Guide de dépannage NetBackup* et à l'*Assistant de dépannage NetBackup*.

FICHIERS

Systèmes UNIX :

```
/usr/openv/netbackup/vault/sessions/cntrDB
/usr/openv/netbackup/db/vault/vault.xml
/usr/openv/netbackup/logs/vault
```

Systèmes Windows :

```
install_path\NetBackup\vault\sessions\cntrDB
install_path\NetBackup\db\vault\vault.xml
install_path\netbackup\logs\vault
```

VOIR AUSSI

Se reporter à vltoffsitemedia à la page 965.

Se reporter à vltopmenu à la page 970.

vlteject

`vlteject` – éjection du média et génération de rapports pour les sessions exécutées précédemment

Synopsis

vlteject

vlteject -eject [-profile *nom_profil*] [-robot *nom_robot*] [-vault *nom_centre_sauvegarde* [-sessionid *id*]] [-auto y|n] [-eject_delay *secondes*]

vlteject -report [-profile *nom_profil*] [-robot *nom_robot*] [-vault *nom_centre_sauvegarde* [-sessionid *id*]] [-legacy]

vlteject -eject -report [-profile *nom_profil*] [-robot *nom_robot*] [-vault *nom_centre_sauvegarde* [-sessionid *id*]] [-auto y|n] [-eject_delay *secondes*] [-version] [-legacy]

vlteject -preview [-vault *nom_centre_sauvegarde* [-profile *nom_profil*]] [-profile *numéro_robot* / *nom_centre_sauvegarde* / *nom_profil*] [-robot *nom_robot*][-sessionid *id*]

Sur les systèmes UNIX, le chemin d'accès à cette commande est /usr/openv/netbackup/bin/.

Sur les systèmes Windows, le chemin de répertoire vers cette commande est *install_path*\NetBackup\bin\

DESCRIPTION

La commande `vlteject` éjecte le média et génère les rapports correspondants (comme configurés dans les profils) pour les sessions de centre de sauvegarde pour lesquelles les médias n'ont pas été encore éjectés. `vlteject` peut traiter les éjections et les rapports en attente de toutes les sessions d'un robot, d'un centre de sauvegarde ou d'un profil spécifique. Pour traiter l'ensemble des éjections et des rapports en attente, n'utilisez pas les options `-profile`, `-robot` ou `-vault`.

La commande `vlteject` agit uniquement sur les sessions pour lesquelles le répertoire existe encore. Après avoir nettoyé le répertoire (supprimé par NetBackup), la commande `vlteject` ne peut ni éjecter, ni générer de rapport pour cette session.

L'exécution interactive de la commande `vlteject` dépend de la méthode d'appel. Exécutez cette commande de manière interactive lorsque vous prévoyez d'éjecter plus de médias que le nombre de médias spécifiés dans le port d'accès aux médias.

Ne modifiez pas la configuration de votre centre de sauvegarde si la commande `vlteject` est en cours d'exécution.

Vous pouvez exécuter la commande `vlteject` comme suit :

- En exécutant la commande directement à partir de la ligne de commande
- En exécutant la commande à partir de la planification de politique NetBackup. La politique doit être de type Centre de sauvegarde et la liste de fichiers de la politique doit contenir une commande `vlteject`.
- En exécutant la commande `vltopmenu` pour effectuer une opération d'éjection, une opération d'éjection consolidée ou de rapport consolidé.

Si le répertoire suivant existe et dispose d'un accès public en écriture, la commande `vlteject` enregistre les informations dans le fichier du journal de débogage quotidien :

Systèmes d'exploitation UNIX : `usr/openv/netbackup/logs/vault`

Systèmes Windows : *`chemin_installation`*`\netbackup\logs\vault`

Le format du nom du fichier journal de débogage quotidien est le suivant : `log.DDMMYY`. La variable *DDMMYY* correspondant à la date en cours.

Vous devez disposer d'un accès public en écriture car certains fichiers exécutables écrivant des données dans ce fichier ne peuvent pas être exécutés que par un administrateur ou un utilisateur racine. La propriété d'hôte "Conserver les journaux du centre de sauvegarde pendant n jours" établit la durée de conservation des répertoires de centre de sauvegarde.

Tout utilisateur disposant des autorisations nécessaires peut exécuter cette commande.

Pour plus d'informations sur les autorisations NetBackup, reportez-vous au *Guide de sécurité et de chiffrement NetBackup*.

OPTIONS

`-auto y|n`

Spécifie le mode automatique (`y`) ou le mode interactif (`n`). En mode automatique (y), la commande `vlteject` est exécutée sans que l'utilisateur entre des données et n'affiche pas la sortie. En mode interactif (paramètre par défaut), la commande `vlteject` est exécutée en mode interactif. Elle accepte les entrées de l'utilisateur et affiche la sortie.

`-eject`

Ejecte le média pour les sessions spécifiées. L'option `-eject` est facultative si vous avez déjà effectué l'opération d'éjection et que vous voulez uniquement générer des rapports.

`-eject_delay` *`secondes`*

Nombre de secondes avant l'éjection des médias. Cette option est particulièrement utile si vous avez effectué récemment une opération de sauvegarde ou de duplication sur les médias affectés. La valeur par défaut est 0. La valeur maximale est 3600 (1 heure).

`-legacy`

Génère des rapports à l'aide de la fonction de consolidation héritée. Cette option fonctionne uniquement avec l'option `-report`.

`-preview`

Affiche les sessions et les médias éjectés pour les sessions. N'éjecte pas les médias.

`-profile` *`numéro_robot / nom_centre_sauvegarde / nom_profil`*

Permet d'identifier le numéro de robot, le nom du centre de sauvegarde, le nom du profil à partir duquel vous pouvez éjecter les médias et générer des rapports. Vous devez utiliser ces trois options avec l'option `-profile`. Pour traiter toutes les éjections et les rapports en attente, utilisez l'option `-profile` uniquement avec l'option *profile_name*.

`-report`

Génère les rapports pour les sessions spécifiées. Si le processus d'éjection correspondant est terminé, il génère et diffuse tous les rapports en attente des sessions sélectionnées. Si vous exécutez à nouveau la commande `vlteject`, les rapports ne sont pas regénérés. Si le processus d'éjection n'est pas terminé, le sous-ensemble de rapports ne dépendant pas de l'achèvement de ce processus est généré. Ces rapports sont générés à nouveau si la commande `vlteject` -report est réexécutée après l'éjection.

`-robot` *`numéro_robot`*

Spécifie le numéro de robot permettant d'identifier le robot que vous voulez éjecter des médias et sur lequel vous voulez générer des rapports. Tous les centres de sauvegarde du robot doivent utiliser le même groupe de volumes hors site. Pour traiter l'ensemble des éjections et des rapports en attente, n'utilisez pas les options `-profile`, `-robot` ou `-vault`.

`-sessionid` *`id`*

ID de session au format numérique. Si les options `-profile`, `-robot` ou `-vault` sont spécifiées et si l'option `-session` *`id`* n'est pas spécifiée, la commande

`vlteject` traite toutes les sessions du profil, du robot ou du centre de sauvegarde spécifié.

`-vault` *`nom_centre_sauvegarde`*

Centre de sauvegarde éjectant les médias et génèrant les rapports. Pour traiter toutes les opérations d'éjection et de rapports en attente, n'utilisez pas les options `-profile`, `-robot` ou `-vault`.

`-version`

Affiche la version et la sortie de la commande `vlteject`.

EXEMPLES

Exemple 1 - Ejection des médias et génération de rapports pour tous les robots qui ont des sessions pour lesquelles des médias n'ont pas encore été éjectés :

```
# vlteject -eject -report
```

Exemple 2 - Ejecter tous les médias qui n'ont pas encore été éjectés pour toutes les sessions pour le centre de sauvegarde `CustomerDB` et générer les rapports correspondants :

```
# vlteject -vault CustomerDB -eject -report
```

VALEURS DE RETOUR

Lors de la fermeture du centre de sauvegarde, il peut renvoyer un code d'état supérieur à 255. Les codes d'état de ce type sont appelés "codes d'état de sortie étendue". Dans ce cas, l'état de sortie renvoyé au système est 252. L'état de sortie en cours est enregistré dans `stderr` au format suivant : EXIT status = *exit status*

Pour plus d'informations sur les valeurs étendues des états de sortie, reportez-vous au *Guide de dépannage NetBackup* et à l'*Assistant de dépannage NetBackup*.

FICHIERS

Systèmes UNIX :

```
/usr/openv/netbackup/db/vault/vault.xml
/usr/openv/netbackup/logs/vault/log.mmddyy
/usr/openv/netbackup/vault/sessions/vlt_name/sidxxx/detail.log
/usr/openv/netbackup/vault/sessions/vlt_name/sidxxx/summary.log
/usr/openv/netbackup/vault/sessions/vlt_name/sidxxx/vlteject_status
/usr/openv/netbackup/vault/sessions/vlteject.mstr
/usr/openv/netbackup/bp.conf
```

Systèmes Windows :

```
install_path\NetBackup\db\vault\vault.xml
install_path\NetBackup\logs\bpbrmvlt\mmddyy.log
install_path\NetBackup\logs\vault\mmddyy.log
install_path\NetBackup\vault\sessions\vlt_name\sidxxx\detail.log
install_path\NetBackup\vault\sessions\vlt_name\sidxxx\summary.log
install_path\NetBackup\vault\sessions\vlt_name\sidxxx\vlteject.status
install_path\NetBackup\vault\sessions\vlteject.mstr
install_path\NetBackup\bp.conf
```

VOIR AUSSI

Se reporter à vltopmenu à la page 970.

vltinject

`vltinject` – injection de volumes dans un robot pour une configuration de centre de sauvegarde spécifiée

Synopsis

vltinject *profil|robot/centre_sauvegarde/profil* [-version]

Sur les systèmes UNIX, le chemin d'accès à cette commande est /usr/openv/netbackup/bin/.

Sur les systèmes Windows, le chemin de répertoire vers cette commande est *install_path*\NetBackup\bin\

DESCRIPTION

La commande `vltinject` injecte des volumes dans un robot et met à jour la base de données Enterprise Media Manager. Elle exécute la focntion `vmupdate` et lui attribue le numéro de robot, le type de robot et le groupe de volumes robotiques de la configuration du centre de sauvegarde correspondant au profil spécifié.

Si le répertoire suivant existe et dispose d'un accès en écriture public, la commande `vltinject` consigne des informations dans le fichier journal de débogage quotidien correspondant :

Systèmes d'exploitation UNIX : `usr/openv/netbackup/logs/vault`

Systèmes Windows : *chemin_installation*\netbackup\logs\vault

Le fichier journal de débogage quotidien se nomme `log.JJMMAA`. La variable *JJMMAA* correspond à la date du jour.

Vous pouvez ensuite utiliser ce fichier pour effectuer des dépannages. Vous devez disposer d'un accès en écriture public car certains fichiers exécutables écrivant des données dans ce fichier ne peuvent pas être exécutés en tant qu'administrateur ou utilisateur racine.

Tout utilisateur disposant des autorisations nécessaires peut exécuter cette commande.

Pour plus d'informations sur les autorisations NetBackup, reportez-vous au *Guide de sécurité et de chiffrement NetBackup*.

OPTIONS

profil | *robot/centre_sauvegarde/profil*

Le nom d'un profil, d'un numéro de robot, d'un centre de sauvegarde et d'un profil imbriqués dans le fichier de configuration de centre de sauvegarde. Si le *profil* est utilisé sans le *robot* et le *centre de sauvegarde*, ce dernier doit être unique. La commande `vltinject` exécute la fonction `vmupdate` avec le numéro de robot, le type de robot et le groupe de volumes robotiques de la configuration de ce profil.

`-version`

Affiche la version de la commande `vltinject` et se ferme.

EXEMPLES

Exemple 1 - Injection des volumes placés dans le centre de sauvegarde par le profil Salaires et renvoyés depuis le centre de sauvegarde hors site. Pour cela, entrez les informations suivantes :

```
# vltinject Payroll
```

Exemple 2 - Injectez les volumes placés dans le centre de sauvegarde par le profil Hebdomadaire (dans le centre de sauvegarde Finances) et renvoyés depuis le centre de sauvegarde hors site. L'utilisateur entre ce qui suit :

```
# vltinject 8/Finance/Weekly
```

VALEURS DE RETOUR

0 - La base de données EMM a été mise à jour avec succès.

Différent de zéro - Un problème est survenu lors de la mise à jour de la base de données EMM.

Le centre de sauvegarde peut se fermer avec un code d'état supérieur à 255. Ces codes d'état sont appelés codes d'état de sortie étendus. Dans ce cas, l'état de sortie renvoyé au système est 252. L'état réel de sortie est enregistré dans `stderr` au format suivant : état de SORTIE = *état de sortie*.

FICHIERS

Systèmes UNIX :

`/usr/openv/netbackup/logs/vault/log.`*`mmddyy`*

Systèmes Windows :

install_path\NetBackup\logs\vault*mmddyy*.log

vltoffsitemedia

`vltoffsitemedia` – Répertorier les valeurs des paramètres hors site pour un groupe de médias ou modifier la valeur des paramètres hors site pour un média unique

Synopsis

vltoffsitemedia -list [-W] [-vault *nom_centre_sauvegarde*] [-voldbhost *nom_hôte*]

vltoffsitemedia -change -m *id_média* [-voldbhost *nom_hôte*] [-d *description_média*] [-vltname *nom_centre_sauvegarde*] [-vltsent *date*][-vltreturn *date*] [-vltslot *numéro_logement*] [-vltcid *id_conteneur*] [-vltsession *id_session*]

vltoffsitemedia -version

Sur les systèmes UNIX, le chemin d'accès à cette commande est /usr/openv/netbackup/bin/.

Sur les systèmes Windows, le chemin de répertoire vers cette commande est *install_path*\NetBackup\bin\

DESCRIPTION

`vltoffsitemedia` permet à l'utilisateur de modifier les paramètres spécifiques au centre de sauvegarde d'un média donné. Cette commande permet à l'utilisateur de modifier un ou plusieurs paramètres à l'aide d'une commande unique. Elle permet à l'utilisateur d'afficher les différents paramètres de centre de sauvegarde de tous les médias pour un serveur ou centre de sauvegarde EMM particulier.

Si vous créez le répertoire suivant avec un accès public en écriture, `vltoffsitemedia` crée un journal de débogage quotidien dans ce répertoire :

UNIX : `/usr/openv/netbackup/logs/vault`

Windows : `chemin_installation\netbackup\logs\vault`

Le journal s'appelle `log.DDMMYY` (où *DDMMYY* représente la date du jour). Vous pouvez ensuite utiliser ce fichier à des fins de dépannage.

L'accès public en écriture est nécessaire car tous les fichiers exécutables qui écrivent dans ce fichier ne peuvent pas s'exécuter comme racine.

OPTIONS

`-change`

Modifie les attributs du volume spécifié.

`-d` *`description_média`*

Spécifie la description du volume.

Pour configurer NetBackup de sorte que le champ de description des médias soit effacé automatiquement lorsque des volumes sont renvoyés au robot, définissez le paramètre VAULT_CLEAR_MEDIA_DESC dans EMM.

`-list`

Liste les paramètres hors site pour les médias de la base de données EMM locale. Pour limiter la liste à un centre de sauvegarde spécifique pour la base de données EMM locale, incluez l'option -vault avec la commande. Pour répertorier les paramètres hors site pour des médias d'une base de données EMM spécifique, incluez l'option -voldbhost avec la commande.

`-m media_id`

ID du média du volume dont les paramètres de centre de sauvegarde doivent être modifiés.

`-vault` *`nom_centre_sauvegarde`*

Spécifie le nom du centre de sauvegarde pour lequel tous les ID de média et leurs paramètres spécifiques au centre de sauvegarde sont listés.

`-version`

Affiche la version de `vltoffsitemedia` et se ferme.

`-vltcid` *`id_conteneur`*

Spécifie le conteneur dans lequel un volume est enregistré. *container_id* (une chaîne de jusqu'à 29 caractères alphanumériques (aucun espace) spécifie le nouveau conteneur pour le volume. Vous devez spécifier un ID de conteneur existant. Vous ne pouvez pas assigner des médias d'un serveur EMM à un conteneur qui possède des médias d'un serveur EMM différent. Utilisez l'option `-m` pour spécifier l'ID du média du volume.

`-vltname` *`nom_centre_sauvegarde`*

Spécifie le nom du centre de sauvegarde logique configuré pour le robot ayant éjecté le volume.

`-vltreturn` *`date`*

Spécifie la date et l'heure auxquelles le retour du média a été demandé par le fournisseur de centre de sauvegarde. Pour des volumes de sauvegarde de catalogue, cette date correspond à la date à laquelle le retour du média est demandé par le fournisseur de centre de sauvegarde.

Le format requis des valeurs de date et d'heure des commandes NetBackup dépend des paramètres régionaux. Le fichier `/user/openv/msg/.conf` (UNIX) et le fichier *install_path*`\VERITAS\msg\LC.CONF` (Windows) contiennent des informations telles que le format de date et d'heure pour tous les paramètres régionaux pris en charge. Les fichiers contiennent des instructions spécifiques concernant l'ajout et la modification de la liste des paramètres régionaux et des formats pris en charge.

Pour plus d'informations, consultez la section "Spécification des paramètres régionaux de l'installation NetBackup" du *Guide de l'administrateur NetBackup, volume II*.

`-vltsent` *date*

Spécifie la date et l'heure auxquelles le média a été envoyé au centre de sauvegarde hors site.

Le format requis des valeurs de date et d'heure des commandes NetBackup dépend des paramètres régionaux. Le fichier `/user/openv/msg/.conf` (UNIX) et le fichier *install_path*`\VERITAS\msg\LC.CONF` (Windows) contiennent des informations telles que le format de date et d'heure pour tous les paramètres régionaux pris en charge. Les fichiers contiennent des instructions spécifiques concernant l'ajout et la modification de la liste des paramètres régionaux et des formats pris en charge.

Pour plus d'informations, consultez la section "Spécification des paramètres régionaux de l'installation NetBackup" du *Guide de l'administrateur NetBackup, volume II*.

mm/dd/yyyy [*hh*[:*mm*[:*ss*]]]

`-vltsession session_id`

Spécifie l'identifiant de la session de centre de sauvegarde qui a éjecté ce média.

`-vltslot slot_no`

Spécifie le numéro de logement du fournisseur de centre de sauvegarde pour le logement occupé par ce volume.

`-voldbhost host_name`

Spécifie le nom du serveur EMM.

`-W`

Spécifie le format de sortie analysable pour les paramètres hors site de médias. Pour les conteneurs, la sortie comprend la longueur de la description du conteneur, la description de conteneur et l'identifiant du conteneur. La ligne d'en-tête de sortie correspond à un espace, une ligne séparée d'étiquettes de

colonne ; les lignes de données de sortie sont des champs séparés par des espaces.

EXEMPLES

Exemple 1 - Modifier le nom du centre de sauvegarde et les dates d'envoi au centre de sauvegarde des médias avec l'ID BYQ.

```
vltoffsitemedia -change -m BYQ -vltname THISTLE -vltsent 08/01/2012
12:22:00
```

Exemple 2 - Modifier le numéro de logement du centre de sauvegarde à 100 pour un média avec ID 000012.

```
vltoffsitemedia -change -m 000012 -vltslot 100
```

Exemple 3 - Vider les champs du centre de sauvegarde spécifiques pour un média.

```
vltoffsitemedia -change -m 000012 -vltname "" -vltsession 0 -vltslot
0 -vltsent 0 -vltreturn 0
```

ou :

```
vltoffsitemedia -change -m 000012 -vltname - -vltsession 0 -vltslot
0 -vltsent 00/00/00 -vltreturn 00/00/00
```

Exemple 4 - Modifier l'ID de conteneur et la description de média du volume ABC123.

```
vltoffsitemedia -change -m ABC123 -vltcid - -d ""
```

ou :

```
vltoffsitemedia -change -m ABC123 -vltcid "" -d ""
```

La commande `vltoffsitemedia` utilise les commandes de Media Manager pour interroger ou mettre à jour la base de données EMM.

Si la commande `vltoffsitemedia` échoue, consultez le journal de débogage dans le répertoire suivant pour obtenir des informations détaillées sur la commande réelle de Media Manager qui a échoué :

Systèmes d'exploitation UNIX : `usr/openv/netbackup/logs/vault`

Systèmes Windows : *`chemin_installation`*`\netbackup\logs\vault`

Pour plus d'informations sur codes d'état que les commandes Media Manager renvoient, consultez le *Guide de référence des codes d'état de NetBackup*.

VALEURS DE RETOUR

Le centre de sauvegarde peut se fermer sur un code d'état supérieur à 255. Les codes d'état de ce type sont appelés des "codes d'état de sortie étendue". Dans ce cas, l'état de sortie renvoyé au système est 252. L'état réel de sortie est enregistré dans `stderr` au format suivant : état de SORTIE = *état de sortie*

Les valeurs d'état de sortie étendues sont décrites dans le *Guide de référence des codes d'état de NetBackup* et l'assistant de dépannage NetBackup.

vltopmenu

`vltopmenu` – démarrage de l'interface du menu NetBackup Vault pour les opérateurs

Synopsis

`vltopmenu` `[-version]`

`Sur les systèmes UNIX, le chemin d'accès à cette commande est /usr/openv/netbackup/bin/.`

`Sur les systèmes Windows, le chemin de répertoire vers cette commande est` *`install_path`*`\NetBackup\bin\`

DESCRIPTION

Permet à l'utilisateur d'activer un écran du menu contenant les différentes options pouvant être utilisées par un opérateur de la fonction NetBackup Vault. Elle permet à l'utilisateur d'éjecter ou d'insérer des médias, d'afficher plusieurs rapports de manière individuelle ou collective. Elle consolide également tous les rapports et les éjecte pour toutes les sessions qui n'ont pas encore éjecté de médias. Cette interface peut être utilisée à partir de tout terminal utilisant des caractères (ou fenêtre d'émulation de terminal) pour lequel l'utilisateur dispose d'une définition `termcap` ou `terminfo`.

Pour plus d'informations, reportez-vous au *Guide de l'opérateur NetBackup*.

Tout utilisateur disposant des autorisations nécessaires peut exécuter cette commande.

Pour plus d'informations sur les autorisations NetBackup, reportez-vous au *Guide de sécurité et de chiffrement NetBackup*.

OPTIONS

`-version`

Affiche la version et la sortie de la commande `vltopmenu`.

VALEURS DE RETOUR

Le centre de sauvegarde peut se fermer avec un code d'état de sortie étendue (supérieur à 255). Dans ce cas, le code d'état de sortie 252 est renvoyé au système.

Le code d'état de sortie réel est enregistré dans `stderr` au format suivant : état de SORTIE = *état de sortie*

Pour plus d'informations sur les valeurs étendues des codes d'état de sortie, reportez-vous au *Guide de dépannage NetBackup* et à l'*Assistant de dépannage NetBackup*.

FICHIERS

Systèmes UNIX :

```
/usr/openv/netbackup/vault/sessions/vlteject.mstr
/usr/openv/netbackup/vault/sessions/vlteject_status.log.timestamp
/usr/openv/netbackup/vault/sessions/*/sid*/detail.log
```

Systèmes Windows :

```
install_path\NetBackup\vault\sessions\vlteject.mstr
install_path\NetBackup\vault\sessions\vlteject_status.log.ti
mestamp
install_path\NetBackup\vault\sessions\*\sid*\detail.log
```

vltrun

`vltrun` – Exécution d'une session de NetBackup Vault

Synopsis

vltrun -haltdups -vjobs *id_travail_centre_sauvegarde* [*profil* | *robot/centre_sauvegarde/profil*] [-preview] [-verbose | -v] [-version]

Sur les systèmes UNIX, le chemin d'accès à cette commande est /usr/openv/netbackup/bin/.

Sur les systèmes Windows, le chemin de répertoire vers cette commande est *install_path*\NetBackup\bin\

DESCRIPTION

`vltrun` exécute une session de NetBackup Vault en émettant une séquence d'appels au moteur du centre de sauvegarde. La session peut également inclure des légendes sur les scripts de notification fournis par l'utilisateur.

OPTIONS

profil | *robot/centre_sauvegarde/profil*

Spécifie le nom d'un profil ou un numéro de robot, un centre de sauvegarde et un profil imbriqués dans le fichier de paramètre de centre de sauvegarde. Si *profile* est utilisé sans *robot* et *vault*, le profil doit être unique dans le fichier de paramètre de centre de sauvegarde. Cette option est obligatoire.

-vjob *id_travail_centre_sauvegarde*

Spécifie l'ID d'un travail du centre de sauvegarde actif qui est actuellement dupliqué.

-haltdups

Arrête tous les travaux de duplication de centre de sauvegarde actif associés.

-preview

Génère la liste d'aperçu d'images à placer dans un centre de sauvegarde dans une session de centre de sauvegarde. Les résultats sont enregistrés dans le fichier `preview.list` dans le répertoire de la session.

`-verbose | -v`

Génère un rapport d'exploration en cascade sur la session dans le journal de débogage de centre de sauvegarde.

`-version`

Affiche la version et la sortie de `vltrun`.

UTILISATION

La session `vltrun` suit cette séquence :

- Exécutez le script `vlt_start_notify`.
- Effectuez l'inventaire des médias.
- Initialisez la base de données de Media Manager pour le média de centre de sauvegarde renvoyé au robot.
- Générez la liste des images d'aperçu à sauvegarder.
- Dupliquez les images.
- Effectuez l'inventaire de la base de données de Media Manager (première fois).
- Attribuez le média à la sauvegarde du catalogue NetBackup.
- Effectuez l'inventaire de la base de données de Media Manager (deuxième fois).
- Effectuez l'inventaire des images.
- Interrompez le média.
- Exécutez le script `vlt_end_notify`.
- Réeffectuez l'inventaire des images.
- Attribuez les ID de logement.
- Sauvegardez le catalogue NetBackup.
- Effectuez l'inventaire de la base de données de Media Manager (troisième et dernière fois).
- Exécutez le script `vlt_ejectlist_notify`.
- Générez la liste d'éjection.
- Exécutez le script `vlt_starteject_notify`.
- Ejectez et générez le rapport.
- Exécutez le script `vlt_end_notify`.

`vltrun` peut être exécuté de l'une des manières suivantes :

- Directement à partir de la ligne de commande.
- Via la planification de politique NetBackup. Dans ce cas, la politique doit se composer du type Centre de sauvegarde et la liste de fichier de la politique doit se composer d'une commande `vltrun`.
- En exécutant la commande `Démarrer la session` pour un profil dans l'interface de centre de sauvegarde ou `vltadm`

`vltrun` utilise l'option *`profil|robot/centre de sauvegarde/profil`* pour exécuter une session de centre de sauvegarde. Vous pouvez utiliser le formulaire *profil* de l'option si aucun autre profil portant le même nom ne se trouve dans la configuration de votre centre de sauvegarde. Dans ce cas, le nom de profil est suffisant pour identifier précisément les informations de configuration.

Si plusieurs profils portent le même nom, utilisez le formulaire *`robot/centre de sauvegarde/profil`* pour identifier précisément la configuration.

Ne modifiez pas la configuration de votre centre de sauvegarde lorsqu'une session de centre de sauvegarde est en cours.

Lorsque la session démarre, elle crée un répertoire qui contient les fichiers créés par `vltrun` et par le moteur de centre de sauvegarde au cours de la session.

La session de centre de sauvegarde utilise le répertoire suivant :

Systèmes UNIX :

```
/usr/openv/netbackup/vault/sessions/vault_name/sidxxx
```

Systèmes Windows :

```
install_path\NetBackup\vault\sessions\vault_name\sidxxx
```

La variable *xxx* est un entier attribué de manière unique à cette session. Pour chaque nom de centre de sauvegarde, des identifiants de session sont attribués de manière séquentielle, en commençant par 1.

Si vous avez configuré une adresse de courrier électronique dans les propriétés de votre centre de sauvegarde, le courrier électronique est envoyé à cette adresse à la fin de la session. Le courrier électronique indique les résultats. Par défaut, le courrier électronique est envoyé à la racine.

`vltrun` génère un aperçu de la session, appelé `summary.log`, dans le répertoire de la session.

Contrôlez le processus du centre de sauvegarde à différents stades de la session en installant des scripts de notification dans le répertoire pour les fichiers binaires NetBackup, `/usr/openv/netbackup/bin`. Consultez le *Guide de l'administrateur de NetBackup Vault* pour obtenir plus d'informations sur les scripts de notification.

Vous pouvez contrôler la progression de votre session `vltrun` dans le moniteur d'activité NetBackup.

Le champ Opération de la fenêtre Moniteur d'activité principale affiche la progression de votre session de centre de sauvegarde à l'aide des états suivants :

- Choix des images
- Duplication des images
- Choix des médias
- Sauvegarde du catalogue.
- Ejection et rapport
- Terminé.

Si vous créez le répertoire suivant avec un accès public en écriture, `vltrun` crée un journal de débogage quotidien dans ce répertoire :

Systèmes UNIX :

```
usr/openv/netbackup/logs/vault
```

Systèmes Windows :

chemin_installation`\netbackup\logs\vault`

Le journal s'appelle `log.DDMMYY` (où *DDMMYY* représente la date du jour). Vous pouvez ensuite utiliser ce fichier pour le dépannage.

Vous devez disposer d'un accès public en écriture car certains fichiers exécutables écrivant des données dans ce fichier ne peuvent pas être exécutés comme administrateur ou racine.

Vous pouvez régler le niveau des informations de consignation fournies dans ce fichier journal en définissant les paramètres suivants : le paramètre de niveau de consignation du centre de sauvegarde sur la page Consignation des propriétés du serveur maître via Propriétés de l'hôte sur NetBackup Administration Console.

Vous pouvez arrêter des travaux de duplication actifs du centre de sauvegarde à l'aide de la commande `vltrun -haltdups`. Lancez un script `-haltdups` qui envoie un signal SIGUSR2 au travail du centre de sauvegarde principal (actuellement à l'étape de duplication). Il propage ensuite automatiquement le signal à toutes les instances de duplication du centre de sauvegarde sans attendre la fin des instances de travail de duplication en cours. Une fois cette étape effectuée, le travail du centre de sauvegarde principal se poursuit avec les étapes suivantes.

Après avoir reçu le signal SIGUSR2, les détails du travail du message suivant du travail de duplication de centre de sauvegarde arrêté apparaît : arrêt demandé par l'administrateur (150).

Vous devez être connecté en tant qu'administrateur pour exécuter cette commande.

EXEMPLES

Exemple 1 - Sauvegarder le profil my_profile.

```
# vltrun my_profile
```

Exemple 2 - Sauvegarder les images pour le robot 0, sauvegarder Financiers et profil Hebdomadaire.

```
# vltrun 0/Financials/Weekly
```

Exemple 3 - Terminer un travail de duplication actif de centre de sauvegarde avec l'ID de 1.

```
# vltrun -haltdups -vjob 1
```

VALEURS DE RETOUR

Sur les systèmes UNIX, le centre de sauvegarde peut se fermer avec un code d'état supérieur à 255. Pour ces codes d'état de sortie étendus, l'état retourné au système est 252. L'état de sortie réel est enregistré dans `stderr` au format : état SORTIE = *état sortie*.

FICHIERS

Systèmes UNIX :

```
/usr/openv/netbackup/vault
/usr/openv/netbackup/bp.conf
/usr/openv/netbackup/logs/bpcd/log.mmddyy
/usr/openv/netbackup/logs/vault/log.mmddyy
/usr/openv/netbackup/db/vault/vault.xml
/usr/openv/netbackup/vault/sessions/vault_name/sidxxx
/usr/openv/netbackup/vault/sessions/vault_name/sidxxx/summar
y.log
/usr/openv/netbackup/vault/sessions/vault_name/sidxxx/detail
.log
```

Systèmes Windows :

```
install_path\NetBackup\vault
install_path\NetBackup\bp.conf
install_path\NetBackup\logs\bpbrmvlt\mmddyy.log
install_path\NetBackup\logs\bpcd\mmddyy.log
```

```
install_path\NetBackup\logs\vault\mmddyy.log
install_path\NetBackup\db\vault\vault.xml
install_path\NetBackup\vault\sessions\vault_name\sidxxxinstall_path\NetBackup
ary.log
install_path\NetBackup\vault\sessions\vault_name\sidxxx\deta
il.log
```

VOIR AUSSI

Se reporter à vltadm à la page 949.

Se reporter à vlteject à la page 957.

Se reporter à vltinject à la page 962.

Se reporter à vltoffsitemedia à la page 965.

Se reporter à vltopmenu à la page 970.

vmadd

`vmadd` – ajout de volumes à la base de données EMM

Synopsis

vmadd -m *id_média* -mt *type_média* [-h *serveur_emm* | *hôte_base_données_volumes*] [-verbose] [-b *code_barres*] [-rt *type_robot*] [-rn *numéro_robot*] [-rh *hôte_robot*] [-rc1 *logement_robot*] [-rc2 *face_robot*] [-p *numéro_pool*] [-mm *montages_max* | -n *nettoyages*] [-d "*description_média*"]

Sur les systèmes UNIX, le chemin d'accès à cette commande est /usr/openv/volmgr/bin/

Sur les systèmes Windows, le chemin d'accès à cette commande est *chemin_installation*\Volmgr\bin\

DESCRIPTION

Ajout de volumes à la base de données Enterprise Media Manager (EMM).

Tout utilisateur disposant des autorisations nécessaires peut exécuter cette commande.

Pour plus d'informations sur les autorisations NetBackup, reportez-vous au *Guide de sécurité et de chiffrement NetBackup*.

OPTIONS

-m *id_média*

Spécifie l'ID de média du volume à ajouter. La longueur maximale de l'expression de mot-clé est de 128 caractères. L'entrée en cours se limite aux caracyères alpha-numériques, ".", "+", "_" et "-", s'il ne s'agit pas du premier caractère.

Les éléments suivants s'appliquent uniquement à NetBackup Enterprise Server.

-mt *type_média*

Spécifie le type de média du volume à ajouter.

Le serveur Enterprise NetBackup prend en charge les types de médias suivants :

4mm, 8mm, 8mm2, 8mm3, dlt, dlt2, dlt3, dtf, hcart, hcart2, hcart3, qcart, 4mm_clean, 8mm_clean, 8mm2_clean, 8mm3_clean, dlt_clean, dlt2_clean, dlt3_clean, dtf_clean, hcart_clean, hcart2_clean, hcart3_clean

Les types de médias suivants sont pris en charge par le serveur NetBackup :

4mm, 8mm, dlt, hcart, qcart, 4mm_clean, 8mm_clean, dlt_clean, hcart_clean

`-h` *`serveur_emm | hôte_base_données_volumes`*

Cette option s'applique uniquement à NetBackup Enterprise Server.

Nom de l'hôte de base de données Enterprise Media Manager contenant les informations des volumes. Si aucun hôte n'est spécifié, le serveur EMM configuré est utilisé par défaut.

`-verbose`

Sélectionne le mode détaillé.

`-b` *`code_barres`*

Spécifie le code-barres du volume.

`-rt` *`robot_type`*

Spécifie le type de robot dans lequel le volume se trouve.

Le seveur NetBackup Enterprise NetBackup prend en charge les types de médias suivants :

aucun, acs, tl4, tl8, tld, tlh, tlm.

Le serveur NetBackup prend en charge les types de robots suivants :

aucun, tl4, tl8, tld.

`-rn` *`numéro_robot`*

Un numéro de robot correspond à un numéro d'identifiant logique unique assigné au `robot` dans lequel le volume se trouve.

`-rh` *`hôte_robot`*

Nom de l'hôte contrôlant le robot sur lequel le volume se trouve.

`-rc1` *`logement_robot`*

La coordonnée de robot n° 1 correspond au numéro de logement du robot dans lequel le volume se trouve.

Les éléments suivants s'appliquent uniquement à NetBackup Enterprise Server.

N'entrez pas les informations de logement des types de robot de l'interface de programmation du composant Media Manager. Le logiciel du robot effectue un suivi des emplacements des logement de ces robots.

`-p` *`numéro_pool`*

Index du pool de volumes contenant ce volume. Vous pouvez utiliser l'option `vmpool -listall` pour établir l'index d'un nom de pool en particulier.

`-mm` *`montages_max`*

Nombre maximal de montages autorisés pour ce volume. Cette option est utilisée uniquement pour les médias n'étant pas des médias de nettoyage. Lorsque cette limite est dépassée, le volume peut être monté uniquement pour des opérations de lecture.

`-n` *`nettoyages`*

Le nombre de nettoyages restant pour ce volume. Cette option est utilisée uniquement pour les médias de nettoyage.

`-d "`*`description_média`*`"`

Description du média du volume. Si la description contient des espaces, vous devez l'entourer de guillemets doubles.

EXEMPLES

Exemple 1 - Ajout du volume AJU244 du pool de volumes NetBackup à la base de données EMM sur l'hôte nommé llama. Le volume contient le code-barres AJU244 et se trouve dans le logement 2 du robot TLD 1. Pour les opérations d'écriture, le volume peut être monté au maximum 1000 fois .

L'indication suivante s'applique uniquement au serveur NetBackup :

Il n'existe qu'un seul hôte (serveur maître). Vous ne devez donc pas spécifier l'option -h.

Remarque : En règle générale, cette commande est entrée sur une seule ligne.

```
# vmadd -m AJU244 -mt dlt -h llama -b AJU244 -rt tld -rn 1 -rh llama
 -rc1 2 -p 1 -mm 1000 -d "vmadd example"
```

REMARQUES

Seule une validation limitée des paramètres de l'option est effectuée.

VOIR AUSSI

Se reporter à vmchange à la page 982.

Se reporter à vmdelete à la page 996.

Se reporter à vmpool à la page 1008.

Se reporter à vmquery à la page 1011.

vmchange

`vmchange` – modification des informations du média dans la base de données EMM

Synopsis

vmchange [-h *serveur_emm* | *hôte_base_données_volumes*] -vg_res -rt *type_robot* -rn *numéro_robot* -rh *hôte_contrôle_robot* -v *groupe_volumes*

vmchange [-h *serveur_emm* | *hôte_base_données_volumes*] -res -m *id_média* -mt *type_média* -rt *type_robot* -rn *numéro_robot* -rh *hôte_contrôle_robot* -v *groupe_volumes* -rc1 *logement_robot*

vmchange [-h *serveur_emm* | *hôte_base_données_volumes*] -exp *date* -m *id_média*

vmchange [-h *serveur_emm* | *hôte_base_données_volumes*] -barcode *code_barres* -m *id_média* [-rt *type_robot*]

vmchange [-h *serveur_emm* | *hôte_base_données_volumes*] -m *id_média* -vltcid *id_conteneur_centre_sauvegarde*

vmchange [-h *serveur_emm* | *hôte_base_données_volumes*] -barcode *code_barres* -vltcid *id_conteneur_centre_sauvegarde*

vmchange [-h *serveur_emm* | *hôte_base_données_volumes*] -d "*description_média*" -m *id_média*

vmchange [-h *serveur_emm* | *hôte_base_données_volumes*] -p *numéro_pool* -m *id_média*

vmchange [-h *serveur_emm* | *hôte_base_données_volumes*] -maxmounts *montages_max* -m *id_média*

vmchange [-h *serveur_emm* | *hôte_base_données_volumes*] -clean *nettoyages_restants* -m *id_média*

vmchange [-h *serveur_emm* | *hôte_base_données_volumes*] -n *nombre_montages* -m *id_média*

vmchange [-h *serveur_emm* | *hôte_base_données_volumes*] -new_mt *type_média* -m *id_média*

vmchange [-h *serveur_emm* | *hôte_base_données_volumes*] -new_rt *type_robot* -m *id_média* -rn *numéro_robot*

vmchange [-h *serveur_emm* | *hôte_base_données_volumes*] -new_v *groupe_volumes* [-m *id_média* |{-b *code_barres* -mt *type_média* -rt *type_robot*}]

vmchange [-h *serveur_emm* | *hôte_base_données_volumes*] -vltname *nom_centre_sauvegarde* -m *id_média*

vmchange [-h *serveur_emm* | *hôte_base_données_volumes*] -vltsent *date* -m *id_média*

vmchange [-h *serveur_emm* | *hôte_base_données_volumes*] -vltreturn *date* -m *id_média*

vmchange [-h *serveur_emm* | *hôte_base_données_volumes*] -vltslot *logement_centre_sauvegarde* -m *id_média*

vmchange [-h *serveur_emm* | *hôte_base_données_volumes*] -vltsession *id_session_centre_sauvegarde* -m *id_média*

vmchange -api_eject -map *id_port_accès_média:id_port_accès_média:...:id_port_accès_média* | *tout* -w [-h *serveur_emm* | *hôte_base_données_volumes*] -res -ml *id_média:id_média: ...:id_média* -rt *type_robot* -rn *numéro_robot* -rh *hôte_contrôle_robot* [-v *groupe_volumes*]

vmchange -multi_eject -w [-h *serveur_emm* | *hôte_base_données_volumes*] -res -ml *id_média:id_média: ...:id_média* -rt *type_robot* -verbose -rn *numéro_robot* -rh *hôte_contrôle_robot*

vmchange -multi_inject -w [-h *serveur_emm* | *hôte_base_données_volumes*] -res -rt *type_robot* -verbose -rn *numéro_robot* -rh *hôte_contrôle_robot*

vmchange [-h *serveur_emm* | *hôte_base_données_volumes*] -res -robot_info -verbose -rn *numéro_robot* -rt *type_robot* -rh *hôte_contrôle_robot*

Sur les systèmes UNIX, le chemin d'accès à cette commande est /usr/openv/volmgr/bin/

Sur les systèmes Windows, le chemin d'accès à cette commande est *chemin_installation*\Volmgr\bin\

DESCRIPTION

Cette option permet de modifier les informations de volume de la base de données Enterprise Media Manager.

Tout utilisateur disposant des autorisations nécessaires peut exécuter cette commande.

Pour plus d'informations sur les autorisations NetBackup, reportez-vous au *Guide de sécurité et de chiffrement NetBackup*.

OPTIONS

`-h` *`serveur_emm | hôte_base_données_volumes`*

Cette option s'applique uniquement à NetBackup Enterprise Server.

Nom de l'hôte de base de données Enterprise Media Manager contenant les informations des volumes. Si aucun hôte n'est spécifié, le serveur EMM configuré est utilisé par défaut.

`-vg_res`

Modifie l'emplacement du groupe de volumes.

`-rt` *`robot_type`*

Spécifie le type du robot dans lequel le volume se trouve.

Le serveur Enterprise NetBackup prend en charge les types de robots suivants :

none, acs, tl4, tl8, tld, tlh, tlm

Le serveur NetBackup prend en charge les types de robots suivants :

none, tl4, tl8, tld

`-rn` *`numéro_robot`*

Un numéro de robot correspond à un numéro d'identification logique unique assigné au robot dans lequel le volume se trouve.

`-rh` *`hôte_contrôle_robot`*

Nom de l'hôte contrôlant le robot sur lequel le volume se trouve.

`-v` *`groupe_volumes`*

Un groupe de volumes correspond à un regroupement logique identifiant un ensemble de volumes se trouvant sur le même emplacement physique.

`-res`

Modifie l'emplacement du volume.

`-m` *`media_id`*

Spécifie l'ID de média du volume à modifier.

`-mt` *`type_média`*

Spécifie le type de média du volume à modifier.

Le serveur Enterprise NetBackup prend en charge les types de médias suivants :

4mm, 8mm, 8mm2, 8mm3, dlt, dlt2, dlt3, dtf, hcart, hcart2, hcart3, qcart, 4mm_clean, 8mm_clean, 8mm2_clean, 8mm3_clean, dlt_clean, dlt2_clean, dlt3_clean, dtf_clean, hcart_clean, hcart2_clean, hcart3_clean

Le seveur NetBackup prend en charge les types de médias suivants :

4mm, 8mm, dlt, hcart, qcart, 4mm_clean, 8mm_clean, dlt_clean, hcart_clean

`-rc1` *`logement_robot`*

Les coordonnées de robot n° 1 correpondent au numéro de logement du robot sur lequel le volume se trouve.

Les éléments suivants s'appliquent uniquement à NetBackup Enterprise Server.

Vous ne devez pas entrer les informations de logement des types de robot d'interface de programmation. Le logiciel du robot effectue un suivi des emplacements des logement de ces robots.

`-exp` *`date`*

Date d'expiration de ce volume.

Le format requis des valeurs de date et d'heure des commandes NetBackup dépend des paramètres régionaux. Le fichier `/user/openv/msg/.conf` (UNIX) et le fichier *`install_path`*`\VERITAS\msg\LC.CONF` (Windows) contiennent des informations telles que le format de date et d'heure pour tous les paramètres régionaux pris en charge. Les fichiers contiennent des instructions spécifiques concernant l'ajout et la modification de la liste des paramètres régionaux et des formats pris en charge.

Pour plus d'informations, consultez la section "Spécification des paramètres régionaux de l'installation NetBackup" du *Guide de l'administrateur NetBackup, volume II*.

`-barcode` *`code_barres`*

Spécifie le code-barres du volume.

`-d "`*`description_média`*`"`

Description du média du volume. Si la description contient des espaces, vous devez l'entourer de guillemets doubles.

`-p` *`numéro_pool`*

Index du pool de volumes contenant ce volume. Vous pouvez récupérer l'index de pool avec la commande `vmpool -listall`.

`-maxmounts` *`montages_max`*

Nombre maximal de montages autorisés pour ce volume. Cette option est utilisée uniquement pour les médias qui ne sont pas des médias de nettoyage.

`-n` *`nombre_montages`*

Pour les médias qui ne sont pas des médias de nettoyage, la variable *nombre_montages* correspond au nombre de montages de ce volume.

`-clean` *`nettoyages_restants`*

Pour nettoyer les médias, la variable *nettoyages_restants* correspond au nombre de nettoyages restant de cette bande de nettoyage.

`-new_mt` *`type_média`*

Spécifie le type de média du volume à modifier. Pour obtenir la liste des types de média, reportez-vous à l'option `-mt`.

`-new_rt` *`type_robot`*

Spécifie le type de robot. Pour obtenir la liste des types de robot, reportez-vous à l'option `-rt`.

`-new_v` *`groupe_volumes`*

Un groupe de volumes correspond à un regroupement logique permettant d'identifier un ensemble de volumes se trouvant sur le même emplacement physique.

`-b` *`code_barres`*

Spécifie le code-barres du volume.

`-vltcid` *`id_conteneur_centre_sauvegarde`*

Modifie le conteneur dans lequel un volume est stocké. La variable *vault_container_id* (une chaîne contenant jusqu'à 29 caractères alphanumériques) spécifie le nouveau conteneur du volume. Utilisez l'option `-m` ou `-barcode` pour spécifier le volume.

`-vltname` *`nom_centre_sauvegarde`*

Spécifie le nom du centre de sauvegarde logique configuré pour le robot ayant éjecté le volume.

`-vltsent` *`date`*

Spécifie la date à laquelle le volume a été envoyé hors site.

Le format de la variable *date* dépend des paramètres régionaux de l'utilisateur. Pour les paramètres régionaux du système d'exploitation UNIX, la syntaxe de la date est la suivante :

mm/dd/yyyy [*hh*[:*mm*[:*ss*]]]

`-vltreturn` *`date`*

Spécifie la date de retour au fournisseur de centre de sauvegarde demandée au volume. Pour des volumes de sauvegarde de catalogue, cette date correspond à la date de retour au fournisseur de centre de sauvegarde demandée au volume.

Le format requis des valeurs de date et d'heure des commandes NetBackup dépend des paramètres régionaux. Le fichier `/user/openv/msg/.conf` (UNIX) et le fichier *install_path*`\VERITAS\msg\LC.CONF` (Windows) contiennent des informations telles que le format de date et d'heure pour tous les paramètres régionaux pris en charge. Les fichiers contiennent des instructions spécifiques concernant l'ajout et la modification de la liste des paramètres régionaux et des formats pris en charge.

Pour plus d'informations, consultez la section "Spécification des paramètres régionaux de l'installation NetBackup" du *Guide de l'administrateur NetBackup, volume II*.

`-vltslot` *logement_centre_sauvegarde*

Spécifie le numéro de logement du fournisseur de centre de sauvegarde pour le logement occupé par ce volume.

`-vltsession` *id_session_centre_sauvegarde*

Spécifie l'ID de la session de centre de sauvegarde ayant éjecté ce média.

`-api_eject`

Ejecte des volumes ACS, TLH ou TLM du robot spécifié. Pour les robots ACS et TLM, le délai d'éjection correspond à une semaine. Pour les robots TLH, le robot peut à tout moment supprimer des médias.

`-map` *id_port_accès_média:id_port_accès_média: ...:id_port_accès_média* `|` *tout*

Pour les robots ACS, cette option permet de spécifier les ports d'accès à plusieurs médias (MAP) pour utiliser les opération d'éjection. La variable *map_id* (également connue comme ID CAP) peut renvoyer la valeur `all` ou `ALL`, . Ces valeurs correspondent à tous les ports d'accès aux médias du robot. Vous pouvez également spécifier une liste de ports d'accès aux médias séparés par deux points (:) au format ACS, LSM, CAP. Lorsque l'option `-map` est utilisée, les médias sont éjectés vers les ports d'accès aux médias spécifiés en utilisant l'algorithme de port d'accès aux médias le plus proche. L'algorithme suppose que les gestionnaires de volume logique sont connectés à une ligne.

Pour les robots TLM, utilisez la variable map_id "ANY" pour les opérations d'éjection vers le port d'accès au média configuré pour chaque type de média sur le serveur DAS/SDLC.

Pour les robots TLH, sélectionnez le port d'accès au média standard ou le le port d'accès au média global, selon la configuration matérielle de la bibliothèque.

`-w`

Indicateur d'attente. Vous devez utiliser cet indicateur lors des opération d'éjection d'un ou plusieurs élements ou dans les commandes d'éjection.

`-verbose`

Sélectionne le mode détaillé.

`-ml` *`id_média:id_média: ...:id_média`*

Spécifie la liste des médias à éjecter du robot.

`-multi_eject`

Cette option utilise le port d'accès au média de la bandothèque pour éjecter plusieurs volumes. Seuls les robots TL8 et TLD prennent en charge cette option. Le délai d'éjection est de 30 minutes.

`-multi_inject`

Cette option utilise le port d'accès au média de la bandothèque pour injecter plusieurs volumes. Seuls les robots TL8 et TLD prennent en charge cette option. L'utilisateur doit exécuter la commande `vmupdate` après cette opération de mise à jour de la base de données EMM.

`-robot_info`

Extrait les informations concernant une bandothèque. Seuls les robots TL8 et TLD prennent en charge cette option.

- Champ 1 = nombre de logements
- Champ 2 = nombre de ports d'insertion/éjection
- Champ 3 = nombre de lecteurs
- Champ 4 = type et sous-type de robot (par exemple, tld -> 0)
- Champ 5 = lecteur de codes-barres. Si un lecteur de codes-barres existe sur ce périphérique robotique, ce champ indique que le robot possède un lecteur de codes-barres.
- Champ 6 = logement de départ
- Champ 7 = logement de fin
- Champ 8 = chaîne d'investigation principale (par exemple, HP~~~~~~C6240-8000~~~~~~2912)

AVERTISSEMENTS

Certaines bandothèques implémentent plusieurs fonctionnalités pour leurs ports d'accès au média. Par exemple, certaines bandothèques contiennent des fonctions d'insertion et d'éjection en avant-plan entrant en conflit avec l'utilisation du port d'accès au média de NetBackup (par exemple : Spectra Logic Bullfrog). Certaines bandothèques nécessitent une interaction en avant-plan lors de l'utilisation du port d'accès au média (par exemple : Spectra Logic Gator).

Si vous utilisez une option d'éjection, si le média n'est pas retiré et si cela entraîne un délai, le média est renvoyé (injecté) au robot. Dans ce cas, effectuez un inventaire du robot et éjectez le média renvoyé au robot.

Pour comprendre les fonctions de port d'accès au média de la bandothèque, reportez-vous au guide de l'opérateur. Les bandothèques telles que celles qui sont notées peuvent ne pas être entièrement compatibles avec les fonctions NetBackup d'injection et d'éjection si elles ne sont pas correctement gérées. Les autres bibliothèques peuvent être totalement incompatibles. De plus, NetBackup effectue une validation limitée de ces paramètres d'option.

EXEMPLES

Exemple 1 - Modification de la date d'échéance du volume AJS100 :

```
# vmchange -exp 12/31/12 23:59:59 -m AJS100
```

Exemple 2 - Définir le pool (qui contient le volume AJS999) sur le pool 1 (pool NetBackup) :

```
# vmchange -p 1 -m AJS999
```

Exemple 3 - Ejecter des volumes `abc123` et `abc124` du robot ACS numéro 700. Les emplacements de ces deux volumes se trouvent désormais à des emplacements autonomes.

```
# vmchange -res -api_eject -w -ml abc123:abc124 -rt acs -rn 700 -rh
verbena -map 0,0,0
```

Exemple 4 - Modifier l'ID de conteneur du volume ABC123 :

```
# vmchange -vltcid Container001 -m ABC123
```

VOIR AUSSI

Se reporter à vmadd à la page 978.

Se reporter à vmdelete à la page 996.

Se reporter à vmpool à la page 1008.

Se reporter à vmquery à la page 1011.

vmcheckxxx

`vmcheckxxx` – rapport sur le contenu du média d'une bandothèque

Synopsis

vmcheckxxx -rt *type_robot* -rn *numéro_robot* [-rh *hôte_robot*] [-h *serveur_emm* | *hôte_base_données_volumes*] [[-if *valeur_filtre_inventaire*] [-if *valeur_filtre_inventaire*] ...] [-full] [-list]

Sur les systèmes UNIX, le chemin d'accès à cette commande est /usr/openv/volmgr/bin/

Sur les systèmes Windows, le chemin d'accès à cette commande est *chemin_installation*\Volmgr\bin\

DESCRIPTION

Générez le rapport du contenu du média d'une bandothèque et comparez éventuellement son contenu avec la configuration du volume.

Si aucune option n'est spécifiée, le contenu du média du robot et la configuration de volume sont affichés avec une liste de toutes les erreurs de correspondance découvertes.

Tout utilisateur disposant des autorisations nécessaires peut exécuter cette commande.

Pour plus d'informations sur les autorisations NetBackup, reportez-vous au *Guide de sécurité et de chiffrement NetBackup*.

OPTIONS

-rt *robot_type*

Spécifie le type du robot à prendre compte dans l'inventaire.

Le serveur Enterprise NetBackup prend en charge les types de robots suivants :

aucun, acs, tl4, tl8, tld, tlh, tlm.

Le serveur NetBackup prend en charge les types de robots suivants :

aucun, tl4, tl8, tld.

`-rn` *`numéro_robot`*

Numéro d'identifiant unique et logique assigné au robot à inventorier.

`-rh` *`hôte_robot`*

Nom de l'hôte contrôlant le robot. Si aucun hôte n'est spécifié, l'hôte sur lequel vous exécutez cette commande est utilisé.

`-h` *`serveur_emm | hôte_base_données_volumes`*

Cette option s'applique uniquement à NetBackup Enterprise Server.

Nom de l'hôte de base de données Enterprise Media Manager contenant les informations concernant les volumes d'un robot. Si aucun hôte n'est spécifié, le serveur EMM configuré est utilisé par défaut.

`-if` *`valeur_filtre_inventaire`*

Cette option s'applique uniquement à NetBackup Enterprise Server.

Spécifie les valeurs de filtrage de l'inventaire. Vous pouvez spécifier plusieurs options `-if`. La valeur du filtre de l'inventaire correspond à un ID de pool de travail ACS ou une catégorie de volume TLH.

Vous ne pouvez pas utiliser en même temps les options `-full` et `-if`.

`-full`

Indique que l'inventaire est plein. Vous ne pouvez pas utiliser en même temps les options `-full` et `-if`.

`-list`

Affiche le contenu du robot.

REMARQUES

Seule une validation limitée des paramètres de l'option est effectuée.

EXEMPLES

Exemple 1 - Liste le contenu du média du robot TLD 1 et la configuration du volume pour ce robot sur l'hôte portant le nom server2. Elle affiche également toutes les erreurs de correspondance découvertes :

```
# vmcheckxxx -rt tld -rn 1 -rh server2
```

Exemple 2 - Répertorier le contenu du robot TLH 2 connecté à l'hôte sur lequel la commande `vmcheckxxx` a été exécutée :

```
# vmcheckxxx -rt tlh -rn 2 -list
```

VOIR AUSSI

Se reporter à vmupdate à la page 1019.

vmd

`vmd` – exécuter le daemon EMM

Synopsis

vmd [-v]

Le chemin d'accès à cette commande est /usr/openv/volmgr/bin/

DESCRIPTION

Cette commande fonctionne seulement sur les systèmes UNIX.

`ltid` n'a pas besoin que des volumes soient définis dans la base de données EMM avant qu'elle ne soit utilisée.

Le paragraphe suivant s'applique uniquement à NetBackup Enterprise Server.

Le montage automatique des volumes dans des périphériques robotiques n'a pas lieu tant que les actions suivantes ne sont pas produites : les volumes sont définis et leurs informations de logement (pour les robots non API) sont entrées dans la base de données EMM.

Une interface directe vers la base de données EMM est fournie pour faciliter les activités d'administration de base de données. Des utilitaires Media Manager graphiques, contrôlés par menu et par ligne de commande sont fournis.

Le daemon `vmd` est également utilisé pour la gestion distante des périphériques Media Manager et pour gérer le pool de volumes, les règles de code-barres et les bases de données du périphérique.

Le numéro de port de service d'Internet pour `vmd` doit être dans `/etc/services`. Si vous utilisez un service d'information réseau ou NIS, insérez l'entrée correspondante dans le fichier `/etc/services` de cet hôte dans la base de données de serveur NIS maître pour les services. Par défaut, le numéro de port de service est 13701.

Les paragraphes suivants s'appliquent uniquement à NetBackup Enterprise Server.

OPTIONS

`-v` Consigne les informations de débogage détaillées si vous créez le répertoire `debug/daemon` (voir ERREURS). Spécifiez cette option uniquement si des problèmes se produisent ou si vous y êtes invité par le support de Veritas.

ERREURS

Le daemon vmd consigne un message d'erreur en utilisant syslogd si une copie de vmd est en service.

Le daemon vmd consigne un message d'erreur en utilisant syslogd si le port auquel il est lié est déjà en cours d'utilisation. Si ce message s'affiche, vous pouvez devoir remplacer le fichier de services à l'aide du mécanisme qui est décrit sous DESCRIPTION.

Pour exécuter le daemon vmd dans le mode de débogage, procédez comme suit :

- Avant de lancer vmd, créez le répertoire suivant :

  ```
  /usr/openv/volmgr/debug/daemon
  ```

  Si vmd est en cours d'exécution, arrêtez et redémarrez-le après la création du répertoire.

- Démarrez vmd en mode détaillé comme suit ou insérez une entrée VERBOSE dans le fichier vm.conf.

  ```
  /usr/openv/volmgr/bin/vmd -v
  ```

- Vérifiez le message du journal dans /usr/openv/volmgr/debug/daemon.

Si les problèmes persistent, vous pouvez obtenir plus d'informations de débogage sur le processus de demande en créant le répertoire suivant : /usr/openv/volmgr/debug/reqlib.

Un journal est créé par jour dans chaque répertoire de débogage. Ces journaux continuent à être générés jusqu'à ce que le répertoire de débogage soit déplacé ou supprimé, sauf si vous spécifiez une entrée DAYS_TO_KEEP_LOGS dans le fichier vm.conf. Ne supprimez pas le répertoire de débogage tant que vmd est en cours d'exécution. Exécutez le daemon vmd en mode de débogage uniquement si nécessaire.

FICHIERS

```
/usr/openv/volmgr/debug/daemon/*
/usr/openv/volmgr/debug/reqlib/*
```

Base de données EMM

VOIR AUSSI

Se reporter à ltid à la page 568.

Se reporter à vmadd à la page 978.

Se reporter à vmchange à la page 982.

Se reporter à vmdelete à la page 996.

Se reporter à vmquery à la page 1011.

vmdelete

`vmdelete` – suppression de volumes de la base de données EMM

Synopsis

vmdelete [-h *serveur_emm* | *hôte_base_données_volumes*] [-m *id_média* | -v *groupe_volumes*]

Sur les systèmes UNIX, le chemin d'accès à cette commande est /usr/openv/volmgr/bin/

Sur les systèmes Windows, le chemin d'accès à cette commande est *chemin_installation*\Volmgr\bin\

DESCRIPTION

Suppression de volumes de la base de données Enterprise Media Manager.

Tout utilisateur disposant des autorisations nécessaires peut exécuter cette commande.

Pour plus d'informations sur les autorisations NetBackup, reportez-vous au *Guide de sécurité et de chiffrement NetBackup*.

OPTIONS

-h *serveur_emm* | *hôte_base_données_volumes*

Cette option s'applique uniquement à NetBackup Enterprise Server.

Nom de l'hôte de base de données Enterprise Media Manager contenant les informations des volumes. Si aucun hôte n'est spécifié, le serveur EMM configuré est utilisé par défaut.

-m *media_id*

Spécifie l'ID de média du volume à supprimer depuis la base de données de volumes.

-v *groupe_volumes*

Spécifie le groupe de volumes à supprimer. Tous les volumes de ce groupe sont supprimés de la base de données de volumes.

REMARQUES

Seule une validation limitée des paramètres de l'option est effectuée.

EXEMPLES

Exemple 1 - Suppression d'un volume unique :

```
# vmdelete -m AJS144
```

Exemple 2 - Supprimer tous les volumes avec le nom de groupe de volumes de DELETE_ME :

```
# vmdelete -v DELETE_ME
```

VOIR AUSSI

Se reporter à vmadd à la page 978.

Se reporter à vmchange à la page 982.

Se reporter à vmquery à la page 1011.

vmoprcmd

vmoprcmd – fonctions d'opérateur sur les lecteurs

Synopsis

vmoprcmd -devmon [pr | ds | hs] [-h *hôte_périphérique*] *opération_par_défaut*

vmoprcmd -dp [pr | ds | ad] [-h *hôte_périphérique*]

vmoprcmd -down | -up | -upopr | -reset *index_lecteur* [-h *hôte_périphérique*]

vmoprcmd -downbyname | -upbyname | -upoprbyname | -path *chemin_lecteur*] [-nh *nom_hôte_ndmp*] [-h *hôte_périphérique*]

vmoprcmd -resetbyname *nom_lecteur* [-h *hôte_périphérique*]

vmoprcmd -assign *index_lecteur id_demande_montage* [-h *hôte_périphérique*]

vmoprcmd -assignbyname *nom_lecteur id_demande_montage* [-h *hôte_périphérique*]

vmoprcmd -deny | -resubmit *index_demande_montage* [-h *hôte_périphérique*]

vmoprcmd -comment *index_lecteur* ["*commentaire*"] [-h *hôte_périphérique*]

vmoprcmd -commentbyname *nom_lecteur* ["*commentaire*"] [-h *hôte_périphérique*]

vmoprcmd -crawlreleasebyname *nom_lecteur* [-h *serveur_emm*]

vmoprcmd [-activate_host | -deactivate_host] [-h *hôte_périphérique*]

vmoprcmd -hoststatus [-h *hôte_périphérique*]

Sur les systèmes UNIX, le chemin d'accès à cette commande est /usr/openv/volmgr/bin/

Sur les systèmes Windows, le chemin d'accès à cette commande est *chemin_installation*\Volmgr\bin\

DESCRIPTION

Cette commande vous permet d'exécuter les fonctions d'opérateur sur des lecteurs. L'option `-h` n'est pas requise, mais vous devez choisir une seule des options suivantes.

Les chemins d'accès de périphérique Windows non NDMP apparaissent au format {p,b,t,l} : la lettre p représente le port, la lettre b le bus, la lettre t la cible et la lettre l le numéro d'unité logique. Lorsque la commande `vmoprcmd` est exécutée avec l'argument `-path`, spécifiez le chemin d'accès au format {p,b,t,l}.

Tout utilisateur disposant des autorisations nécessaires peut exécuter cette commande.

Pour plus d'informations sur les autorisations NetBackup, reportez-vous au *Guide de sécurité et de chiffrement NetBackup*.

OPTIONS

`-assign` *`index_lecteur id_demande_montage`*

Affectez un lecteur à une demande de montage.

`-assignbyname` *`nom_lecteur id_demande_montage`*

Cette option est semblable à l'option `-assign`, à moins que le nom de lecteur spécifie le lecteur au lieu de l'index de lecteur.

L'indication suivante s'applique uniquement au serveur NetBackup :

L'hôte de périphérique est l'hôte sur lequel Media Manager est installé.

`-comment` *`index_lecteur`* `["`*`commentaire`*`"]`

Ajoutez un commentaire sur le lecteur. Les guillemets sont nécessaires si votre commentaire contient n'importe des espaces. Si vous ne spécifiez pas *comment*, tous les commentaires existants pour le lecteur sont supprimés.

`-commentbyname` *`nom_lecteur`* `["`*`commentaire`*`"]`

Cette option est semblable à l'option `-comment`, sauf que le nom de lecteur spécifie le lecteur au lieu de l'index de lecteur.

`-crawlreleasebyname` *`nom_lecteur`*

Cette option s'applique uniquement à NetBackup Enterprise Server.

Avec cette option, tous les hôtes (enregistrés pour l'utilisation du lecteur) doivent exécuter les commandes de libération SCSI SPC-2 sur le lecteur. Emettez cette option sur l'hôte qui est le programme d'allocation de périphérique SSO (hôte du DA) ou utilisez l'option -h pour spécifier l'hôte DA.

Attention : Utilisez cette option après qu'un état PEND a été vu dans le moniteur de périphériques. N'utilisez pas cette option pendant les sauvegardes.

`-down | -up | -upopr | -reset` *`index_lecteur`*

`-down` définit le lecteur à l'état ARRÊTÉ, s'il n'est pas assigné.

`-up` définit le lecteur sur la position DÉMARRÉ dans le mode de reconnaissance de volume automatique. Ce mode est le mode normal pour tous les lecteurs.

`-upopr` définit le lecteur sur la position DÉMARRÉ dans le mode Opérateur (OPR). Ce mode est généralement utilisé uniquement pour des raisons de sécurité. Pour un lecteur situé dans un robot, OPR et AVR sont traités de façon identique tandis que le daemon ou le processus de robot est en cours d'exécution.

`-reset` réinitialise le lecteur spécifié. En outre, il décharge le lecteur (s'il n'est pas assigné dans la base de données EMM). Vous pouvez utiliser la fonction de déchargement pour décharger le média qui est coincé dans le lecteur.

`-downbyname | -upbyname | -upoprbyname | -resetbyname` *`nom_lecteur`*

Ces options sont semblables à `-down`, `-up`, `-upopr` et `-reset` respectivement, sauf que le nom de lecteur spécifie le lecteur au lieu de l'index de lecteur.

`-deny | -resubmit` *`id_demande_montage`*

`-deny` Refuser une demande de montage renvoie un message d'erreur à l'utilisateur.

`-resubmit` Resoumettez une demande de montage. Si un message d'intervention en attente implique un robot, vous devez corriger le problème et resoumettre la demande qui a généré le message.

`-dp [pr | ds | ad]`

Si aucun des paramètres d'affichage facultatifs suivants n'est spécifié, toutes les informations sont affichées.

`pr` - Affiche les demandes en attente.

`ds` - Affiche l'état des lecteurs contrôlés par Media Manager.

`ad` - Affiche des informations supplémentaires sur l'état des lecteurs contrôlés par Media Manager.

`-devmon [pr | ds | hs]` *`opération_par_défaut`*

La commande `-devmon` répertorie tous les chemins d'accès de lecteur qui sont configurés pour un nom de lecteur donné. Si aucun des paramètres d'affichage facultatifs suivants n'est spécifié, toutes les informations sont affichées. Les chemins d'accès aux périphériques complets sont affichés.

Le paramètre `pr` affiche toutes les demandes en attente.

`ds` affiche l'état des lecteurs sous le contrôle du Media Manager.

`hs` affiche l'état supplémentaire des lecteurs sous le contrôle du Media Manager.

`-h` *`serveur_emm | hôte_périphérique`*

Nom de l'hôte de base de données Enterprise Media Manager où les lecteurs sont reliés et configurés. Si aucune option d'hôte n'est spécifiée, l'hôte de périphérique où vous exécutez la commande est l'hôte par défaut.

device host est l'hôte où le périphérique est relié et configuré.

`-hoststatus`

Affiche l'état actuel de l'hôte. Les états suivants peuvent apparaître :

DESACTIVE : cet état empêche tous les nouveaux travaux de démarrer sur cet hôte.

ACTIF : le serveur de médias est disponible pour exécuter tous les travaux.

ACTIF-DISQUE : le serveur de médias est disponible pour exécuter des travaux pour des unités de stockage sur disque seulement.

ACTIF-BANDE : le serveur de médias est disponible pour exécuter des travaux pour des unités de stockage sur disque seulement.

HORS LIGNE : le serveur de médias n'est pas disponible pour exécuter des travaux pour des unités de stockage sur disque ou des unités de stockage sur bande. Cet état se produit parce que le serveur de médias n'est pas en activité pour la bande ou le disque ou parce que le serveur maître ne peut pas communiquer avec le serveur de médias.

`-nh` *`nom_hôte_ndmp`*

Spécifie le nom d'hôte du serveur NDMP.

`-activate_host`

Rend l'hôte disponible pour exécuter des travaux.

`-deactivate_host`

Rend l'hôte indisponible pour exécuter des travaux.

`-path` *`drivepath`*

Spécifie le nom de système pour le lecteur. Par exemple, /dev/rmt/0cbn.

`-setpath` *`chemin_lecteur nom_lecteur nom_hôte_ndmp`*

Spécifie le nom de système et le nom de lecteur de l'hôte NDMP.

REMARQUES

Seule une validation limitée des paramètres de l'option est effectuée.

Il est possible pour `tpconfig -d`, `tpconfig -l`, et `vmoprcmd` de tronquer des noms de lecteurs longs. Utilisez `tpconfig-dl` pour obtenir le nom de lecteur entier.

`vmoprcmd` peut tronquer les noms de lecteur à 20 caractères.

EXEMPLES

Exemple 1 - Définir le lecteur, avec un index de lecteur de 0, sur le mode de démarrage :

```
# vmoprcmd -up 0
```

Exemple 2 - Afficher l'état du lecteur de tous les lecteurs :

```
# vmoprcmd -d ds
```

Exemple 3 - Afficher les demandes en attente et l'état du lecteur de tous les lecteurs sur l'hôte de périphérique appelé crab :

```
# vmoprcmd -h crab
```

Exemple 4 - Expliquer comment les chemins d'accès de périphérique Windows non-NDMP apparaissent.

```
# vmoprcmd

                          HOST STATUS
Host Name                                   Version   Host Status
========================================  =======   ===========
hamex                                      600000      ACTIVE

                           PENDING REQUESTS
                               <NONE>
                             DRIVE STATUS

Drive Name           Label   Ready  RecMID  ExtMID  Wr.Enbl. Type
    Host                    DrivePath                        Status
=================================================================
IBM.ULTRIUM-TD2.001    No      No                     No     hcart2
    hamex                  {3,1,0,2}                         TLD
    hamex                  {3,1,1,2}                         TLD

IBM.ULTRIUM-TD1.004    No      No                     No     hcart
    hamex                  {3,1,0,7}                         TLD
    hamex                  {3,1,1,7}                         TLD
```

```
IBM.ULTRIUM-TD2.005    Yes     Yes    J945L2          Yes    hcart2
    hamex                   {3,1,2,1}                          TLD

IBM.ULTRIUM-TD2.006    No      No                      No     hcart2
    hamex                   {3,1,2,2}                          TLD

# vmoprcmd -downbyname IBM.ULTRIUM-TD1.004 -path {3,1,0,7}
```

vmphyinv

`vmphyinv` – effectuer un inventaire des médias d'une bandothèque ou d'un lecteur autonome, et une mise à jour de la base de données de volumes

Synopsis

vmphyinv -rn robot_number] [-rh robot_control_host] [-h device_host][-pn pool_name] [-v volume_group] [-rc1 robot_coord1 -number number] [-drv_cnt count] [-non_interactive] [-mount_timeout timeout] [-priority *nombre*] [-verbose]

vmphyinv -rn robot_number] [-rh robot_control_host] [-h device_host] -ml media_id:media_id:...:media_id [-drv_cnt count] [-non_interactive] [-mount_timeout timeout] [-priority *nombre*] [-verbose]

vmphyinv -rn robot_number] [-rh robot_control_host] [-h device_host] [{ { [-slot_range from to] [-slot_list s1:s2:...:sN] } -d density } { { [-slot_range from to] [-slot_list s1:s2:...:sN] } -d density }] [-drv_cnt count] [-non_interactive] [-mount_timeout timeout] [-priority *nombre*] [-verbose]

vmphyinv {-u drive_number | -n drive_name} [-h device_host] [-non_interactive] [-mount_timeout timeout] [-verbose]

Sur les systèmes UNIX, le chemin d'accès à cette commande est /usr/openv/volmgr/bin/

Sur les systèmes Windows, le chemin d'accès à cette commande est *chemin_installation*\Volmgr\bin\

DESCRIPTION

Effectuez un inventaire physique des médias d'une bandothèque ou d'un lecteur autonome, et une mise à jour de la base de données EMM. En fonction des informations de l'en-tête de la bande, `vmphyinv` monte chaque média indiqué par le critère de recherche, lit l'en-tête de la bande et met à jour la base de données EMM.

Pour plus d'informations sur cette commande, consultez le *Guide de l'administrateur NetBackup, volume I*.

Tout utilisateur disposant des autorisations nécessaires peut exécuter cette commande.

Pour plus d'informations sur les autorisations NetBackup, reportez-vous au *Guide de sécurité et de chiffrement NetBackup*.

OPTIONS

`-rn robot_number`

Spécifie le numéro de robot de Media Manager dont le média est inventorié. `robot_number` doit correspondre à un robot aux lecteurs déjà configurés. `vmphyinv` inventorie chacun des médias. Elle possède le numéro_robot dans la base de données de volume du numéro_robot.

`-rh robot_host`

Spécifie le nom de l'hôte contrôlant le robot. Si aucun hôte n'est spécifié, l'hôte où cette commande est exécutée est supposé.

`-h device_host`

Spécifie le nom d'hôte de périphérique. Cette option est utilisée pour obtenir le nom de serveur Enterprise Media Manager. S'il n'est pas spécifié, l'hôte actuel est utilisé pour obtenir le nom du serveur EMM.

`-p pool_name`

Spécifie le nom sensible à la casse de pool des volumes, qui correspond au robot que l'option -rn spécifie, qui doit être inventorié. Valide seulement si l'option -rn est spécifiée.

`-priority` *`number`*

Spécifie une nouvelle priorité de travail remplaçant la priorité de travail par défaut.

`-v volume_group`

Spécifie le groupe des volumes, qui correspond au robot que spécifié par l'option -rn, qui doi être inventorié. Valide seulement si l'option -rn est spécifiée.

`-rc1 robot_coord1`

Spécifie le logement de départ du média qui doit être inventorié. Valide seulement si l'option -rn est spécifiée.

`-number number`

Spécifie le nombre de logements qui commencent à robot_coord1 qui doivent être inventoriés. Valide seulement lorsque les options -rn et -rc1 sont également spécifiées.

`-ml media_id1:media_id2: ... :media_id`

Spécifie une liste de médias, qui doit être inventorié. Valide seulement si l'option -rn est spécifiée. Si l'ID du média qui est spécifié n'appartient pas au robot spécifié, le média est ignoré.

`-slot_range from to`

Spécifie une plage des logements qui doivent être inventoriés. Si un ou plusieurs logements sont vides, ces logements ne sont pas pris en compte.

`-slot_list s1:s2:...sN`

Spécifie une liste des logements qui doivent être inventoriés. Si un ou plusieurs logements sont vides, ces logements ne sont pas pris en compte.

`-d density`

Spécifie la densité des médias. L'utilisateur doit spécifier la densité de médias et inventorier les médias par plage de logements ou liste de logements.

`-u drive_number`

Spécifie l'index de lecteur qui doit être inventorié. Le lecteur doit contenir des médias et doit être prêt. Le numéro du lecteur peut être obtenu depuis la gestion des médias et des périphériques de la console d'administration.

`-n drive_name`

Spécifie l'index de lecteur qui doit être inventorié. Le lecteur doit contenir des médias et doit être prêt. Le nom du lecteur peut être obtenu depuis la gestion des médias et des périphériques de la console d'administration.

`-non_interactive`

Comme paramètre par défaut, `vmphyinv` affiche une liste des recommandations et demande une confirmation avant de modifier la base de données de volume et la base de données d'EMM (s'il y a lieu). Si cette option est spécifiée, les modifications sont appliquées sans confirmation.

`-mount_timeout timeout`

Spécifie le délai de montage en secondes. Si le média ne peut pas être monté dans le délai spécifié, la demande de montage est annulée. La valeur par défaut est de 15 minutes.

`-drv_cnt count`

Spécifie le nombre maximal de lecteurs qui peuvent être utilisés simultanément par `vmphyinv`. Le nombre total de lecteurs configurés et cette valeur déterminent le nombre réel de lecteurs que `vmphyinv` utilise. Le nombre de lecteurs que `vmphyinv` utilise est le nombre minimal de lecteurs spécifiés et le nombre total de lecteurs configurés. Le paramètre par défaut consiste à utiliser tous les lecteurs.

`-verbose`

Sélectionne le mode détaillé. Quand vous spécifiez cette option, plus d'informations apparaissent. Par exemple, ces informations comprennent les éléments suivants : Le nombre de lecteurs disponibles, lesdonnées trouvées sur chaque bande et l'ID de catalogue si le média est un catalogue.

EXEMPLES

Exemple 1 - Mise à jour de la base de données EMM du robot 1 connecté au serveur shark hôte :

```
# vmphyinv -rn 1 -rh shark
```

Exemple 2 - Mettez à jour la base de données EMM du robot 7 connecté au serveur baleine hôte : Seul le média qui appartient au nom de pool "some_pool" est inventorié :

```
# vmphyinv -rn 7 -rh whale -pn some_pool
```

Exemple 3 - Mettez à jour la base de données EMM du robot 3 connecté au serveur dauphin hôte : Seul le média A00001, A00002, A00003 est inventorié.

```
# vmphyinv -rn 3 -rh dolphin -ml A00001:A00002:A00003
```

Exemple 4 - Mettez à jour la base de données EMM du robot 2 de type TLD, connecté au serveur fantôme hôte. Elle inventorie uniquement les médias des logements 3 à 8.

```
# vmphyinv -rn 2 -rh phantom -slot_range 3 8 -d dlt
```

Exemple 5 - Mettez à jour la base de données EMM du lecteur autonome (index de lecteur 3) connecté à l'hôte `tigerfish` :

```
# vmphyinv -u 0 -h tigerfish
```

VOIR AUSSI

Se reporter à vmupdate à la page 1019.

Se reporter à vmcheckxxx à la page 990.

Se reporter à vmoprcmd à la page 998.

vmpool

`vmpool` – gestion des pools de volumes

Synopsis

vmpool [-h *serveur_emm* | *hôte_base_données_volumes*] -list_all [-b|-bx] | -list_scratch | -list_catalog_backup | -create -pn *nom_pool* -description *description* [-mpf *max_mpp*] | -update -pn *nom_pool* [-description *description*] [-reason "*chaîne*"] [-mpf *max_mpp*] | -delete *nom_pool* | -set_scratch *nom_pool* | -unset_scratch *nom_pool* | -set_catalog_backup *nom_pool* | -unset_catalog_backup *nom_pool*

Sur les systèmes UNIX, le chemin d'accès à cette commande est /usr/openv/volmgr/bin/

Sur les systèmes Windows, le chemin d'accès à cette commande est *chemin_installation*\Volmgr\bin\

DESCRIPTION

Cette commande permet d'ajouter, de modifier, de supprimer ou d'afficher les pools de volumes.

L'option `-h` n'est pas obligatoire. Cependant, vous devez choisir une seule des sept autres options (par exemple, `-list_scratch`).

Tout utilisateur disposant des autorisations nécessaires peut exécuter cette commande.

Pour plus d'informations sur les autorisations NetBackup, reportez-vous au *Guide de sécurité et de chiffrement NetBackup*.

OPTIONS

-h *serveur_emm* | *hôte_base_données_volumes*

Cette option s'applique uniquement à NetBackup Enterprise Server.

Spécifie le nom de l'hôte de base de données Enterprise Media Manager contenant les informations des volumes. Si aucun hôte n'est spécifié, le serveur EMM configuré est utilisé par défaut.

`-list_all [- b | -bx]`

Affiche les informations concernant tous les pools de volumes. L'option `-b` ou `-bx` permettent de spécifier un format abrégé des informations de pool de volumes.

`-list_scratch`

Affiche tous les pools de travail configurés et le numéro d'index des pools.

`-list_catalog_backup`

Affiche le pool de volumes à utiliser pour la sauvegarde de catalogue.

`-create -pn` *`nom_pool`* `-description` *`description`* `-mpf` *`max_mpp`*

Ajoute une entrée de volume. Limite le nombre de médias partiellement pleins à utiliser dans ce pool à l'aide de la commande `-mpf`, le cas échéant. La valeur par défaut est zéro (0). Cela signifie que le nombre de médias partiellement pleins est illimité.

L'option `-description` décrit le pool de volumes. Si la description contient des espaces, vous devez l'entourer de guillemets doubles.

`-update -pn` *`nom_pool`* `[-description` *`description`*`] [-mpf` *`max_mpp`*`]`

Modifie un pool de volumes existant. Limite le nombre de médias partiellement pleins à utiliser dans ce pool à l'aide de la commande `-mpf`, le cas échéant. La valeur par défaut est zéro (0). Cela signifie que le nombre de médias partiellement pleins est illimité.

L'option `-description` décrit le pool de volumes. Si la description contient des espaces, vous devez l'entourer de guillemets doubles.

`-delete` *`nom_pool`*

Supprime un pool de volumes.

`-reason "`*`chaîne`*`"`

Indique la raison pour laquelle vous exécutez cette action de commande. La chaîne de texte de raison que vous entrez est capturée et figure dans le rapport d'audit. Entourez cette chaîne avec des guillemets ("… ") et ne dépassez pas 512 caractères. La chaîne ne peut pas commencer par un tiret (-) ni contenir un guillemet simple (').

`-set_scratch` *`nom_pool`*

Si la variable *nom_pool* correspond à un pool de volumes précédemment défini, la variable *nom_pool* est convertie en pool de travail et sa description n'est pas modifiée. Les pools de volumes NetBackup, Datastore, Sauvegarde de catalogue et Aucun ne peuvent pas être convertis en pools de travail.

Si la variable *nom_pool* correspond à un nouveau pool de volumes, un pool est créé en utilisant la description du pool de travail.

Vous ne pouvez définir qu'un seul pool de travail à la fois.

`-unset_scratch` *`nom_pool`*

Supprime la définition de la variable *nom_pool* en tant que pool de travail et la définit en tant que pool de volumes standard. Vous pouvez suppimer le pool en exécutant la commande `vmpool -delete` *`nom_pool`*.

`-set_catalog_backup` *`nom_pool`*

Spécifie le pool de volumes pour sauvegarder le catalogue NetBackup. Vous pouvez également créer un pool de sauvegarde de catalogue dédié à des politiques de catalogue. Un pool de volumes dédié à des politiques de catalogue réduit le nombre de bandes nécessaires pendant les restaurations de catalogue puisque les médias de sauvegarde de catalogue ne peuvent pas être mélangés avec d'autres médias de sauvegarde.

`-unset_catalog_backup` *`nom_pool`*

Définit un pool de volumes à ne pas utiliser pour sauvegarder le catalogue NetBackup.

REMARQUES

Seule une validation limitée des paramètres de l'option est effectuée.

Un pool ne peut pas être à la fois un pool de travail et un pool de sauvegarde de catalogue.

Les options -add et -change sont en phase d'abandon. Elles peuvent toujours être utilisées mais, pour cela, il ne faut pas définir la valeur `mpf`.

EXEMPLES

Exemple 1 - Ajoutez un nouveau pool appelé `MyPool` sur l'hôte nommé llama. Il dispose des autorisations nécessaires (hôte, ID utilisateur et ID de groupe par défaut) :

```
vmpool -create -pn MyPool -description "description with spaces"
-mpf 17
```

Exemple 2 - Répertorier tous les pools configurés sur l'hôte sur lequel la commande est exécutée :

```
vmpool -list_all -b
```

vmquery

`vmquery` – interrogation de la base de données EMM ou assignation/suppression d'assignation de volumes

Synopsis

vmquery [-h *serveur_emm* | *hôte_base_données_volumes*, ... -h *serveur_emm* | -h *hôte_base_données_volumes*, ... -h *hôte_base_données_volumes*] [-vltcid *id_conteneur_centre_sauvegarde*] [-b | -w | -W | l] -a | -m *id_média* | -v *groupe_volumes* | -rn *numéro_robot* | -rt *type_robot* | -mt *type_média* | -p *numéro_pool* | -pn *nom_pool* | -res *type_robot numéro_robot hôte_contrôle_robot coordonnées_robot1 coordonnées_robot2* | -assignbyid *id_média type_média numéro_pool stat date_assignement* | -deassignbyid *id_média numéro_pool stat*

Sur les systèmes UNIX, le chemin d'accès à cette commande est /usr/openv/volmgr/bin/

Sur les systèmes Windows, le chemin d'accès à cette commande est *chemin_installation*\Volmgr\bin\

DESCRIPTION

Interrogez la base de données EMM pour obtenir les informations de volume. Vous n'êtes pas tenu de spécifier les options `-h`, `-b`, `-W` et `-w`. Toutefois , vous ne devez spécifier qu'une option parmi les 12 options disponibles.

Vous pouvez associer l'option `-b` ou `-w` à l'une des 11 autres options. Toutefois, vous ne pouvez pas spécifier à la fois l'option `-b` et `-w`.

Tout utilisateur disposant des autorisations nécessaires peut exécuter cette commande.

Pour plus d'informations sur les autorisations NetBackup, reportez-vous au *Guide de sécurité et de chiffrement NetBackup*.

OPTIONS

`-h` *serveur_emm* | *hôte_base_données_volumes*

Cette option s'applique uniquement à NetBackup Enterprise Server.

Nom de l'hôte de base de données Enterprise Media Manager contenant les informations des volumes. Si aucun hôte n'est spécifié, le serveur EMM configuré est utilisé par défaut.

`-b`

Spécifie le format abrégé de la sortie des informations de volume. Vous pouvez associer cette option à l'une des 11 autres options.

`-w`

Spécifie le format détaillé de la sortie des informations de volume. Cette option comprend toutes les informations supplémentaires qui ne sont pas affichées par l'option `-b` . Vous pouvez associer cette option à l'une des 11 autres options.

`-a`

Affiche tous les volumes.

`-m` *`id_média`*

Interroge les volumes par ID de média. L'ID de média doit être composé au maximum de 6 caractères ASCII.

`-v` *`groupe_volumes`*

Interroge les volumes par groupe de volumes. Un groupe de volumes correspond à un regroupement logique permettant d'identifier un ensemble de volumes se trouvant sur le même emplacement physique.

`-rn` *`numéro_robot`*

Interroge les volumes par numéro de robot. Un numéro de robot correspondant un numéro d'identification logique unique assigné au robot dans lequel le volume se trouve.

`-rt` *`robot_type`*

Interroge les volumes par type de robot sur lequel le volume se trouve.

Le serveur Enterprise NetBackup prend en charge les types de robots suivants :

aucun, acs, tl4, tl8, tld, tlh, tlm.

Le serveur NetBackup prend en charge les types de robots suivants :

aucun, tl4, tl8, tld.

`-mt` *`type_média`*

Interroge les volumes par type de média.

Le serveur Enterprise NetBackup prend en charge les types de médias suivants :

4mm, 8mm, 8mm2, 8mm3, dlt, dlt2, dlt3, dtf, hcart, hcart2, hcart3, qcart, 4mm_clean, 8mm_clean, 8mm2_clean, 8mm3_clean, dlt_clean, dlt2_clean, dlt3_clean, dtf_clean, hcart_clean, hcart2_clean, hcart3_clean.

Les types de médias suivants sont pris en charge par le serveur NetBackup :

4mm, 8mm, dlt, hcart, qcart, 4mm_clean, 8mm_clean, dlt_clean, hcart_clean.

`-p` *`numéro_pool`*

Interroge les volumes par numéro de pool. Le numéro de pool correspond à l'index du pool de volumes. Vous pouvez utiliser la commande `vmpool -listall` pour établir l'index d'un nom de pool en particulier.

`-pn` *`nom_pool`*

Interroge les volumes par nom de pool.

`-res` *`type_robot numéro_robot hôte_robot logement_robot`*

Interroge les volumes par emplacement.

`robot_host`

Nom de l'hôte contrôlant le robot sur lequel le volume se trouve.

`rob_slot`

Spécifie le numéro de logement du robot (coordonnée de robot n °1) sur lequel le volume se trouve.

`-assignbyid` *`id_média type_média numéro_pool stat date_assignement`*

Assigne le volume par ID de média, pool et état. Cette option peut uniquement assigner des médias ne faisant pas partie de NetBackup. Les médias ne faisant pas partie de NetBackup incluent les médias qui utilisent ce qui suit : Veritas Storage Migrator, Veritas Data Lifecycle Manager ou par les utilisateurs qui travaillent en dehors de l'infrastructure de politique NetBackup (par exemple, ceux qui utilisent directement `tpreq`).

Vous ne pouvez pas utiliser l'option -assignbyid avec un médias dont le code d'état (*stat*) renvoyé est égal à 0 (zéro) (bandes standard NetBackup) ou 1 (bandes de catalogue NetBackup).

`stat`

Les codes d'état s'applique uniquement aux volumes assignés à NetBackup ou au composant Storage Migrator. Les valeurs de code d'état (`stat`) pouvant être renvoyées sont les suivantes :

0 - le volume est assigné aux sauvegardes standard NetBackup

1 - le volume est assigné aux sauvegardes de catalogue NetBackup

2 - Le volume est assigné au composant Storage Migrator.

`asg_time`

Cette option s'applique uniquement aux volumes assignés à NetBackup ou au composant Storage Migrator.

Spécifie le moment où le volume a été assigné. Il s'agit du nombre de secondes depuis le 1er janvier 1970 00:00:00 UTC. L'option *asg_time* a été initialement créée par la fonction time() call.

`-deassignbyid` *`id_média numéro_pool stat`*

Supprime l'assignation du volume par ID de média, pool et état. Cette option peut uniquement supprimer l'assignation des médias ne faisant pas partie de NetBackup. Les médias ne faisant pas partie de NetBackup incluent les médias utilisés par ce qui suit : Veritas Storage Migrator, Veritas Data Lifecycle Manager ou par les utilisateurs qui travaillent en dehors de l'infrastructure de politique NetBackup (par exemple, ceux qui utilisent directement `tpreq`). Pour supprimer l'assignation de bandes NetBackup, exécutez la commande `bpexpdate`.

Vous ne pouvez pas utiliser l'option -deassignbyid avec un médias dont le code d'état (*stat*) renvoyé est égal à 0 (zéro) (bandes standard NetBackup) ou 1 (bandes de catalogue NetBackup).

`-vltcid` *`id_conteneur_centre_sauvegarde`*

Affiche les volumes enregistrés dans le conteneur. La variable *vault_container_id* correspond à une chaîne d'une longueur maximale de 29 caractères alphanumériques.

`-W`

Spécifie un format de la sortie des informations de volume pouvant être analysé.

Les lignes de données de sortie correspondent à des champs séparés par des espaces, à l'exception des conditions suivantes :

- Le champ MediaID contient 6 caractères en ajoutant les espaces à la fin de la chaîne.
- Le champ MediaType contient 8 caractères en ajoutant les espaces à la fin de la chaîne.
- Le champ MediaDescription contient des espaces.
- Pour les conteneurs de centre de sauvegarde, la sortie comprend la longueur de la description (DescriptionLength), la description du conteneur et l'ID du conteneur. La ligne d'en-tête de sortie est une ligne séparée par des espaces contenant les étiquettes des colonnes.

REMARQUES

Seule une validation limitée des paramètres de l'option est effectuée.

EXEMPLES

Exemple 1 - Répertorie toutes les informations de volume de la base de données EMM au format abrégé sur l'hôte portant le nom llama :

```
# vmquery -h llama -b -a
```

Exemple 2 - Attribuer le volume A23456, qui est dans le pool 1 (NetBackup). Elle renvoie le code d'état 0 (zéro) et règle la date et l'heure sur 12/31/98 15:50:22 :

```
# vmquery -assignbyid A23456 8mm 1 0 915141022
```

Exemple 3 - Supprimer l'assignation du volume A23456, qui est dans le pool 2 (Storage Migrator), avec un code d'état 0 (zéro) :

```
# vmquery -deassignbyid A23456 0
```

VOIR AUSSI

Se reporter à vmadd à la page 978.

Se reporter à vmchange à la page 982.

Se reporter à vmdelete à la page 996.

Se reporter à vmpool à la page 1008.

vmrule

`vmrule` – gestion des règles de code-barres

Synopsis

vmrule [-h *serveur_emm* | *hôte_base_données_volumes*] -listall [-b] | -add *étiquette_code_barres type_média nom_pool montages_max "description"* | -change *étiquette_code_barres type_média nom_pool montages_max "description"* | -delete *étiquette_code_barres*

Sur les systèmes UNIX, le chemin d'accès à cette commande est /usr/openv/volmgr/bin/

Sur les systèmes Windows, le chemin d'accès à cette commande est *chemin_installation*\Volmgr\bin\

DESCRIPTION

La commande `vmrule` permet d'ajouter, de modifier, de supprimer ou d'afficher les règles de code-barres. L'option `-h` est facultative. Cependant, vous ne pouvez spécifier qu'une seule de ces quatre autres options.

Tout utilisateur disposant des autorisations nécessaires peut exécuter cette commande.

Pour plus d'informations sur les autorisations NetBackup, reportez-vous au *Guide de sécurité et de chiffrement NetBackup*.

OPTIONS

-h *serveur_emm* | *hôte_base_données_volumes*

Cette option s'applique uniquement à NetBackup Enterprise Server.

Nom de l'hôte de base de données Enterprise Media Manager contenant les informations concernant les volumes d'un robot. Si aucun hôte n'est spécifié, le serveur EMM configuré est utilisé par défaut.

-listall [-b]

Affiche les informations relatives à toutes les règles de code-barres. Vous pouvez utiliser l'option `-b` pour spécifier un format abrégé pour les informations de règle de code-barres affichées.

Les éléments suivants décrivent les champs inclus dans la sortie d'une commande `vmrule -list_all [-b]` :

- Champ 1 = étiquette de code-barres du média
- Champ 2 = type de média
- Champ 3 = pool de volumes du média
- Champ 4 = nombre maximum de montages/nettoyages. Le nombre maximum de montages ou de nettoyages pour le média.
- Champ 5 = description de la règle

`-add` *`étiquette_code_barres type_média nom_pool montages_max "description"`*

Ajoute une nouvelle règle de code-barres.

`-change` *`étiquette_code_barres type_média nom_pool montages_max "description"`*

Modifie une règle de code-barres.

`-delete` *`étiquette_code_barres`*

Supprime une règle de code-barres.

`étiquette_code_barres`

Spécifie le préfixe de code-barres activant la règle de code-barres.

`type_média`

Spécifie le type de média du volume ou d'un attribut de règle de code-barres. Cette option affecte l'utilisation de la règle. Elle affecte également le type de média des volumes ajoutés lors de d'une mise à jour de l'inventaire robotique.

Le serveur Enterprise NetBackup prend en charge les types de médias suivants :

4mm, 8mm, 8mm2, 8mm3, dlt, dlt2, dlt3, dtf, hcart, hcart2, hcart3, qcart, 4mm_clean, 8mm_clean, 8mm2_clean, 8mm3_clean, dlt_clean, dlt2_clean, dlt3_clean, dtf_clean, hcart_clean, hcart2_clean, hcart3_clean.

Les types de médias suivants sont pris en charge par le serveur NetBackup :

4mm, 8mm, dlt, hcart, qcart, 4mm_clean, 8mm_clean, dlt_clean, hcart_clean.

`nom_pool`

Spécifie le pool auquel les volumes sont ajoutés.

`montages_max`

Spécifie le nombre maximal de montages autorisé pour ce volume (lorsque le volume est ajouté). Cette option est utilisée uniquement sur les médias

n'effectuant pas d'opération de nettoyage. Lorsque cette limite est dépassée, le volume peut uniquement être monté pour des opérations de lecture.

Remarque : Les nombres supérieurs à 99 999 sont enregistrés dans la base de données. Cependant, la commande `vmrule` renvoie la valeur 0 (zéro), si la variable *montages_max* en est supérieure à 99 999. La valeur 0 (zéro) signifie que le nombre de montages est illimité.

"description"

Description de la règle de code-barres. Si la description contient des espaces, vous devez l'entourer de guillemets doubles.

REMARQUES

Seule une validation limitée des paramètres de l'option est effectuée.

EXEMPLES

Exemple 1 - Création d'une règle qui définit que n'importe quelle bande ayant un code-barres commençant par ABC est une bande DLT dans le pool NetBackup. La bande peut être montée jusqu'à 100 fois pour effectuer des opérations d'écriture et on lui donne une description.

```
vmrule -add ABC dlt NetBackup 100 "DLT cleaning tape"
```

Exemple 2 - Répertoriez toutes les informations d'une règle de code-barres.

```
# vmrule -list_all [-b]
ABC,DLT,NetBackup,100,DataStore DLT Rule
EFG,DLT,DataStore,0,DataStore DLT Rule
```

Les étiquettes de code-barres sont ABC et EFG. Le type de média est DLT. Les pools de volumes sont NetBackup et DataStore. Le nombre maximal de montages et de nettoyages est respectivement de 100 et 0. La description de la règle est : règle DLT DataStore.

VOIR AUSSI

Se reporter à vmupdate à la page 1019.

vmupdate

`vmupdate` – inventaire du contenu du média d'une bandothèque et mise à jour de la base de données EMM

Synopsis

vmupdate -rt *type_robot* -rn *numéro_robot* [-rh *hôte_robot*] [-h *serveur_emm* | *hôte_base_données_volumes*] [[-if *valeur_filtre_inventaire*] [-if *valeur_filtre_inventaire*] ...] [-full] [-recommend] [-interactive] [-involgrp *groupe_volumes*] [-outvolgrp *groupe_volumes*] [-mt *type_média*] [-p *nom_pool*] [-use_barcode_rules] [-use_seed] [-mp *préfixe_id_média*] [-empty_map]

Sur les systèmes UNIX, le chemin d'accès à cette commande est /usr/openv/volmgr/bin/

Sur les systèmes Windows, le chemin d'accès à cette commande est *chemin_installation*\Volmgr\bin\

DESCRIPTION

Inventaire du contenu du média d'une bandothèque et mise à jour de la base de données Enterprise Media Manager. Si aucune option n'est spécifiée, la configuration de volume est mise à jour pour correspondre au contenu du robot.

Tout utilisateur disposant des autorisations nécessaires peut exécuter cette commande.

Pour plus d'informations sur les autorisations NetBackup, reportez-vous au *Guide de sécurité et de chiffrement NetBackup*.

OPTIONS

`-empty_map`

Spécifie les volumes du port d'accès aux médias (MAP) sont entrés dans le robot avant le démarrage de l'inventaire robotique. Cette option est uniquement valide pour les robots TL8, TLD ou TLM.

`-full`

Spécifie l'inventaire complet. Vous ne pouvez pas utiliser en même temps les options `-full` et `-if`.

`-h` *`serveur_emm | hôte_base_données_volumes`*

Cette option s'applique uniquement à NetBackup Enterprise Server.

Nom de l'hôte de base de données Enterprise Media Manager contenant les informations concernant les volumes d'un robot. Si aucun hôte n'est spécifié, le serveur EMM configuré est utilisé par défaut.

`-if` *`valeur_filtre_inventaire`*

Cette option s'applique uniquement à NetBackup Enterprise Server.

Spécifie les valeurs de filtrage de l'inventaire. Vous pouvez spécifier plusieurs options `-if`. La valeur du filtre de l'inventaire correspond à un ID de pool de travail ACS ou une catégorie de volume TLH.

Vous ne pouvez pas utiliser en même temps les options `-full` et `-if`.

`-interactive`

Invite s'affichant avant la mise à jour de la configuration du volume.

`-involgrp` *`groupe_volumes`*

Spécifie le groupe de volumes du média déplacé dans le robot.

`-mp` *`préfixe_id_média`*

Spécifie le préfixe utilisé en tant qu'origine pour générer les nouveaux ID des médias sans code-barres. La longueur de ce préfixe doit être de 1 à 5 caractères. Il peut contenir uniquement des caractères autorisés pour les ID de média (alpha-numériques, "+"," _", "." et "-" s'il ne s'agit pas du premier caractère).

`-mt` *`type_média`*

Spécifie le type de média du volume.

Le serveur Enterprise NetBackup prend en charge les types de médias suivants :

4mm, 8mm, 8mm2, 8mm3, dlt, dlt2, dlt3, dtf, hcart, hcart2, hcart3, qcart, 4mm_clean, 8mm_clean, 8mm2_clean, 8mm3_clean, dlt_clean, dlt2_clean, dlt3_clean, dtf_clean, hcart_clean, hcart2_clean, hcart3_clean.

Le serveur NetBackup prend en charge les types de médias suivants :

4mm, 8mm, dlt, hcart, qcart, 4mm_clean, 8mm_clean, dlt_clean, hcart_clean.

`-outvolgrp` *`groupe_volumes`*

Spécifie le groupe de volumes du média déplacé hors du robot.

`-p` *`pool_name`*

Spécifie le nom du pool de volumes auquel les nouveaux médias sont assignés.

`-recommend`

Affiche les modifications nécessaires à la mise à jour de la configuration du volume.

`-rh` *`hôte_robot`*

Nom de l'hôte contrôlant le robot. Si aucun hôte n'est spécifié, l'hôte sur lequel vous exécutez cette commande est utilisé.

`-rn` *`numéro_robot`*

Numéro d'identification unique et logique assigné au robot à inventorier.

`-rt` *`robot_type`*

Spécifie le type du robot à prendre compte dans l'inventaire.

Le serveur Enterprise NetBackup prend en charge les types de robots suivants :

aucun, acs, tl4, tl8, tld, tlh, tlm.

Le serveur NetBackup prend en charge les types de robots suivants :

aucun, tl4, tl8, tld.

`-use_barcode_rules`

Spécifie les règles de code-barres utilisées pour assigner des attributs aux nouveaux médias.

`-use_seed`

Spécifie la génération automatique des ID de média pour des médias sans codes-barres.

REMARQUES

Seule une validation limitée des paramètres de l'option est effectuée.

EXEMPLES

Exemple 1 - Mise à jour de la configuration de volume sur le serveur EMM portant le nom *mymaster* pour correspondre au contenu du robot TLD 7 connecté à l'hôte *macris* :

```
# vmupdate -rt tld -rn 7 -rh macris -h mymaster
```

VOIR AUSSI

Se reporter à vmcheckxxx à la page 990.

vnetd

`vnetd` – Le daemon de communication de NetBackup

Synopsis

```
vnetd -standalone | -terminate
```

Sur les systèmes UNIX, le chemin d'accès à cette commande est /usr/openv/netbackup/bin/.

Sur les systèmes Windows, le chemin de répertoire vers cette commande est *install_path*\NetBackup\bin\

DESCRIPTION

`vnetd` est le service de communications réseau de NetBackup (daemon) utilisé pour créer les connexions pare-feu-conviviales de socket. Il permet à l'ensemble de la communication avec les sockets d'avoir lieu tout en se connectant à un seul port. Démarrez `vnetd` en tant que service de fonctionnement en permanence (daemon). Notez que `inetd` ne lance plus `vnetd`.

Lorsque vous installez NetBackup sur un client, le processus d'installation ajoute généralement des entrées pour `vnetd` aux éléments suivants :

- Client UNIX : `/etc/services`
- Client Windows : `%SystemRoot%\system32\drivers\etc\services`

OPTIONS

Les options suivantes sont disponibles pour `vnetd` :

`-standalone`
: Demande à `vnetd` de s'exécuter en continu. `-standalone` est l'état par défaut pour le démarrage de NetBackup.

`-terminate`
: Arrêtez le service `vnetd` en cours d'exécution.

VOIR AUSSI

Se reporter à bpcd à la page 80.

vssat

`vssat` – configurez le service d'authentification (AT) et ses options.

Synopsis

vssat addldapdomain -d *DomainName* -s *server_URL* -u *user_base_DN* -g *group_base_DN* -m *admin_user_DN* [-w *admin_user_password*] [-f *trusted_CA_file_name*] [-t rfc2307 | msad | {-c *user_object_class* -a *user_attribute* -q *user_GID_attribute* -un *user_display_name_attribute* -ui *user_ID_attribute* -ud *user_description_attribute* -x *group_object_class* -y *group_attribute* -z *group_GID_attribute* -gn *group_display_name_attribute* -gi *group_ID_attribute* -gd *group_description_attribute* [-k *DN* | *UID*]]}

vssat listldapdomains

vssat removeldapdomain -d *DomainName*

vssat validategroup --groupname *name* --domain *type:name* -- broker *host*:1556:nbatd

vssat validateprpl --domain *type:name* --prplname *prpl_name* -- broker *host*:1556:nbatd

Sur les systèmes UNIX, le chemin de répertoire vers cette commande est /usr/openv/netbackup/sec/at/bin

Sur les systèmes Windows, le chemin d'accès à cette commande est *install_path*\NetBackup\sec\at\bin

DESCRIPTION

Utilisez la commande `vssat addldapdomain` pour ajouter un domaine LDAP au courtier d'authentification. Vous devez déterminer les informations qui sont affichées pour ajouter un domaine LDAP :

- Le type de répertoire LDAP actuellement utilisé.
  Le type de répertoire LDAP détermine le type de modèle à utiliser. Certains des types possibles de types de répertoire LDAP sont : `Microsoft Active Directory`, `OpenLDAP`, `iPlanet`, et ainsi de suite.
- L'URL vers le répertoire LDAP.

Par exemple, `ldap:// my_ldap_host.mydomain.myenterprise.com:389` ou `ldaps:// my_ssl_ldap_host.mydomain.myenterperise.com`. Sachez qu'une URL LDAP doit commencer par `ldap://` pour non-SSL, ou par `ldaps://` pour le répertoire LDAP compatible SSL.

- Le nom unique (DN) du conteneur `utilisateurs`.
  En règle générale, le conteneur `utilisateurs` est dans l'un des contextes de nommage. Pour la plupart des répertoires LDAP, vous pouvez utiliser l'utilitaire `ldapsearch`, fourni par le fournisseur de répertoire, pour trouver les contextes de nommage. Par exemple :
  ```
  ldapsearch --group_object_class -h my_host --server_url base --
  auth_type "" namingContexts
  ```
  Pour Microsoft Active Directory, le conteneur utilisateurs ressemble à cet exemple : `cn=users,dc=`*`domain_name`*`,dc=`*`enterprise_name`*`,dc=com`

- Le nom unique (DN) du conteneur `groupes`.
  En règle générale, le conteneur `groupes` est dans l'un des contextes de nommage. Pour la plupart des répertoires LDAP, vous pouvez utiliser l'utilitaire `ldapsearch`, fourni par le fournisseur de répertoire, pour trouver les contextes de nommage. Par exemple :
  ```
  ldapsearch --group_object_class -h my_host --server_url base --
  auth_type "" namingContexts
  ```
  Pour Microsoft Active Directory, le conteneur `groupes` ressemble à cet exemple : `cn=users,dc=`*`domain_name`*`,dc=`*`enterprise_name`*`,dc=com`

- Le schéma pour faciliter les utilisateurs et les groupes.
  Si l'entreprise a migré ses données NIS vers le répertoire LDAP en fonction de la demande de commentaires 2307, elle doit utiliser le schéma RFC 2307. RFC 2307 utilise la classe d'objet `posixAccount` pour faciliter les objets utilisateur. Il utilise la classe d'objet `posixGroup` pour faciliter les objets groupe. Si l'entreprise utilise Microsoft Active Directory, elle doit utiliser le schéma Microsoft Active Directory. Dans ce schéma, la classe d'objet `utilisateur` facilite à la fois les objets `utilisateur` et les objets `groupe`.
  Si l'entreprise n'utilise ni RFC 2307, ni Microsoft Active Directory, vous devez déterminer les éléments affichés :
  - La classe d'objet LDAP pour faciliter les objets utilisateur.
  - La classe d'objet LDAP pour faciliter les objets groupe.
  - L'attribut utilisateur dans la classe d'objet utilisateur pour faciliter l'ID ou le nom d'utilisateur.
    Veritas utilise les règles qui sont affichées pour construire le nom unique à l'entrée utilisateur : *user_attribute=user_name*,*user_container_DN*. Par exemple, si l'attribut utilisateur est configuré pour `cn` et le nom unique du

conteneur d'utilisateurs est configuré pour `dc=mydomain,dc=myenterprise,dc=com` et le nom d'utilisateur pour l'appel d'authentification est `jdoe`, le nom unique LDAP pour `jdoe` est : `cn=jdoe,dc=mydomain,dc=myenterprise,dc=com`

  - L'attribut d'identifiant de groupe (GID) dans la classe d'objet utilisateur pour identifier les groupes auxquels l'utilisateur donné appartient.

- L'attribut groupe dans la classe d'objet groupe pour faciliter le nom du groupe. Veritas utilise les règles qui sont affichées pour construire le nom unique à l'entrée groupe : *group_attribute=group_name*,*group_container_DN* Par exemple, si l'attribut groupe est configuré pour `cn` et le nom unique du conteneur de groupes est configuré pour `dc=mydomain,dc=myenterprise, dc=com` et le nom de groupe est `adm`, le nom unique LDAP pour `adm` est : `cn=adm,dc=mydomain,dc=myenterprise,dc=com`.
- L'attribut ID de groupe dans la classe d'objet groupe pour faciliter l'ID de groupe pour le groupe donné.

Il n'est pas nécessaire de redémarrer le courtier après avoir ajouté le domaine LDAP.

Utilisez la commande `vssat listldapdomains` pour répertorier tous les domaines LDAP dans le courtier d'authentification. Cette commande ne nécessite pas de paramètres supplémentaires. Un exemple de cette commande est affiché dans la section d'exemples.

Utilisez la commande `vssat removeldapdomain` pour supprimer un domaine LDAP du courtier d'authentification.

Utilisez la commande `vssat validategroup` afin de vérifier l'existence d'un groupe d'utilisateurs dans le domaine fourni.

Utilisez la commande `vssat validateprpl` afin de vérifier l'existence d'un utilisateur dans le domaine fourni.

OPTIONS

`-a, --user_attribute` *`user_attribute`*

Spécifiez l'attribut utilisateur au sein de la classe d'objet utilisateur à l'aide de la syntaxe qui est affichée : *user_attribute=prplname*,*user_base_DN*. Le nom unique LDAP pour `jdoe` est : `cn=jdoe,dc=mydomain,dc=myenterprise,dc=com` où :

- Le *user_attribute* est `cn`.
- Le *prplname* est `jdoe`.

- Le *user_base_DN* est `dc=mydomain,dc=myenterprise,dc=com`.

N'utilisez pas cette option si vous utilisez l'option `-t`.

`--broker` *`hôte`*`:1556:nbatd`

L'hôte et le port du courtier.

`-c,--user_object_class` *`user_object_class`*

Spécifiez la classe d'objet LDAP de l'objet utilisateur, qui est `posixAccount`. Si `schema_type` est défini, `user_object_class` ne doit pas être utilisé. Si `schema_type` n'est pas défini, `user_object_class` doit être utilisé.

`-d,--domain` *`Nom de domaine`*

Un nom symbolique qui identifie exclusivement un domaine LDAP.

`--domain` *`type:nom`*

Le nom du domaine qui contient le groupe ou l'utilisateur principal que vous souhaitez valider.

`-f,--server_trusted_ca_file` *`trusted_CA_file_name`*

Le chemin d'accès complet au fichier qui contient les certificats de l'autorité de certification approuvés au format PEM. Vous devez utiliser ce paramètre lorsque l'URL du serveur LDAP commence par `ldaps://` et que l'autorité de certification qui a signé le certificat de sécurité du serveur LDAP ne fait pas partie des autorités suivantes :

- CyberTrust
- digicert
- GeoTrust
- Certification Services Division
- VeriSign Trust Network
- RSA Security Inc.
- GlobalSign
- Veritas Corporation

`-g,--group_base_dn` *`group_base_DN`*

Le nom unique LDAP pour le conteneur de groupe. Par exemple, `ou=group,dc=mydomain,dc=myenterprise,dc=com`.

`-gd,--group_description_attr` *`group_description_attribute`*

Nom de l'attribut qui définit la description de groupe dans le service d'annuaire.

`-gi, --group_id_attr` *`attribut_ID_groupe`*

Nom de l'attribut qui définit l'identifiant unique de groupe dans le service d'annuaire.

`-gn,--group_dispname_attr` *`group_display_name_attribute`*

Nom de l'attribut qui définit le nom affiché de groupe dans le service d'annuaire.

`--groupname` *`nom`*

Le nom du groupe que vous voulez valider.

`-k,--group_gid_attribute_type` *`nom unique | UID`*

Spécifiez le type de stockage de l'attribut d'identifiant de groupe.

`-m,--utilisateur_admin` *`admin_user_DN`*

Cette option est une chaîne qui contient le nom unique (DN) de l'utilisateur administratif ou de n'importe quel utilisateur qui a l'autorisation de recherche de conteneur utilisateur, ou utilisateur sous-arbre comme spécifié par `UserBaseDN`. Si le conteneur utilisateur peut être recherché par toute personne, y compris un utilisateur anonyme, vous pouvez configurer cette option comme une chaîne vide. Par exemple, `--admin_user=`. Cette configuration permet à toute personne de rechercher dans le conteneur utilisateur.

`--prplname` *`nom_prpl`*

Le nom de l'utilisateur principal que vous voulez valider.

`-q,--user_gid_attribute` *`user_GID_attribute`*

Spécifiez l'attribut au sein de la classe d'objet utilisateur pour récupérer les groupes auxquels l'utilisateur appartient. N'utilisez pas cette option si vous utilisez l'option `-t`.

`-s, - server_url` *`server_URL`*

L'URL du serveur d'annuaire LDAP pour le domaine donné. L'URL du serveur LDAP doit commencer par `ldap://` ou par `ldaps://`. Une URL commençant par `ldaps://` indique que le serveur LDAP donné requiert une connexion SSL. Par exemple `ldaps://my-server.myorg.com:636`.

`-t,--schema_type` *`schema_type`*

Spécifiez le type de schéma LDAP à utiliser. Si vous utilisez l'option -t, vous devez omettre les options suivantes : `-a`, `-i`, et `-o`. Ces valeurs sont définies automatiquement selon le type de schéma choisi. Si vous n'utilisez pas `-t`, ni les paramètres `rfc2307` ou `msad` ne sont définis automatiquement. Vous devez fournir les valeurs vous-même. Deux types de schéma par défaut sont pris en charge :

- **rfc2307** : Le schéma qui est spécifié dans le document RFC 2307. Avec RFC2307, utilisez le schéma qui est affiché :

- Classe d'objet utilisateur : `posixAccount`
- Attribut de recherche d'utilisateur : `uid`
- Attribut d'ID unique d'utilisateur : `uidNumber`
- Attribut de nom affiché d'utilisateur : `cn`
- Attribut de description d'utilisateur : `description`
- Attribut d'identifiant utilisateur : `gidNumber`
- Classe d'objet groupe : `posixGroup`
- Attribut de recherche de groupe : `sAMAccountName`
- Attribut d'ID unique de groupe : `gidNumber`
- Attribut de nom affiché de groupe : `cn`
- Attribut de description de groupe : `description`
- Attribut d'identifiant de groupe : `memberUid`

- **msad** : schéma Microsoft Active Directory. Avec Microsoft Active Directory, utilisez le schéma qui est affiché :
  - Classe d'objet utilisateur : `user`
  - Attribut de recherche d'utilisateur : `sAMAccountName`
  - Attribut d'ID unique d'utilisateur : `objectSid`
  - Attribut de nom affiché d'utilisateur : `displayName`
  - Attribut de description d'utilisateur : `description`
  - Attribut d'identifiant utilisateur : `memberOf`
  - Classe d'objet groupe : `group`
  - Attribut de recherche de groupe : `cn`
  - Attribut d'ID unique de groupe : `objectSid`
  - Attribut de nom affiché de groupe : `displayName`
  - Attribut de description de groupe : `description`
  - Attribut d'identifiant groupe : `cn`

`-u,--user_base_dn` *`user_base_DN`*

Le nom unique LDAP pour le conteneur utilisateur. Par exemple, `ou=user,dc=mydomain,dc=myenterprise,dc=com`.

`-ud,--user_description_attr` *`user_description_attribute`*

Nom de l'attribut qui définit la description de l'utilisateur dans le service d'annuaire.

`-ui, --user_id_attr` *`attribut_ID_utilisateur`*

Nom de l'attribut qui définit l'identifiant unique de l'utilisateur dans le service d'annuaire.

`-un, --user_dispname_attr` *`user_display_name_attribute`*

Nom de l'attribut qui définit le nom affiché de l'utilisateur dans le service d'annuaire.

`-w, --admin_user_password` *`admin_user_password`*

Cet attribut est une chaîne qui contient le mot de passe de liaison de l'utilisateur spécifié dans l'option `-m`. Si `-m` est une chaîne vide, cette option doit également être une chaîne vide. Par exemple, `--admin_user_password=`. Le mot de passe est passé en texte brut, mais il est enregistré dans un format chiffré. Si vous n'avez pas fourni le mot de passe pour l'option `-w`, NetBackup vous demande le mot de passe.

`-x,--group_object_class` *`group_object_class`*

Spécifiez la classe d'objet LDAP pour l'objet groupe qui est `posixGroup`. N'utilisez pas cette option si vous utilisez l'option `-t`.

`-o,--group_attribute` *`group_attribute`*

Spécifiez l'attribut groupe dans la classe d'objet groupe, à l'aide de la syntaxe qui est affichée : *group_attribute*=*groupe*,*group_base_DN*. Par exemple, le nom unique LDAP pour `adm` est `cn=adm,dc=mydomain,dc=myenterprise,dc=com` où :

- Le *group_attribute* est `cn`.
- Le *groupe* est `adm`.
- Le *group_base_DN* est `dc=mydomain,dc=myenterprise,dc=com`.
  N'utilisez pas cette option si vous utilisez l'option `-t`.

`-z,--group_gid_attribute` *`group_GID_attribute`*

Spécifiez l'attribut au sein de la classe d'objet groupe pour récupérer le groupe. N'utilisez pas cette option si vous utilisez l'option `-t`.

EXEMPLES

Exemple 1 : Utilisation de la commande `vssat` pour lister les domaines LDAP dans le courtier d'authentification.

```
vssat listldapdomains

Listldapdomains
----------------------
----------------------
Found: 1
Domain Name: VSS
Server URL: ldap://your_ldap_server.com
SSL Enabled: No
User Base DN: distinguish name of your user container
User Object Class: posixAccount
User Attribute: uid
User GID Attribute: gidNumber
Group Base DN: distinguish name of your group container
Group Object Class: posixGroup
Group Attribute: cn
Group GID Attribute: gidNumber
```

Exemple 2 : Enregistre les paramètres de configuration du service d'authentification dans un fichier de configuration.

```
vssat addldapdomain --domainname MYADDOMAIN --server_url ldap://
my_ad_host.mydomain.myenterprise.com --user_base_dn cn=users,dc=mydomain,
dc=myenterprise,dc=com --group_base_dn dc=users,dc=mydomain,dc=myenterprise,
dc=com --schema_type msad --admin_user cn=Administrator,cn=users,dc=
mydomain,dc=myenterprise,dc=com
```

vwcp_manage

`vwcp_manage` – installer ou désinstaller NetBackup Plug-in for VMware vSphere Web Client

Synopsis

vwcp_manage [**--register** -v *vCenter_server* -u *vCenter_username* -p *passfile* [-o *port*]] [-l *url*]

vwcp_manage [**--upgrade** -v vCenter_server -u vCenter_username -p passfile [-o port]] [-l url]

vwcp_manage [**--validate** -v *vCenter_server* -u *vCenter_username* -p *passfile* [-o *port*]]

vwcp_manage [**--unregister** -v *vCenter_server* -u *vCenter_username* -p *passfile* [-o *port*]]

Sur les systèmes UNIX, le chemin d'accès à cette commande est /usr/openv/netbackup/bin/goodies/

Sur les systèmes Windows, le chemin d'accès à cette commande est *install_path*\NetBackup\bin\goodies\

DESCRIPTION

Utilisez la commande `vwcp_manage` pour installer ou désinstaller NetBackup Plug-in for VMware vSphere Web Client.

Remarque : Sur un serveur maître NetBackup 8.1 ou version ultérieure, vous pouvez entrer `vwcp_manage` sans options pour lancer les écrans d'installation du plug-in. Sur l'appliance NetBackup, vous devez vous connecter à l'appliance en tant qu'utilisateur `NetBackupCLI`. Ensuite, vous saisissez `vwcp_manage` avec ses options pour spécifier l'action, le serveur vCenter et ainsi de suite (voir **OPTIONS**).

Pour plus d'informations sur l'installation du plug-in, reportez-vous au *Guide NetBackup Plug-in for VMware vSphere Web Client*.

OPTIONS

`-h | -help`

Affiche le message d'aide.

`-l url --url=url`

URL pour le fichier `netbackup-vwc-plugin.zip` sur l'hôte de package de plug-in (serveur web).

Cette option est nécessaire uniquement pour installer le plug-in à partir d'un emplacement personnalisé, tel qu'un serveur de médias NetBackup ou un hôte de package de plug-in distinct.

`-o port --port=port`

Port vCenter. La valeur par défaut est 443.

`-p passfile passfile=passfile`

passfile est le chemin d'accès à un fichier texte qui contient uniquement le mot de passe vCenter.

`--register`

Enregistre et installe le plug-in.

`-u username, --username=username`

Nom d'utilisateur vCenter.

`--unregister`

Annule l'enregistrement et désinstalle le plug-in.

`--upgrade`

Utilisez cette option pour mettre à niveau le plug-in.

`-v vCenter_server, --vcenter=vCenter_server`

Serveur vCenter sur lequel le plug-in sera installé.

`--validate`

Vérifie la connexion au serveur vCenter et valide les informations d'authentification vCenter.

EXEMPLES

Exemple 1 : installez le plug-in NetBackup pour vSphere Web Client sur un serveur vCenter.

```
vwcp_manage --register -v vcenter.example.com -u admin_01
-p /home/nbusers/passfile.txt
```

Exemple 2 : désinstallez le plug-in NetBackup pour vSphere Web Client d'un serveur vCenter.

```
vwcp_manage --unregister -v vcenter.example.com -u admin_01
-p /home/nbusers/passfile.txt
```

vxlogcfg

`vxlogcfg` – modification des paramètres de configuration de la consignation unifiée

Synopsis

vxlogcfg -a -p *id_produit* -c *chemin_configuration* -n *noms* [-q]

vxlogcfg -a -p *ProductID* -o *OriginatorID* -s *keyname=value* [-q]

vxlogcfg -a -p *id_produit* -g *lot_journaux* -s *nom_clé=valeur* [-q]

vxlogcfg -d -p *id_produit*

vxlogcfg -l [-p *id_produit* [-o *id_créateur*]] [-q]

vxlogcfg -l [-p *id_produit* [-g *lot_journaux*]] [-q]

vxlogcfg -r -p *id_produit* [-o *id_créateur*] [-s *nom_clé*] [-q]

vxlogcfg -r -p *id_produit* [-g *lot_journaux*] [-s *nom_clé*] [-q]

vxlogcfg -v

Sur les systèmes UNIX, le chemin d'accès à cette commande est /usr/openv/netbackup/bin/.

Sur les systèmes Windows, le chemin de répertoire vers cette commande est *install_path*\NetBackup\bin\

DESCRIPTION

La commande `vxlogcfg` permet de modifier les paramètres de consignation unifiée NetBackup. Elle permet d'enregistrer et d'annuler l'enregistrement des configurations de journal de produit lors de l'installation et de la désinstallation.

La consignation unifiée utilise un format de nom standard pour les fichiers journaux comme suit :

productID-originatorID-hostID-date-rotation.log

Pour plus d'informations concernant la consignation unifiée, le format d'identification et les ID de connexion de l'émetteur, reportez-vous au *Guide de référence de consignation NetBackup*.

OPTIONS

Spécifiez la configuration de journal de produit à enregistrer ou à annuler. Utilisez des noms de chemin d'accès entièrement qualifiés pour tous les chemins d'accès du répertoire. Si un nom de répertoire contient des espaces, mettez le chemin d'accès à ce répertoire entre guillemets (par exemple : "Program Files").

`-a, --add`

Enregistre ou crée les paramètres de configuration de journal de produit. Tous les paramètres existants du journal sont remplacés. N'utilisez pas cette option pour ajouter un produit à la liste des produits utilisant la fonction de consignation unifiée. Utilisez plutôt cette fonction pour modifier uniquement les paramètres existants de la fonction de consignation unifiée. Voir les exemples.

`-c, --config` *`chemin_configuration`*

Spécifie le chemin absolu à partir duquel les paramètres de configuration de journal de produit doivent être lus.

Pour les systèmes d'exploitation UNIX, utilisez le chemin absolu d'accès au fichier de configuration de journal de produit (par exemple : `/opt/vrts/ProductA/log.conf`)

Pour les systèmes d'exploitation Windows, utilisez le chemin d'accès des paramètres du registre de journal de produit (par exemple : `\\LOGICIEL\VERITAS\PRODUCTA\`)

`-d, --delete`

Supprime l'enregistrement et enlève les paramètres de configuration de journal de produit à partir du fichier de configuration principal, si aucun ID de créateur n'est configuré pour le produit. Le fichier de configuration de journal de produit correspondant est également supprimé.

`-g, --logset` *`lot_journaux`*

Crée ou modifie les paramètres de configuration des journaux pour le `LogSet` spécifié. `LogSet` est fourni sous la forme de la chaîne de texte "Default" ou "ALL". Si `LogSet` est défini sur "Default", les paramètres de configuration de -s correspondent aux paramètres par défaut. Si `LogSet` est défini sur "ALL", les paramètres de configuration de -s sont donnés à tous les créateurs d'un ID de produit.

`-l, --list`

Affiche l'un des éléments suivants :

- Tous les produits configurés.
- Tous les créateurs d'ID de produit et `LogSet`

- Tous les paramètres de configuration définis pour une paire ID de produit/ID de créateur ou pour un ID de produit et `LogSet`

`-n, --names` *nom*

Spécifies les noms abrégés du produit. Si vous entrez plusieurs noms, ils doivent être séparés par des virgules.

`-o, --orgid` *id_créateur*

Crée ou modifier les paramètres de configuration de journal pour l'ID de créateur spécifié. L'ID de créateur peut être fourni comme ID de créateur valide (un nombre) ou, la chaîne de texte "paramètre par défaut," ou la chaîne de texte "TOUS." S'il s'agit de l'ID de créateur par défaut, l'option -s représente le paramètre de configuration par défaut. S'il s'agit de tous les ID de créateur, l'option -s est assignée à tous les créateurs d'un ID de produit.

`-p, --prodid` *id_produit*

Crée ou modifie les paramètres de configuration de journal d'un ID de produit (*productID*).

`-q, --quiet`

Empêche l'affichage des messages d'erreur ou d'informations (mode silencieux).

`-r, --remove`

Supprime l'enregistrement et enlève les paramètres de configuration de journal de l'ID d'objet du fichier de configuration de consignation du produit spécifié. Vous pouvez supprimer chaque paramètre avec l'option "-s, --setting *keyname=value*".

Attention : Vous devez spécifier à chaque fois l'option -r avec l'option -o. Dans le cas contraire, tous les paramètres des journaux NetBackup existants sont supprimés et aucune donnée NetBackup n'est consignée.

`-s, --setting` *nom_clé=valeur*

Définit les paramètres de configuration individuels lors d'une utilisation avec `-a` (ajouter l'option). *nom_clé* correspond au nom du paramètre de configuration et *valeur* correspond à la valeur pour ce paramètre. Vous pouvez utiliser plusieurs arguments -s *nom_clé=valeur* sur la ligne de commande.

`-s, --setting` *nom_clé*

Cette option supprime un paramètre de configuration lorsqu'elle est utilisée avec l'option `-r`. Vous ne pouvez spécifier qu'un seul nom de clé avec l'option `-r`. Pour supprimer plusieurs paramètres, spécifiez plusieurs options `-s`. Pour plus d'informations sur des noms de clés en particulier, consultez la rubrique Nom de clé et valeurs.

`-v, --version`

Affiche les informations de version de cette commande.

NOMS DE CLÉS ET VALEURS

Vous trouverez ci-dessous les noms de clé et les valeurs pouvant être spécifiés avec l'option -s. Pour NetBackup, la commande `vxlogcfg` ajoute les noms de clé et les valeurs au fichier `/usr/openv/netbackup/nblog.conf` sous UNIX et au fichier *`chemin_installation`*`\NetBackup\nblog.conf` sous Windows. Pour PBX, les noms de clés ci sont ajoutés au fichier `/etc/vx/VxICS/icsul.conf` sous UNIX et à l'entrée de registre `SOFTWARE\VERITAS\VxICS\logcfg` sous Windows.

Noms clés et valeurs pour UNIX et Windows

`LogDirectory`

Spécifie le chemin absolu ou le chemin relatif d'un répertoire. Il n'existe aucune valeur par défaut. Si vous spécifiez un chemin d'accès relatif pour un ID de créateur, le chemin d'accès correspond au répertoire de journal de l'ID de produit spécifié par Default.LogDirectory dans le fichier de configuration des journaux.

Attention : Lorsque vous utilisez le nom de clé `LogDirectory` pour rediriger les journaux unifiés vers un autre répertoire, vous devez arrêter et redémarrer les services NetBackup. Cette opération permet de renvoyer les journaux unifiés.

`DebugLevel`

Définit le niveau de commentaires pour les messages du journal de débogage (les journaux de débogage sont destinés aux ingénieurs de Veritas). La plage de valeurs autorisées s'étale entre 0 et 6.

`DiagnosticLevel`

Définit le niveau de commentaires pour les messages du journal de diagnostic (les journaux diagnostiques sont destinés aux administrateurs et utilisateurs de NetBackup). La plage de valeurs autorisées s'étale entre 0 et 6. La valeur 0 (zéro) indique qu'aucun message de débogage ne s'affiche.

`DynaReloadInSec`

Recharge de manière dynamique les paramètres de débogage et de diagnostic. Les nombres entiers compris entre 0 et 60 rechargent les données dans un intervalle de 60 secondes. Les nombres entiers supérieurs à 60 recharge les données selon le nombre de secondes spécifié.

`LogToStdout`

Envoie tous les messages du journal vers la sortie standard (le terminal par défaut) et vers le fichier journal. Les valeurs autorisées sont True et False (valeur par défaut).

`LogToStderr`

Envoie les messages du journal d'application vers `stderr` (le terminal par défaut) et vers le fichier journal. Les valeurs autorisées sont True et False (valeur par défaut).

`LogToOslog`

Envoie les messages du journal d'application vers le journal du système d'exploitation (`syslog` sous UNIX et le journal des événements sous Windows). Les valeurs autorisées sont True et False (valeur par défaut).

`RolloverMode`

Spécifie le moment où les fichiers journaux sont remplacés. Si vous remplacez plusieurs fichiers journaux, cette option ferme le fichier journal en cours et en ouvre un nouveau. Cela permet de minimiser la taille des fichiers journaux et de supprimer ou d'archiver les fichiers journaux plus anciens. Les valeurs autorisées sont les suivantes : `FileSize`, LocalTime, Periodic, `FileSize` | LocalTime, `FileSize` | Periodic et None.

`FileSize` indique que le remplacement se fait lorsque le fichier journal atteint la taille maximale définie par la variable `MaxLogFileSizeKB`. `FileSize` est la valeur par défaut.

`LocalTime` indique que le remplacement du fichier journal doit se faire une fois par jour à un horaire spécifié par la variable `RolloverAtLocalTime`.

`Periodic` indique que le fichier journal doit être remplacé après le nombre de secondes spécifié par la variable `RolloverAtLocalTime`.

L'ensemble `FileSize` | `LocalTime` permet de spécifier que les fichiers journaux sont remplacés lorsque la valeur `FileSize` ou LocalTime est atteinte. Ces deux variables n'ont aucune précédence l'une sur l'autre.

L'ensemble `FileSize` | `Periodic` permet de spécifier que les fichiers journaux sont remplacés lorsque la valeur `FileSize` ou Periodic est atteinte. Ces deux variables n'ont aucune précédence l'une sur l'autre.

La variable None indique que des fichiers journaux ne sont pas remplacés.

`MaxLogFileSizeKB`

Spécifie la taille maximale autorisée des fichiers journaux (en kilo-octets) avant la substitution, si le mode de remplacement (`RolloverMode`) est défini sur la

taille des fichiers (`FileSize`). Les valeurs autorisées sont comprises entre 1 et 4 294 967 295. La valeur par défaut est 51200 (51.2 Mo).

`RolloverPeriodInSeconds`

Spécifie le délai en secondes au bout duquel le fichier journal est remplacé, si `RolloverMode` est défini sur Periodic. Les valeurs autorisées sont comprises entre 1 et 2 147 483 648. La valeur par défaut est de 43 200 (12 heures).

`RolloverAtLocalTime`

Spécifie l'heure à laquelle le fichier journal est remplacé, si `RolloverMode` est défini sur LocalTime. Les valeurs autorisées s'étalent 00:00 et 23:59. La valeur par défaut est 0h00 (minuit, heure locale).

`NumberOfLogFiles`

Spécifie le nombre maximal de fichiers à conserver dans le répertoire des journaux pour chaque créateur de consignation unifiée. Les valeurs autorisées sont comprises entre 1 et 4 294 967 295.

La commande `vxlogmgr --auto` utilise la variable `NumberOfLogFiles` pour établir le nombre de fichiers journaux à supprimer ou à déplacer en commençant par les fichiers les plus anciens. Par exemple, un répertoire de journaux contient 7 fichiers provenant d'un créateur en particulier. `NumberOfLogFiles` est définie sur 5. La commande `vxlogmgr --auto --del` supprime les deux plus anciens fichiers créés par le créateur.

`LogRecycle`

Les valeurs valides sont "True" et "False". La valeur par défaut est "false". Si la valeur renvoyée est True, le nombre de fichiers journaux ne dépasse pas la valeur de `NumberOfLogFiles`.

`OIDNames`

Spécifie un ou plusieurs autres noms pour le créateur de consignation unifiée spécifié par l'option -o. Lorsque vous effectuez des recherches à l'aide de la commande `vxlogview`, vous pouvez utiliser ces noms à la place des ID de créateur. La longueur maximale des nom est de 80 caractères. Vous pouvez spécifier plusieurs noms en les séparant par des espaces.

`L10nLib`

Spécifie le chemin absolu et le nom de fichier de la bibliothèque de localisation externe. Cette option est uniquement destinée à l'usage interne de Veritas. Cette option permet de désactiver la fonction de consignation unifiée.

`L10nResource`

Spécifie le nom d'une ressource de localisation associée à un produit ou à un créateur de consignation unifiée. Cette option est uniquement destinée à l'usage

interne de Veritas. Cette option permet de désactiver la fonction de consignation unifiée.

`L10nResourceDir`

Spécifie le nom d'un répertoire de ressources de localisation associé à un produit ou à un créateur de consignation unifiée. Cette option est uniquement destinée à l'usage interne de Veritas. Cette option permet de désactiver la fonction de consignation unifiée.

Les quatre noms de clés suivants fonctionnent uniquement sur les systèmes UNIX.

`LogFilePermissions`

Nombre d'octets spécifiant les autorisations de fichier UNIX assignées pour consigner les fichiers du créateur spécifié par l'option -o. Dans la plupart des cas, cette option n'est pas nécessaire.

`SyslogIdent`

Spécifie une chaîne ajoutée au début de chaque message syslog lorsque la variable `LogToOslog` est définie sur True. `SyslogIdent` peut correspondre à une chaîne comportant jusqu'à 80 caractères. Dans la plupart des cas, cette option n'est pas nécessaire.

`SyslogOpt`

Spécifie la valeur de l'option de journal système transmise à la fonction d'ouverture de journal système. Lorsque `LogToOslog` est activée, les messages de journal sont renvoyés au journal syslog UNIX. Les valeurs autorisées sont comprises entre 0 à 4 294 967 295. Dans la plupart des cas, cette option n'est pas nécessaire.

`SyslogFacility`

Spécifie la valeur de l'installation du journal système associée aux messages de journal envoyés vers le journal système. Lorsque l'option `LogToSyslog` est activée, les messages de journal sont envoyés vers le journal syslog. Dans la plupart des cas, cette option n'est pas nécessaire.

Les valeurs autorisées sont les suivantes : LOG_KERN, LOG_USER, LOG_MAIL, LOG_DAEMON, LOG_AUTH, LOG_LPR, LOG_NEWS, LOG_UUCP, LOG_CRON, LOG_LOCAL0, LOG_LOCAL1, LOG_LOCAL2, LOG_LOCAL3, LOG_LOCAL4, LOG_LOCAL5, LOG_LOCAL6, LOG_LOCAL7. Le paramètre par défaut est LOG_USER.

Les trois noms clés suivants fonctionnent uniquement sur les systèmes d'exploitation Windows.

`NtEventLogCategory`

Spécifie le numéro de catégorie associé aux messages de journal envoyés vers le journal des événements Windows si l'option `LogToOslog` est activée. Dans la plupart des cas, cette option n'est pas nécessaire.

`LogFileSDDL`

Spécifie la chaîne Windows Security Descriptor Definition Language (SDDL). Cette chaîne définit la liste des contrôles d'accès des fichiers journaux du créateur spécifié par l'option -o. Dans la plupart des cas, cette option n'est pas nécessaire.

`NtEventLogSourceName`

Spécifie le journal des événements Windows vers lequel les messages de journal sont envoyés si l'option `LogToOslog` est activée. Cette option est uniquement destinée à un usage interne. Cette option permet de désactiver la fonction de consignation unifiée.

EXEMPLES

Exemple 1 - Définition de LogDirectory pour NetBackup et de l'ID de créateur 111 sous UNIX :

```
# vxlogcfg -a --prodid 51216 --orgid 111 -s
LogDirectory=/usr/openv/logs
```

Exemple 2 - Définir le DebugLevel et le DiagnosticLevel pour tous les créateurs de consignation unifiés dans NetBackup :

```
# vxlogcfg -a --prodid 51216 -o ALL -s DebugLevel=3 -s
DiagnosticLevel=3
```

Exemple 3 - Définir le RolloverMode par défaut pour l'ID de produit 1 :

```
# vxlogcfg -a --prodid 1 -o Default -s RolloverMode=FileSize
```

Exemple 4 - Afficher les paramètres de configuration pour créateur 2 pour l'ID de produit 1.

```
# vxlogcfg -l --prodid 1 --orgid 2
```

Exemple 5 - Répertorier tous les créateurs qui sont configurés pour l'ID de produit 1.

```
# vxlogcfg -l --prodid 1
```

Exemple 6 - Répertorier tous les produits configurés.

```
# vxlogcfg -l
```

FICHIERS

Systèmes UNIX :

```
/usr/openv/netbackup/nblog.conf
/etc/vx/VxICS/icsul.conf
```

VOIR AUSSI

Se reporter à vxlogmgr à la page 1042.

Se reporter à vxlogview à la page 1048.

vxlogmgr

vxlogmgr – gestion des fichiers journaux générés par les produits prenant en charge la consignation unifiée

Synopsis

vxlogmgr { -c | -m } -f *répertoire_absolu* [-a]

vxlogmgr { -d | -F } [-a]

vxlogmgr {-c | -m | -A *nom_fichier*} -f *répertoire_absolu* [-p *id_produit*] [-o *id_créateur*] [-n *jours*] [-t *temps*] [-b *date_début*] [-g *lot_journaux*] [-e *date_fin*] [-q] [-z]

vxlogmgr {-c | -m | -A *nom_fichier*} -f *répertoire_absolu* -w *chaîne_recherche* [-q] [-z]

vxlogmgr {-d | -F | -s} [-p *id_produit*] [-o *id_créateur*] [-n *jours*] [-t *temps*] [-b *date_début*] [-g *lot_journaux*] [-e *date_fin*] [-q] [-z]

vxlogmgr {-d | -F | -s} -w *chaîne_recherche* [-q] [-z]

vxlogmgr -v

Sur les systèmes UNIX, le chemin d'accès à cette commande est /usr/openv/netbackup/bin/.

Sur les systèmes Windows, le chemin de répertoire vers cette commande est *install_path*\NetBackup\bin\

DESCRIPTION

L'utilitaire vxlogmgr gère les fichiers journaux produits par les applications permettant la consignation unifiée. La gestion des fichiers journaux comprend des opérations telles que la suppression ou le déplacement des fichiers journaux en fonction des paramètres de configuration de gestion des journaux.

La consignation unifiée utilise un format d'identificaton standard pour les fichiers journaux comme suit :

productID-originatorID-hostID-date-rotation.log

Pour plus d'informations concernant la consignation unifiée, le format d'identification et les ID de connexion de l'émetteur, reportez-vous au *Guide de référence de consignation NetBackup*.

OPTIONS

Spécifier les opérations de gestion des journaux à effectuer.

`-A, --arch FileName`

Crée une archive portant le nom FileName pour spécifier un jeu de conditions. Les fichiers compressés zip nécessite l'installation de l'application WinZip sous Windows pour pouvoir créer des fichiers zip. Pour UNIX, vous devez installer l'utilitaire tar et l'application GnuZip pour pouvoir créer des fichiers tar.gzip.

`-a, --auto`

Extrait les fichiers journaux selon les différents paramètres de configuration de la variable NumberOfLogFiles. Les opérations effectuées dépendent du type d'opération à effectuer (déplacement, copie ou suppression). Lorsque l'option `-a` est spécifiée, les autres options ne peuvent pas être utilisées.

`-b, --stdate 'date_début'`

Gère les fichiers journaux qui sont créés à la date de démarrage spécifiée.

Le format de la date des commandes NetBackup dépend des paramètres régionaux. Le fichier `/user/openv/msg/.conf` (UNIX) et le fichier *install_path*`\VERITAS\msg\LC.CONF` (Windows) contiennent des informations telles que le format de date et d'heure pour tous les paramètres régionaux pris en charge. Les fichiers contiennent des instructions spécifiques concernant l'ajout et la modification de la liste des paramètres régionaux et des formats pris en charge.

Pour plus d'informations, consultez la section "Spécification des paramètres régionaux de l'installation NetBackup" du *Guide de l'administrateur NetBackup, volume II*.

Elle est entourée par des apostrophes sous UNIX et par des guillemets sous Windows. Par exemple :

UNIX : --stdate '1/1/2013 12:00:00 AM'

Windows : --stdate "1/1/2013 12:00:00 AM"

`-c, --cp`

Copie les fichiers journaux du dossier configuré par le produit vers le dossier spécifié.

`-d, --del`

Supprime les fichiers journaux du dossier configuré par le produit.

`-e, --endate 'date_fin'`

Gère les fichiers journaux qui sont créés jusqu'à la *date_fin* spécifiée.

Le format requis des valeurs de date et d'heure des commandes NetBackup dépend des paramètres régionaux. Le fichier `/user/openv/msg/.conf` (UNIX) et le fichier *install_path*`\VERITAS\msg\LC.CONF` (Windows) contiennent des informations telles que le format de date et d'heure pour tous les paramètres régionaux pris en charge. Les fichiers contiennent des instructions spécifiques concernant l'ajout et la modification de la liste des paramètres régionaux et des formats pris en charge.

Pour plus d'informations, consultez la section "Spécification des paramètres régionaux de l'installation NetBackup" du *Guide de l'administrateur NetBackup, volume II*.

Cette option doit être entourée par des apostrophes sous UNIX et par des guillemets sous Windows.

UNIX : --endate '1/1/2013 12:00:00 PM'

Windows : --stdate "1/1/2013 12:00:00 AM"

`-f, --dir` *répertoire_absolu*

Spécifie le nom absolu du répertoire dans lequel les fichiers journaux doivent être copiés.

Sur les systèmes UNIX, ce répertoire doit être sur le même périphérique que le répertoire `opt/openv/netbackup/logs`, car les journaux sont liés physiquement plutôt que copiés.

Vous pouvez utiliser cette option uniquement avec l'option `-c`.

`-F, --flush`

Supprime tous les fichiers journaux de l'hôte qui lance cette commande, à l'exception du fichier journal le plus récent. Si l'hôte qui exécute cette commande utilise un répertoire partagé, tous les fichiers journaux de tous les hôtes qui utilisent le répertoire sont supprimés. Seul le fichier le plus récent est conservé pour l'hôte qui a lancé la commande de vidage.

`-m, --mv`

Déplace les fichiers journaux du dossier configuré par le produit vers le dossier spécifié.

`-n --days` *nombre_jours*

Gère les fichiers journaux créés au cours des derniers jours *nombre_jours* pour l'action spécifiée.

`-o, --origid` *id_créateur*

Gère les fichiers journaux identifiés par un ID de créateur donné (*id_créateur*).

`-p, --prodid id_produit`
Gère les fichiers journaux identifiés par un ID de produit (*ProductID*) pour l'action spécifiée. A la place d'un ID, l'utilisateur peut spécifier le nom du produit.

`-q, --quiet`
Empêche l'affichage des messages (mode silencieux).

`-s, --vw`
Affiche les fichiers journaux d'une demande.

`-t, --tail hh:mm:ss`
Gère les fichiers journaux des dernières heures spécifiées dan la variable *hh:mm:ss*.

`-v, --version`
Affiche les informations de version de cette commande.

`-w, --where chaîne_recherche`
Extrait un sous-ensemble de journaux selon une chaîne de recherche ou d'une condition (*QueryString*).

`-z, --displaytimezone`
Affiche les informations de fuseau horaire avec le fichier journal.

CODE D'ETAT DE SORTIE

Les valeurs de sortie suivantes sont renvoyées :

0 : processus terminé.

1 : une erreur système est survenue.

CHAîNES DE REQUÊTE

Une chaîne de recherche est une expression textuelle correspondant à une clause de base de données WHERE utilisée pour extraire les entrées des journaux du système de consignation unifiée. Cette expression est une combinaison d'opérateurs relationnels, d'entiers constants, de chaînes constantes et de noms de champs de journal constituant une valeur unique. Vous devez utiliser des opérateurs logiques (AND ou OR, par exemple) pour regrouper des expressions.

Les opérateurs de relation pris en charge sont les suivants :

< supérieur à

> inférieur à

<= Inférieur à et égal à

<= Supérieur à et égal à

= Egal à

!= Différent de

Les opérateurs logiques pris en charge sont && (AND logique) et || (OR logique).

Les champs pré-définis des journaux sont les suivants :

Identifiant de produit PRODID (nombre entier ou chaîne)

Identifiant de créateur ORGID (nombre entier ou chaîne)

Date de début de variable locale spécifique STDATE (nombre entier ou chaîne de type long [comme ‘mm/dd/yy’])

Date de fin de variable locale spécifique ENDATE (nombre entier ou chaîne de type long [comme ‘mm/dd/yy’])

Temps précédent PREVTIME (chaîne [hh:mm:ss])

EXEMPLES

Exemple 1 - Déplacement automatique des fichiers journaux les plus anciens que NetBackup a créés dans le dossier `/tmp/nblogs`. L'option `--auto` dépend du paramètre de configuration de NumberOfLogFiles.

```
# vxlogmgr -m --auto --dir /tmp/nblogs
```

Exemple 2 - Suppression des 15 derniers jours de fichiers journaux de NetBackup :

```
# vxlogmgr -d --prodid NB -n 15
```

Exemple 3 - Copier les fichiers journaux créés à partir de la date 01/22/12 par NetBackup :

```
# vxlogmgr -c --where "(prodid = NB) && (stdate >= '01/22/12')"
```

Systèmes UNIX :

```
--dir /usr/openv/logs
```

Systèmes Windows :

```
--dir c:\temp\logfiles
```

Exemple 4 - Copie des fichiers journaux créés entre le 10/10/11 et le 28/10/11, y compris par l'ID de produit 100 :

```
# vxlogmgr -c --where "(PRODID == 100) && ((STDATE >= '10/10/11')
```

Systèmes UNIX :

```
&& (ENDATE <= '10/28/11'))" --dir
/usr/openv/logs
```

Systèmes Windows :

```
&& (ENDATE <= '10/28/11'))" --dir c:\temp\logfiles
```

VOIR AUSSI

Se reporter à vxlogcfg à la page 1033.

Se reporter à vxlogview à la page 1048.

vxlogview

`vxlogview` – affichage des journaux générés par le composant de consignation unifiée

Synopsis

vxlogview [-A] [-b *date_début*] [-e *date_fin*] [-D] [-G *répertoire*] [-g *lot_journaux*] [-I] [-i *id_fichier*] [-K *nom_hôte*] [-L *niveau_gravité*] [-m *entité*] [-N *niveautypes_message*] [-n *nombre_jours*] [-o *id_créateur*] [-P *id_processus*] [-p *id_produit*] [-r *résultat*] [-s *sujet*] [-T *id_thread*] [-t *hh:mm:ss*] [-X *jeton_contexte*] [-y]

vxlogview -a [-p *id_produit*] {[-d *option_affichage*,...] [-R *répertoire_ressources*] [-z *fuseau_horaire*] [-l *paramètres_régionaux*]}

vxlogview -q *nom_recherche* -f *nom_fichier* {[-d *option_affichage*,...][-R *répertoire_ressources*] [-z *fuseau_horaire*] [-l *paramètres_régionaux*]}

vxlogview -p *id_produit* -g *lot_journaux* | -i *id_fichier* {[-d *option_affichage*,...] [-R *répertoire_ressources*] [-z *fuseau_horaire*] [-l *paramètres_régionaux*]}

vxlogview -p *id_produit* -w *chaîne_recherche* {[-d *option_affichage*,...] [-R *répertoire_ressources*] [-z *fuseau_horaire*] [-l *paramètres_régionaux*]}

vxlogview -v

Sur les systèmes UNIX, le chemin d'accès à cette commande est /usr/openv/netbackup/bin/.

Sur les systèmes Windows, le chemin de répertoire vers cette commande est *install_path*\NetBackup\bin\

DESCRIPTION

L'utilitaire `vxlogview` vous permet d'afficher les journaux générés par la fonction de consignation unifiée. Vous pouvez spécifier des critères de recherche à l'aide des options de ligne de commande pour afficher des journaux spécifiques.

La fonction de consignation unifiée utilise le format d'identification standard de fichiers journaux suivant :

productID-originatorID-hostID-date-rotation.log

Pour plus d'informations concernant la consignation unifiée, le format d'identification et les ID de connexion de l'émetteur, reportez-vous au *Guide de référence de consignation NetBackup*.

OPTIONS

Spécifiez les journaux à afficher.

-A, --audit
: Affiche les messages d'audit.

-a, --all
: Affiche tous les messages des fichiers journaux générés par plusieurs produits Veritas.

-b, --stdate *date_début*
: Affiche les messages consignés à la date et l'heure de début données.

  Le format de la date des commandes NetBackup dépend des paramètres régionaux. Le fichier /user/openv/msg/.conf (UNIX) et le fichier *install_path*\VERITAS\msg\LC.CONF (Windows) contiennent des informations telles que le format de date et d'heure pour tous les paramètres régionaux pris en charge. Les fichiers contiennent des instructions spécifiques concernant l'ajout et la modification de la liste des paramètres régionaux et des formats pris en charge.

  Pour plus d'informations, consultez la section "Spécification des paramètres régionaux de l'installation NetBackup" du *Guide de l'administrateur NetBackup, volume II*.

  Entourez la date par des apostrophes sous UNIX et des guillemets doubles sous Windows. Par exemple :

  ```
  -b '1/1/2013 12:00:00 AM'
  ```

  Si l'option -b n'est pas spécifiée, les messages s'affichent depuis le début du fichier journal jusqu'à l'heure de fin spécifiée (voir l'option -e).

-D, --debug
: Affiche les messages de débogage du journal.

-d, --display *option_affichage,...*
: Affiche les champs de message spécifiés. Si vous spécifiez plusieurs options d'affichage (*DisplayOptions*), séparez-les par des virgules.

Vous pouvez spécifier une ou plusieurs options d'affichage (*DisplayOption*) parmi les suivantes :

D - Option d'affichage de la date

T - Horodatage d'affichage

m - Option d'affichage de type de message

p - Option d'affichage de l'ID de processus

t - Option d'affichage de l'ID de thread

P - Option d'affichage de l'ID de produit

O - Option d'affichage de l'ID de créateur

c - Option d'affichage de jeton de contexte

s - Affiche la gravité de l'entrée de journal de l'application

u - Option d'affichage du texte des messages des journaux

X - Option d'affichage du message du journal en cours

w - Affichage de l'utilisateur ayant consigné le diagnostic ou le message de débogage.

i - Option d'affichage du nom abrégé du produit

o - Option d'affichage du nom abrégé du créateur

all - Option d'affichage de tous les champs de l'enregistrement du journal

Si l'option `-d` n'est pas spécifiée, les champs suivants s'affichent par défaut :

- Date

- Time

- Who (pour les messages de diagnostic et de débogage uniquement)

- Severity (messages des applications uniquement)

- UMI (messages de diagnostic et des applications uniquement)

- message text

`-e, --endate` *`date_fin`*

Affiche les messages consignés jusqu'à une certaine date et une certaine heure.

Le format de la date des commandes NetBackup dépend des paramètres régionaux. Le fichier `/user/openv/msg/.conf` (UNIX) et le fichier *`install_path`*`\VERITAS\msg\LC.CONF` (Windows) contiennent des informations telles que le format de date et d'heure pour tous les paramètres régionaux pris en charge. Les fichiers contiennent des instructions spécifiques concernant

l'ajout et la modification de la liste des paramètres régionaux et des formats pris en charge.

Pour plus d'informations, consultez la section "Spécification des paramètres régionaux de l'installation NetBackup" du *Guide de l'administrateur NetBackup, volume II*.

Entourez la date par des apostrophes sous UNIX et des guillemets doubles sous Windows. Par exemple :

```
--endate '1/1/2013 12:00:00 PM'
```

Si l'option -e n'est pas spécifiée, `vxlogview` affiche des messages à partir de l'heure et la date données (reportez-vous à l'option -b) jusqu'à la fin du fichier journal.

`-f, --filename` *`nom_fichier`*

Spécifie le chemin d'accès et le nom d'un fichier contenant une ou plusieurs requêtes. Utilisez cette option avec l'option -q.

`-G, --logdir` *`répertoire`*

Affiche des journaux à partir du répertoire spécifié à la place du répertoire configuré. Vous devez spécifier un chemin absolu pour le répertoire.

`-g, --logset` *`lot_journaux`*

Affiche les paramètres de configuration des journaux du lot de journaux spécifié (LogSet).

`-I, --diag`

Affiche les messages de diagnostic du journal.

`-i, --fileid` *`id_fichier`*

Affiche les messages consignés par un ID de fichier ou un ID de créateur partagé. La recherche porte uniquement sur les fichiers journaux créés par le processus spécifié. En limitant la recherche à certains fichiers journaux, la commande `vxlogview` renvoie un résultat plus rapidement. En comparaison, l'option `vxlogview -o` recherche dans tous les fichiers journaux unifiés les messages consignés par le processus spécifié.

`-K, --hostname` *`nom_hôte`*

Affiche les messages consignés par le nom d'hôte spécifié.

`-L, --app -C | -E | -F | -M | -W`

Affiche les messages du journal d'application. Vous pouvez utiliser les paramètres suivants avec l'option -L pour spécifier le niveau de gravité :

-C, --crit : une erreur critique s'est produite qui peut affecter la disponibilité de l'application.

-E, --err : une erreur s'est produite qui n'affecte pas l'application entière.

-F, --info : un message d'information.

-M, --emerg : un état d'urgence existe qui peut avoir comme conséquence une défaillance ou un arrêt du système d'exploitation.

-W, --warning : un avertissement est émis pour un problème qui a été détecté.

`-l, --locale` *`paramètres_régionaux`*

Affiche les messages selon les paramètres régionaux spécifiés. Par défaut, il s'agit de l'anglais. Si cette option n'est pas spécifiée, les messages s'affichent selon les paramètres régionaux en cours.

`-m, --who` *`entité`*

Affiche les messages consignés par le nom de fonction ou le nom de méthode d'entité donnés.

`-N, --level` *`niveau`* `-D | -I`

Affiche les messages de débogage (-D) ou les messages de journal de diagnostic (-I) pour un niveau donné (*niveau*).

`-n, --days` *`nombre_jours`*

Affiche les messages consignés depuis le nombre de jours spécifiés dans la variable *nombre_jours*.

`-o, --orgid` *`id_créateur`*

Affiche les messages consignés par l'ID de créateur spécifié. Vous pouvez spécifier le numéro d'ID ou le nom abrégé du créateur. Par exemple, le composant Policy Execution Manager peut être spécifié par `nbpem` ou par son numéro d'ID de créateur : 116.

`-P, --pid` *`ID_processus`*

Affiche les messages consignés par l'ID de processus spécifié.

`-p, --prodid` *`id_produit`*

Affiche les messages consignés par le produit (identifié par un ID de produit). L'utilisateur peut spécifier le nom abrégé du produit à la place de l'identifiant. L'ID du produit NetBackup est égal à 51216 et l'ID du produit PBX est égal à 50936.

`-R, --resdir` *`répertoire_ressources`*

Cette option utilise les ressources du répertoire spécifié plutôt que celles d'un répertoire de ressources de localisation configuré.

`-r, --result` *`résultat`*

Affiche les messages d'audit contenant le résultat spécifié. *Result* peut être 0 ou 1.

`-S, --tailloop`

Affiche continuellement les nouveaux messages consignés par une paire ID de produit/ID de fichier. Vous devez associer l'ID de produit (`-p` *ProductID*) et l'ID de fichier (`-i` *FileID*) à l'option `tailloop` (`-S`) sur la ligne de commande. L'ID de fichier correspond soit à un ID de créateur partagé ou non. L'option `tailloop` commence par afficher les 10 derniers messages consignés dans la console. Elle affiche ensuite tous les nouveaux messages des journaux. Utilisez la combinaison de touches `Ctrl-C` à tout moment pour arrêter la boucle.

`-s, --subject` *sujet*

Affiche les messages d'audit avec le *sujet* spécifié.

`-T, --tid` *id_thread*

Affiche les messages consignés par l'ID de thread spécifié.

`-t, --tail` *hh:mm:ss*

Affiche les messages des dernières heures, minutes et secondes de la variable *hh:mm:ss*.

`-v, --version`

Affiche les informations de version de cette commande.

`-w, --where` *chaîne_recherche*

Spécifie une clause WHERE à utiliser lorsque vous interrogez les messages des journaux afin d'afficher un sous-ensemble de messages. Pour plus de détails sur *QueryString*, consultez le *Guide de référence de consignation NetBackup*.

`-X, --ctx` *jeton_contexte*

Affiche les messages appartenant à une instance de contexte donnée. Les jetons de contexte permettent d'identifier les instances de contexte. Si le jeton de contexte est spécifié sur le paramètre "All", il affiche tous les noms de contexte et les jetons associés.

`-y, --displayhost`

Affiche le nom d'hôte avec chaque message de journal affiché. Si les fichiers journaux proviennent de plusieurs hôtes, cette option permet d'afficher les messages selon l'hôte de provenance.

`-z, --timezone` *GMT+hh:ss* | *GMT-hh:ss*

Affiche les messages selon un fuseau horaire spécifique.

ETAT DE SORTIE

Les valeurs de sortie suivantes sont renvoyées :

0 -- Achèvement réussi.

-1 -- Une erreur s'est produite.

CHAîNES DE REQUÊTE

Une chaîne de recherche est une expression textuelle correspondant à une clause de base de données WHERE utilisée pour extraire les entrées des journaux du système de consignation unifiée. Cette expression est une combinaison d'opérateurs relationnels, d'entiers constants, de chaînes constantes et de noms de champs de journal constituant une valeur unique. Vous devez utiliser des opérateurs logiques (AND ou OR, par exemple) pour regrouper ces expressions.

Les opérateurs de relation pris en charge incluent : < (inférieur à), > (supérieur à), <= (inférieur ou égal à), >= (plus grand que et égal à), = (égal à), et ! = (pas égal à).

Les opérateurs logiques pris en charge sont && (AND logique) et || (OR logique).

Les champs pré-définis peuvent être tout en majuscules ou tout en minuscules (par exemple : PID | pid). Ces champs contiennent les éléments suivants :

`CTXTOK` -- jeton de contexte (chaîne)

`ENDATE` -- date de fin de localisation spécifique (nombre entier ou chaîne de type long)

`FILEID` -- ID de créateur partagé (nombre entier)

`HOSTNAME` -- Nom de l'hôte source (chaîne avec apostrophes)

`LEVEL` -- Niveau de débogage et diagnostic. Le paramètre par défaut affiche toutes les informations (nombre entier entre 0 et 6)

`MSGTYPE` -- Les types de message suivants sont pris en charge :

```
DEBUG | debug
DIAG | diag
APP | app
AUDIT | audit
```

ORGID -- ID de créateur (nombre entier ou chaîne)

PID -- ID de processus (nombre entier)

PREVTIME -- Heure précédente (chaîne *hh:mm:ss*)

PRODID -- ID de produit (nombre entier ou chaîne)

RETURNVAL -- Le champ de résultats de message d'audit (0 ou 1)

SEV -- Niveau de gravité. Le système prend en charge les types de gravité suivants :

```
INFO | info
WARNING | warning
ERR | err
CRIT | crit
EMERG | emerg
```

STDATE -- date de début de localisation spécifique (nombre entier ou chaîne de type long)

OBJET -- Champ de l'objet du message d'audit (chaîne)

TID -- ID de thread (nombre entier)

WHO -- La personne qui a consigné le message (chaîne)

EXEMPLES

Les exemples suivants fonctionnent sous UNIX et entourent les arguments avec des apostrophes pour fermer les arguments des options. Sous Windows, vous devez utiliser des guillemets doubles.

Exemple 1 - Afficher les messages de journal pour tous les produits installés :

```
# vxlogview -a
```

Exemple 2 - Afficher les messages de journal pour PBX (ID de produit 50936). Pour pouvoir exécuter cette commande, vous devez être un utilisateur autorisé avec des privilèges administrateur (root) Elle affiche uniquement la date, l'heure, le type de message et le texte du message :

```
# vxlogview --prodid 50936 --display D,T,m,x
```

Exemple 3 - Afficher les messages de journal NetBackup consignés entre le 11/18/10 et le 11/21/10 :

```
# vxlogview --where "(prodid = 'NB') && (stdate >= '11/18/10 0:0:0
AM' && endate <= '11/21/10 10:12:00 AM')"
```

Exemple 4 - Afficher les messages de journal créés à partir ou après les date et heure spécifiées (01/03/13, 11:00:00 AM) :

```
# vxlogview -b '1/03/13 11:00:00 AM'
```

Exemple 5 - Afficher les messages de journal qui ont été consignés dans la dernière heure :

```
# vxlogview --tail 1:00:00
```

Exemple 6 - Afficher les messages de journal d'audit qui ont un résultat de 0 :

```
# vxlogview --audit -r 0
```

Exemple 7 - Afficher les messages de journal de contexte pour l'instance de "job_context" :

```
# vxlogview --ctx 'jobid=4'
```

VOIR AUSSI

Se reporter à vxlogcfg à la page 1033.

Se reporter à vxlogmgr à la page 1042.

W2KOption

`W2KOption` – exécute le programme utilitaire qui modifie le comportement normal de sauvegarde et de restauration sur les systèmes Windows.

Synopsis

W2KOption -backup -display [-server *nom_serveur*] -system_state *valeur* | -kms_activated_server *valeur* | -snapshotprovidertype *valeur* | -ignore_unresolved_volumes *volume*[:*volume*...]

W2KOption -display

W2KOption -restore -display [-server *nom_serveur*] same_hardware *valeur* | -mounted_devices *valeur* | -sysvol *valeur* | -hard_links *valeur* | -active_directory *valeur* | -system_state *valeur*

Le chemin d'accès de répertoire pour cette commande est *install_path*\NetBackup\bin\

DESCRIPTION

Cette commande fonctionne seulement sur les systèmes Windows.

L'utilitaire `W2KOption` permet de modifier le comportement normal de sauvegarde et de restauration.

OPTIONS

-ad, active_directory *valeur*

Contrôle la méthode utilisée pour la restauration du serveur Active Directory. Par défaut, les serveurs Active Directory sont restaurés à l'aide d'une méthode faisant autorité. Si vous souhaitez effectuer une restauration Active Directory à l'aide d'une méthode de rattrapage, utilisez cet utilitaire pour modifier le comportement de la méthode faisant autorité à la méthode de rattrapage.

- 1 - Exécuter une restauration faisant autorité qui remplace tous les objets Active Directory existants.
- 4 - Exécuter une restauration ne faisant pas autorité (de rattrapage). La restauration fusionne avec les changements sur d'autres contrôleurs du domaine.

`-b, -backup`

Permet de modifier des valeurs pour l'une ou plusieurs des options de sauvegarde. Les options de sauvegarde sont system_state, kms_activated_server, snapshotprovidertype et ignore_unresolved_volumes.

`-d, -display`

Affiche l'utilisation de programme et indique comment les options fonctionnent.

`-hl, -hard_links 0 | 1`

Contrôle la méthode de restauration des liens physiques. Par défaut, si le fichier n'est pas présent sur le système, NetBackup essaye de le restaurer après la fin de la restauration actuelle. Cette action est appelée restauration secondaire. Vous pouvez modifier le comportement pour arrêter la restauration secondaire.

- 0 - Ne pas effectuer la restauration secondaire.
- 1 - Effectuer la restauration secondaire.

`- iuv, - ignore_unresolved_volumes` *`volume`* `[:` *`volume…`*`]`

Supprime les fichiers journaux du dossier configuré par le produit.

`-kas, -kms_activated_server 0 | 1`

Spécifie si NetBackup traite l'ordinateur en tant qu'hôte activé KMS (Key Management Service) pendant les sauvegardes.

- 0 - Ne pas traiter l'hôte en tant que serveur KMS activé.
- 1 - Traiter l'hôte en tant que serveur KMS activé.

`-md, -mounted_devices 0 | 1`

Détermine si la clé de registre de périphériques montés est restaurée.

- 0 - Restaurer la configuration de périphérique monté.
- 1 - Ne pas restaurer la configuration de périphérique monté.

`-r, -restore` *`options`*

Permet de modifier des valeurs pour l'une ou plusieurs des options de sauvegarde. Les options de restauration sont –same_hardware, -mounted_devices, -sysvol, -hard_links, -active_directory et –system_state.

`-sh, -same_hardware 0 | 1`

Détermine la manière de restaurer la ruche système de registre. Une opération normale de restauration ne restaure pas tous les éléments de registre. Cependant, quand vous restaurez sur le même matériel, vous pouvez restaurer tous ces éléments sans risque.

- 0 - Dans le cas d'un matériel différent. Ne pas restaurer tous les éléments de registre.

- 1 - Dans le cas du même matériel. Restaurer tous les éléments de registre.

`-s, -server` *`nom_serveur`*

Affiche ou définit les options sur un ordinateur autre que l'ordinateur local. Le paramètre par défaut est l'ordinateur local.

`-spt, -snapshotprovidertype 0 | 1 | 2 | 3`

Sélectionne le type de fournisseur de snapshots.

- 0 - Sélection automatique de fournisseur
- 1 - Utiliser le fournisseur de système
- 2 - Utiliser un fournisseur de logiciel
- 3 - Utiliser un fournisseur de matériel

`-ss, -system_state 0`

Rebascule la méthode de sauvegarde de la méthode d'état du système hérité à la méthode d'état de système VSS normal. Sélectionner la méthode héritée d'état du système n'est pas permis.

- 0 - Rejeter la restauration d'état du système héritée.

`-sv, -sysvol 2 | 4`

Détermine la manière dont Active Directory SYSVOL est restauré. Par défaut, NetBackup restaure comme si le SYSVOL restauré était la version principale. Vous pouvez modifier ce paramètre de la version principale à la version ne faisant pas autorité.

- 2 - Version ne faisant pas autorité.
- 4 - Version principale.

EXEMPLES

Exemple 1 - Ignorer les volumes H, K et I pendant la sauvegarde.

```
W2KOption -backup -ignore_unresolved_volumes H:K:I:
```

Exemple 2 - Traiter l'hôte en tant que serveur KMS activé.

```
W2KOption -backup -kms_activated_server 1
```

Index

A

add_media_server_on_clients, commande 26
ASA, fichiers de base de données 631

B

backupdbtrace, commande 27
backuptrace, commande 30
Bare Metal Restore (BMR)
    bmrconfig 36
    bmrepadm 43
    bmrprep 46
    bmrs 50
    bmrsrtadm 54
Bare Metal Restore (BMR)
    bmrc 32
Bibliothèque ACS
    Système de cartouche automatisé 24
BMR, base de données 635
bp, commande 56
bpcatlist, commande 75
bpclntcmd, commande 99
bpdown 131
bpexpdate, commande 151
bpfis 161
bpflist, commande 164
bpkeyutil, commande 225
bpplcatdrinfo, commande 290
bppldelete, commande 304
bppolicynew 381
bpps 390
bprd, commande 395
bpretlevel, commande 417
bpschedule, commande 420
bpschedulerep, commande 428
bpstsinfo, commande 438
bpstulist, commande 459
bpsturep, commande 467
bptestbpcd, commande 477
bptpcinfo, commande 488
bpup 493
bpverify, commande 494

C

cat_convert, utilitaire 504
cat_export, utilitaire 511
cat_import, utilitaire 514
Chiffrement NetBackup 216
    chiffrement hérité 216
commande acsd 23
commande bmrc 32
commande bmrconfig 36
commande bmrepadm 43
commande bmrprep 46
commande bmrsrtadm 54
commande bparchive 58
commande bpbackup 64
commande bpbackupdb 73
commande bpcatarc 74
commande bpcatres 78
commande bpcatrm 79
commande bpcd 80
commande bpchangeprimary 82
commande bpclient 87
commande bpclimagelist 95
commande bpclusterutil 103
commande bpcompatd 106
commande bpconfig 109, 915
commande bpdbjobs 119
commande bpdbm 126
commande bpdgclone 129
commande bpduplicate. 132
commande bperror 142
commande bpgetconfig 171
commande bpgetdebuglog 177
commande bpimage 179
commande bpimagelist 185
commande bpimmedia 195
commande bpimport 208
commande bpinst
    page man 216
    recréer un fichier de clés 220
commande bpkeyfile 223
commande bplabel 227

commande bpmedia 240
commande bpmedialist 244
commande bpminlicense 257
commande bpnbat 260
commande bpnbaz 269
commande bppficorr 287
commande bpplclients 294
commande bpplinclude 306
commande bpplinfo 314
commande bppllist 339
commande bpplsched 348
commande bpplschedrep 367
commande bpplschedwin 378
commande bprestore 400
commande bpsetconfig 435
commande bpstuadd 444
commande bpstudel 456
commande bptestnetconn 482
commande configureTPCerts 518
commande csconfig cldinstance 523
commande csconfig cldprovider 545
commande csconfig meter 547
commande csconfig throttle 549
commande de bmrs 50
commande mklogdir 573
commande nbcertcmd 595
commande nbcertupdater 604
commande nbcldutil 608
commande nbcloudrestore 611
commande nbdb_admin 626
commande nbdecommission 646
commande nbdeployutil 653
commande nbdiscover 681
commande nbemmcmd 691
commande nbhostidentity 738
commande nbhostmgmt 742
commande nbhypervtool 749
commande nbinstallcmd 751
commande nborair 766
commande nbperfchk 775
commande nbplupgrade 779
commande nbregopsc 789
commande nbrepo 794
commande nbseccmd 817
commande nbsvrgrp 866
commande restoretrace 870
commande snaplist 231
commande tl4d 873
commande tldd 890
commande tlmd 904
commande tpautoconf 907
commande tpclean 911
commande tpext 938
commande tpreq 940
commande tpunmount 943
commande verifytrace 945
commande vltcontainers 951
commande vlteject 957
commande vltinject 962
commande vltopmenu 970
commande vmadd 978
commande vmcheckxxx 990
commande vmd 993
commande vmdelete 996
commande vmoprcmd 998
commande vmphyinv 1004
commande vmpool 1008
commande vmquery 1011
commande vmrule 1016
commande vmupdate 1019
commande vnetd 1022
commande vssat 1023
commande vwcp_manage 1031
commande vxlogcfg 1033
commande vxlogmgr 1042
commande vxlogview 1048
commande vxrecover 397
Commandes de dépannage NetBackup
    backupdbtrace 27
    backuptrace 30
Commandes Media Manager
    acsd 23
configuration
    chiffrement
        utilisation de la commande bpinst 216
configurePorts 516
Consignation unifiée 1033
    vxlogmgr 1042
    vxlogview 1048
consignation unifiée
    vxlogmgr 1057
Conteneur de service NetBackup CloudStore (nbcssc) 272
Courtier en ressources NetBackup. 782
create_nbdb, commande 520
crypt_option 217

D

Demande de NetBackup Policy Execution Manager 771
DES
    clés
        génération de la commande bpkeyfile 223
duplicatetrace, commande 554

E

Enterprise Media Manager 690

F

fichier de clés 220
    phrase de passe 219

G

générer des clés de chiffrement DES 223

I

importtrace, commande 558
installation
    utilisation de la commande bpinst 216

J

jbpSA 562
jnbSA 565

L

licences
    gérer avec la commande bpminlicense 257
ltid, commande 568, 872

N

nbauditreport, commande 575
nbcatsync, commande 583
NBCC 586
NBCCR 592
nbcomponentupdate 615
nbcplogs, commande 622
nbdb_backup, commande 631
nbdb_move, commande 633
nbdb_ping, commande 635
nbdb_restore, commande 636
nbdb_unload, commande 638
nbdc, commande 643
nbdelete, commande 649
nbdevconfig, commande 661
nbdevquery, commande 674
nbdms_start_server, commande 641
nbdms_start_stop, commande 642
nbdna, commande 686
nbemm, commande 690
nbfindfile, commande 710
nbfirescan, commande 714
nbftadm, commande 716
nbftconfig, commande 717
nbgetconfig, commande 728
nbhba, commande 732
nbholdutil, commande 735
nbjm, commande 754
nbkmsutil, commande 756
nboraadm, commande 761
nbpem, commande 769
nbpemreq, commande 771
nbrb, commande 782
nbrbutil, commande 783
nbreplicate, commande 791
nbrestorevm, commande 796
nbsetconfig, commande 824
nbsnapimport, commande 826
nbsnapreplicate, commande 828
nbsqladm, commande 831
nbstl, commande 838
nbstlutil, commande 848
nbstop 859
nbsu, commande 862
NetBackup Policy Execution Manager 769
NetBackup Resource Broker 783
NetBackup Access Management 34, 42
NetBackup Vault 137

O

Option crypt_strength 217
Option de copie sur bande intégrée 137
Option LEGACY_CRYPT 217
Option policy_encrypt 218
Option policy_names 219

P

passphrase_prompt option 218
passphrase_stdin option 218
phrase de passe 219
politiques de mise à niveau vers VMware ou Hyper-V 779

programme d'allocation de périphérique 690
Programme de client BMR 32

R

Rapport de contenu du média 246
Rapport de liste de médias 244
Rapport synthétique de médias 246
resilient_clients, commande 869
robtest 905

S

scripts
    drive_mount_notify 941
stopltid, command 872

T

tl8cd, commande 876, 880
tl8d, commande 876, 880
tldcd, commande 890
tldd, commande 885
tlhcd, commande 894, 899
tlhd, commande 894
tlmtest 905

V

vltadm, commande 949
vltoffsitemedia 965
vltrun 972
vmchange, commande 982
vxlogcfg 1033

W

W2KOption, commande 1057